Переплётная машина
на металлическую пружину
Bulros SY-310

Руководство по эксплуатации

Внешний вид и описание

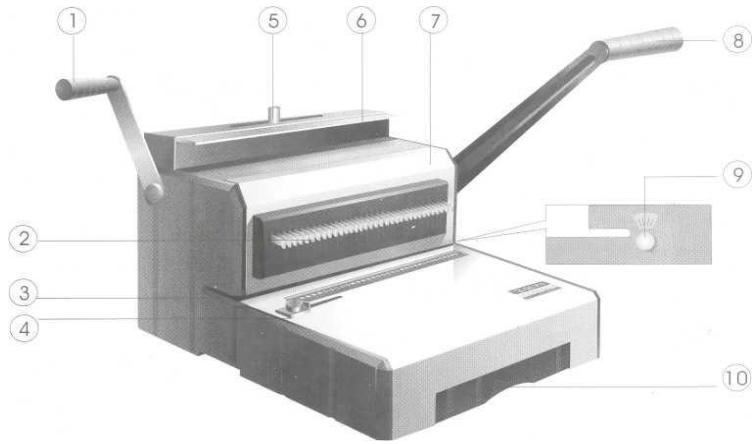

1. Ручка зажима пружины
2. Отключение ножей
3. Прорезь для бумаги
4. Ограничитель для бумаги
5. Регулировка уровня сжатия пружины
6. Слот для зажима пружины
7. Держатель пружины
8. Ручка перфорации
9. Ручка регулировки ширины поля
10. Лоток для обрезков бумаги

Установка

Поставьте переплетчик на ровную горизонтальную поверхность.

Замечания

1. Переплетчик рассчитан на перфорацию бумаги и тонкой пленки. Не пытайтесь пробивать очень плотный материал, такой, как металл, стекло, дерево и прочее, а также бумагу сверх установленного количества, это может повредить брошюровщик.
2. Содержите переплетчик в чистоте. Держите в сухом месте. Регулярно очищайте ящик для отходов.
3. Работа с максимальными нагрузками ведёт к быстрому износу аппарата!

Порядок работы

1. Установите желаемый размер поля (3мм\5мм\7мм\9мм) с помощью Регулятора ширины поля 9.
Если вы перфорируете бумагу другого размера, пожалуйста, убедитесь, что последний нож не повредит документ, если последний нож бьет в край листа, вытяните соответственный привод ножа 2 на себя. До начала перфорации вставьте пробный листок бумаги и проверьте правильность настройки отверстий и полей.
2. **Перфорация.**
1. а. Положите готовый документ на основание машины, отрегулируйте его в соответствии с ограничителем и горизонтально протолкните во вход для бумаги 3 (максимум 25листов)

2. Внимание: данная машина может кратковременно перфорировать максимум 25 листов (80 г) за раз. Одновременно можно перфорировать не более 2 пластиковых обложек. Для того чтобы свести к минимуму износ прибора, мы рекомендуем пробивать не более 15 листов (80 г) за раз.

б. Прижимая документ, медленно опустите ручку перфорации вниз.
с. Верните ручку в начальное положение и выньте перфорированный документ.
3. **Брошюровка.**
а. Для того, чтобы документы был сброшюрован правильно, убедитесь, что выбрали пружину нужного диаметра. Для этого загляните, пожалуйста, в следующую таблицу:

Диаметр	4,8 мм 3/16”	6,4 мм 1/4”	8 мм 5/16”	9,5 мм 3/8”	11,1 мм 7/16”	12,7 мм 1/2”	14, 3 мм 9/16”
Листы 70-80 г	30	45	60	75	95	105	120

б. Вставьте пружинку в держатель 7 открытой стороной к себе.
с. Осторожно вставьте перфорированную верхнюю обложку, листы, нижнюю обложку в пружину.
д. Горизонтально поместите переплет вместе с документом в слот для зажима пружины 6 и убедитесь, что открытая часть пружины прилипла к магнитной стенке
е. Отрегулируйте уровень сжатия пружины 5 в соответствии с размером пружины. Обратите внимание, что диаметр будет больше, если регулятор окажется правее в пределах диапазона.
ф. Опустите вниз ручку зажима пружины 8, и закройте кольца. Для получения лучшего результата эту процедуру можно повторить.
Выньте готовый документ из прорези.

Технические характеристики

Тип привода – ручной
Формат – А4
Максимальное количество одновременно перфорируемых листов: 25
Тип отверстия:круглые
Максимальное количество листов в брошюре: 120
Регулируемый отступ от края: 3-6-9 мм
Тип пружины – металлическая, 4,8 – 14,3 мм