EPSON
EXCEED YOUR VISION

Руководство по эксплуатации

Multimedia Projector

EB-992F	EB-W51
EB-982W	EB-X51
EB-972	EB-E10
EB-118	EB-FH06
EB-W49	EB-W06
EB-X49	EB-X06
EB-E20	EB-E01
EB-FH52	EB-X500
EB-W52	EB-E500

Условные Обозначения, Используемые в Данном Руководстве 7

Поиск информации с помощью Руководства ... 9
- Поиск по ключевым словам ... 9
- Прямой переход с помощью закладок ... 9
- Печать только необходимых страниц ... 9

Получение последней версии документов ... 10

Список функций 11

Первое знакомство с проектором 16

Функции проектора ... 17
- Быстрая и простая настройка ... 17
- Удобное беспроводное проецирование ... 17

Детали и функции проектора ... 19
- Детали проектора - спереди ... 19
- Детали проектора – сзади ... 20
- Детали проектора – на основании ... 22
- Детали проектора – панель управления ... 22
- Детали проектора – пульт дистанционного управления ... 24

Настройка проектора 26

Размещение проектора ... 27
- Настройка проектора и варианты установки ... 28
- Расстояние проецирования ... 28

Соединения проектора ... 30
- Подключение к компьютеру ... 30
  - Присоединение к компьютеру для передачи видео- и аудиосигнала через VGA ... 30
  - Присоединение к компьютеру для передачи видео- и аудиосигнала через USB ... 31
  - Подключение к компьютеру для передачи видео- и аудиосигнала через HDMI ... 32
- Соединение с источниками видеосигнала ... 32
  - Соединение с источником видеосигнала через порт HDMI ... 33
  - Соединение с источником композитного видеосигнала ... 33
- Соединение с внешними устройствами USB ... 34
  - Проецирование с устройства USB ... 34
  - Подключение к устройству USB ... 35
  - Отсоединение устройства USB ... 35
- Соединение с камерой для документов ... 35
- Подключение к внешним устройствам ... 35
  - Подключение к монитору VGA ... 36
  - Подключение к внешним динамикам ... 36
  - Подключение микрофона ... 37

Установка батареек в пульт дистанционного управления ... 38

Работа с пультом дистанционного управления ... 39

Открывание крышки линзы ... 40

Использование основных функций проектора 41

Включение проектора ... 42
- Главный экран ... 43

Выключение проектора ... 45

Настройка даты и времени ... 46

Выбор языка для меню проектора ... 48

Режимы проецирования ... 49
- Изменение режима проецирования с помощью пульта дистанционного управления ... 49
- Изменение режима проецирования с помощью меню ... 49

Отображение тестового шаблона ... 51

Настройка высоты изображения 52

Форма изображения..... 53

Верт. автокоррекция..... 53

Корректировка формы изображения с помощью ползунка регулировки горизонтальных трапецеидальных искажений 53

Корректировка формы изображения с помощью кнопок корректировки трапецеидального искажения..... 54

Корректировка формы изображения с помощью функции Quick Corner..... 55

Изменение размера изображения с помощью кольца масштабирования 58

Фокусировка изображения с помощью кольца фокусировки 59

Выбор источника изображения 60

Формат изображения..... 62

Изменение формата изображения 62

Доступные форматы изображения..... 62

Вид проецируемого изображения в каждом формате изображения..... 63

Наст. производит. (Цветовой режим)..... 65

Изменение цветового режима..... 65

Доступные цветовые режимы..... 65

Настройка автоматической диафрагмы..... 65

Управление громкостью с помощью кнопок громкости 67

Регулировка функций проектора 68

Одновременное проецирование двух изображений 69

Неподдерживаемые сочетания источников входного сигнала для проецирования на полиэкран 71

Ограничения проецирования на полиэкран..... 71

Проецирование презентации PC Free 72

Поддерживаемые типы файлов PC Free..... 72

Меры предосторожности при проецировании с функцией PC Free..... 72

Запуск показа слайдов PC Free 73

Запуск презентации фильмов PC Free..... 75

Параметры отображения в функции PC Free..... 75

Временное отключение изображения и звука..... 77

Временное прекращение подачи видеосигнала..... 78

Увеличение/ Уменьшение изображений (E-Zoom) 79

Масштабирование изображений..... 79

Уменьшение масштаба изображений..... 79

Сохранение изображения логотипа пользователя 81

Сохранение пользовательского шаблона 83

Корректировка разницы цветов при проецировании с нескольких проекторов 84

Настройка ID проектора 84

Выбор проектора, с которым нужно работать 84

Приведение в соответствие качества отображения с нескольких проекторов..... 85

Функции защиты проектора 87

Типы защиты паролем 87

Настройка пароля 87

Выбор типов защиты паролем 88

Ввод пароля для пользования проектором 89

Блокировка кнопок проектора..... 90

Разблокировка кнопок проектора 90

Установка защитного тросика..... 90

Использование проектора в сети 92

Проецирование по проводной сети 93

Подключение к проводной сети 93

Выбор настроек проводной сети 93

Проецирование по беспроводной сети 96

Установка модуля беспроводной ЛВС..... 96

Выбор настроек беспроводной сети вручную ... 97
Выбор настроек беспроводной сети в Windows ... 99
Выбор настроек беспроводной сети в Mac ... 100
Настройка безопасности беспроводной сети ... 100
Поддерживаемые сертификаты: клиента и ЦС ... 102
Использование QR-кода для подключения мобильного устройства ... 103
Подключение к компьютеру на базе ОС Windows с помощью USB-ключа ... 103

Проецирование по беспроводной сети с мобильного устройства (функция Screen Mirroring) ... 105
Выбор настроек функции Screen Mirroring ... 105
Подключение с использованием функции Screen Mirroring для программного обеспечения Miracast ... 107
Подключение с использованием функции Screen Mirroring в Windows 10 ... 107
Подключение с использованием функции Screen Mirroring в Windows 8.1 ... 108

Безопасное HTTP-соединение ... 110
Импортирование сертификата веб-сервера с помощью меню ... 110
Поддерживаемые сертификаты веб-сервера ... 111

Контролирование проектора и управление им 112

Epson Projector Management ... 113

Контролирование сетевого проектора с помощью веб-браузера ... 114
Параметры функции «Контроль Web» ... 115

Регистрация цифрового сертификата из веб-браузера ... 118

Настройка отправки предупреждений о состоянии проектора по эл. почте ... 119
Предупреждающие сообщения по эл. почте о состоянии проектора ... 120

Настройка контролирования с помощью SNMP ... 121

Использование команд ESC/VP21 ... 122
Список команд ESC/VP21 ... 122
Схема подключения кабелей ... 122

Поддержка PJLink ... 124

Поддержка системы Crestron Connected ... 125
Настройка поддержки системы Crestron Connected ... 125
Управление сетевым проектором с помощью Crestron Connected ... 126
Рабочее окно системы Crestron Connected ... 127
Окно средств управления системы Crestron Connected ... 128

Настройка графиков действий проектора ... 130

Регулировка параметров меню 133

Использование меню проектора ... 134

Использование экранной клавиатуры ... 135
Доступный текст для ввода с помощью экранной клавиатуры ... 135

Настройки качества изображения - Меню Изображен ... 136

Настройки входного сигнала - Меню Сигнал ... 138

Настройки функций проектора - Меню Настройки ... 139

Настройка проектора – Меню Расширен. ... 142

Сетевые настройки проектора – Меню Сеть ... 145
Меню Сеть – Наст. Screen Mirroring ... 146
Меню Сеть – Меню Основные ... 147
Меню Сеть – Меню беспроводная ЛВС ... 149
Меню Сеть – Меню Пр. сеть ... 152
Меню Сеть – Меню Уведомл ... 153
Меню Сеть – Меню Другое ... 154
Меню Сеть – Меню Сброс ... 155

Настройка проектора - Меню ECO ... 156

Отображение информации о проекторе - Меню Информация ... 158
Меню Информация – Меню Инф. о проекторе ... 158
Список кодов идентификации действий ... 159
Сброс настроек проектора – Меню Сброс ... 161
Копирование меню Настройки на все проекторы (пакетная настройка) ... 162
Настройки передачи с флеш-накопителя USB ... 162
Настройки передачи от компьютера ... 163
Уведомление об ошибке пакетной настройки ... 164

Техническое обслуживание проектора 165

Техническое обслуживание проектора ... 166
Очистка объектива ... 167
Очистка корпуса проектора ... 168
Техническое обслуживание воздушного фильтра и вентиляционных отверстий ... 169
Очистка воздушного фильтра и вентиляционных отверстий ... 169
Замена воздушного фильтра ... 169
Техническое обслуживание лампы проектора ... 172
Замена лампы ... 172
Сброс таймера лампы ... 175

Решение проблем 176

Проблемы с проектором ... 177
Состояние индикаторов проектора ... 178
Использование экрана справки по проектору ... 181
Решение проблем с изображением или звуком ... 182
Решения, если изображение не появляется ... 182
Решения, если изображения, проецируемые с помощью функции USB Display, неправильные ... 182
Решения, когда появляется сообщение "Нет сигнала" ... 183
Отображение с ноутбука ... 183
Отображение с ноутбука Mac ... 184
Решения, когда появляется сообщение "Не поддерживается" ... 184
Решения, когда появляется только часть изображения ... 184
Решения, когда изображение не прямоугольное ... 184
Решения, когда изображение имеет шум или помехи ... 185
Решения, когда изображение расплывчатое или смазанное ... 186
Решения, когда яркость или цвета изображения неправильные ... 186
Решения проблем со звуком ... 187
Решения, когда имена файлов изображений в функции PC Free отображаются неправильно ... 187
Решение проблем при работе проектора и пульта дистанционного управления ... 188
Решения проблем с питанием проектора или его отключением ... 188
Решения проблем с пультом дистанционного управления ... 188
Решения проблем с паролем ... 189
Решение, когда появляется сообщение "Зарядка батареи, обеспечивающей индикацию времени, заканчивается." ... 189
Решение проблем с сетью ... 190
Решения в случае ошибки беспроводной аутентификации ... 190
Решения, когда невозможно получить доступ к проектору через сеть ... 190
Решения, когда по эл. почте не приходят предупреждения ... 190
Решения, когда изображение во время проецирования по сети имеет помехи ... 191
Решения, когда невозможно соединиться с помощью функции Screen Mirroring ... 191
Решения, когда изображение или звук во время подключения с помощью функции Screen Mirroring содержит помехи ... 192

Приложение 193

Дополнительные принадлежности и запасные части ... 194

Экраны ... 194
Кабели ... 194
Кронштейны ... 194
Подключение по беспроводной сети ... 194
Внешние устройства ... 195
Запасные части ... 195

Размер экрана и расстояние проецирования ... 196

Разрешение отображения, поддерживаемое монитором ... 203

Технические характеристики проектора ... 205

Спецификации соединителя ... 208

Внешние размеры ... 210

Системные требования для функции USB Display ... 214

Перечень символов и правил техники безопасности ... 215

Глоссарий ... 218

Примечания ... 220

Indication of the manufacturer and the importer in accordance with requirements of EU directive ... 220
Ограниченное применение ... 220
Рекомендации по операционной системе ... 220
Торговые марки ... 221
Уведомление об авторских правах ... 221
Определение авторского права ... 222

Условные Обозначения, Используемые в Данном Руководстве

Символы техники безопасности

Для проектора и в его руководстве пользователя используются графические символы и метки для указания на информацию, указывающую на то, как безопасно пользоваться проектором.

Прочитайте инструкции (и неукоснительно следуйте им), которые помечены этими символами и метками во избежание травм персонала или порчи имущества.

⚠ **Предупреждение**	Данный символ указывает на информацию, игнорирование которой может привести к травме или даже смерти людей.
⚠ **Предостережение**	Данный символ сообщает информацию, игнорирование которой может причинить вред или физические повреждения людям из-за неправильного обращения.

Общая информация по условным обозначениям

Внимание	Эта метка указывает на процедуры, которые при недостаточной осторожности могут привести к повреждению оборудования или травме персонала.
	Эта метка указывает на дополнительную информацию, которая может быть полезна.
[Название кнопки]	Указывает наименования кнопок на пульте ДУ или на проекторе. Пример: кнопка [Esc]
Название меню / настройки	Указывает названия пунктов меню и настроек проектора. Пример: Выберите пункт меню **Изображен.** ☛ **Изображен.** > **Дополнительно**
▶▶	Эта метка указывает на соответствующие страницы.

☛	Эта метка указывает на уровень текущего меню проектора.

Дополнительная информация

- "Поиск информации с помощью Руководства" стр.9
- "Получение последней версии документов" стр.10

Руководство PDF позволяет выполнять поиск нужной информации по ключевым словам или прямо переходить к определенным разделам, используя закладки. Можно распечатать только необходимые вам страницы. В данном разделе представлены инструкции по использованию руководства PDF, открытого на компьютере в программе Adobe Reader X.

Дополнительная информация

- "Поиск по ключевым словам" стр.9
- "Прямой переход с помощью закладок" стр.9
- "Печать только необходимых страниц" стр.9

Поиск по ключевым словам

Нажмите кнопку **Редактировать** > **Расширенный поиск**. Введите в окне поиска ключевое слово (текст) для поиска нужной информации и нажмите кнопку **Поиск**. Результаты выводятся на экран в виде списка. Для перехода на конкретную страницу щелкните один из отобразившихся результатов.

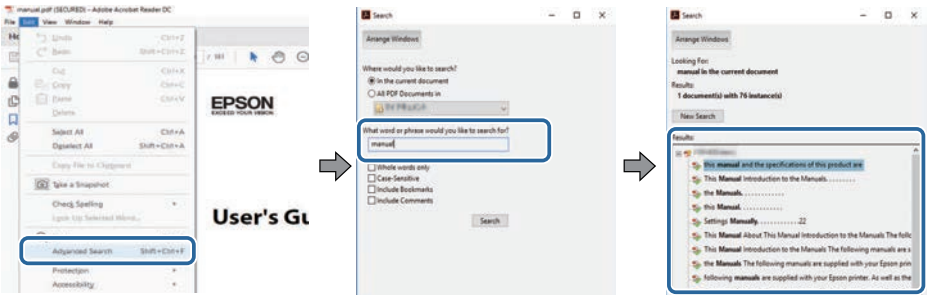

Прямой переход с помощью закладок

Щелкните заголовок для перехода к этой странице. Нажмите кнопку + или > для просмотра заголовков нижнего уровня в данном разделе. Чтобы вернуться на предыдущую страницу, выполните следующие действия на клавиатуре.

- Windows: удерживая нажатой кнопку **Alt**, нажмите кнопку ←.
- Mac OS: удерживая нажатой командную кнопку, нажмите кнопку ←.

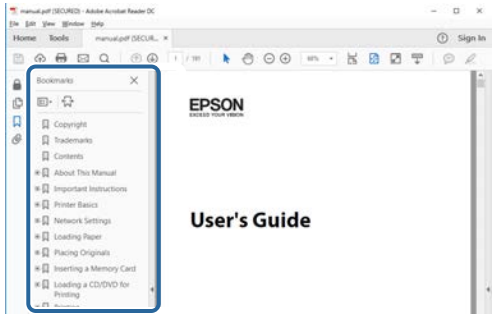

Печать только необходимых страниц

Можно извлечь и напечатать только необходимые вам страницы. Нажмите кнопку **Печать** в меню **Файл** и укажите страницы, которые необходимо напечатать, в пункте **Страницы** меню **Страницы для печати**.

- Чтобы указать диапазон страниц, укажите начальную и конечную страницу, поставив между ними дефис.
  Пример: 20–25
- Чтобы указать страницы, не составляющие диапазон, разделяйте их запятыми.
  Пример: 5, 10, 15

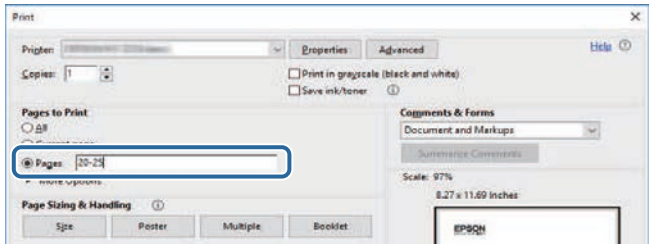

Получение последней версии документов

Последние версии руководств и технических характеристик доступны на веб-сайте Epson.

Зайдите на epson.sn и введите название проектора.

Список функций

EB-992F/EB-982W/EB-W49/EB-FH52/EB-W52/EB-W51/EB-FH06/EB-W06

В нижеследующей таблице приводится список функций, поддерживаемых различными моделями проектора. Поддерживаемые функции отмечены значком "✓".

	EB-992F	EB-982W	EB-W49	EB-FH52	EB-W52	EB-W51	EB-FH06	EB-W06
Разрешение	Full HD	WXGA	WXGA	Full HD	WXGA	WXGA	Full HD	WXGA
	1920×1080	1280×800	1280×800	1920×1080	1280×800	1280×800	1920×1080	1280×800
Проводная ЛВС	✓	✓	✓	-	-	-	-	-
Беспроводная ЛВС (встроено)	✓	-	-	✓	✓	-	-	-
Беспроводная ЛВС (дополнительно)	-	✓	✓	-	-	✓	✓	✓
Screen Mirroring	✓	-	-	✓	-	-	-	-
Порты HDMI1/HDMI2	✓	✓	✓	✓	-	-	✓	-
Порт HDMI	-	-	-	-	✓	✓	-	✓
Порты Computer1/Computer2	✓	✓	✓	-	-	-	-	-
Порт Computer	-	-	-	✓	✓	✓	✓	✓
Порт Video	✓	✓	✓	✓	✓	✓	✓	✓
Порт USB-A	✓	✓	✓	✓	✓	✓	✓	✓
Порт USB-B	✓	✓	✓	✓	✓	✓	✓	✓
Порты L-Audio-R	✓	✓	✓	✓	✓	✓	✓	✓
Порты Audio 1/Audio 2	✓	✓	✓	-	-	-	-	-
Порт Mic	✓	✓	-	-	-	-	-	-
Порт Monitor Out	✓	✓	✓	-	-	-	-	-
Порт Audio Out	✓	✓	✓	-	-	-	-	-
Порт RS-232C	✓	✓	✓	-	-	-	-	-
Крышка объектива	✓	✓	✓	✓	✓	✓	✓	✓

	EB-992F	EB-982W	EB-W49	EB-FH52	EB-W52	EB-W51	EB-FH06	EB-W06
Ползунок коррекции горизонтальных трапецеидальных искажений	✓	✓	✓	✓	✓	✓	✓	✓
Кольцо масштабирования	✓	✓	✓	✓	✓	✓	✓	✓
Камера для документов (дополнительно)	✓	✓	✓	✓	✓	✓	✓	✓
Звуковой сигнал (Включение/Выключение)	✓	✓	✓	✓	✓	✓	✓	✓
Настройка Дата и время	✓	-	-	✓	-	-	-	-
Настройки графика	✓	-	-	✓	-	-	-	-
Верт. автокоррекция	✓	✓	✓	✓	✓	✓	✓	✓
PC Free	✓	✓	✓	✓	✓	✓	✓	✓
Энергопотребл. (3 уровня)	✓	✓	✓	-	-	-	-	-
Энергопотребл. (2 уровня)	-	-	-	✓	✓	✓	✓	✓
Пакетная настройка (флеш-накопитель USB)	✓	✓	✓	✓	✓	✓	✓	✓
Пакетная настройка (кабель USB)	✓	✓	✓	✓	✓	✓	✓	✓
Защита логотипа	✓	✓	✓	✓	✓	✓	✓	✓
Защита сети	✓	✓	✓	✓	✓	✓	✓	✓
Защита графика	✓	-	-	✓	-	-	-	-
Защита Screen Mirroring	✓	-	-	✓	-	-	-	-
Epson iProjection	✓	✓	✓	✓	✓	✓	✓	✓
Epson Projector Management	✓	✓	✓	✓	✓	✓	✓	✓
Epson Web Control	✓	✓	✓	✓	✓	✓	✓	✓
Уведом. по почте	✓	✓	✓	✓	✓	✓	✓	✓
SNMP	✓	✓	✓	✓	✓	✓	✓	✓
Безопасное HTTP-соединение (HTTPS)	✓	-	-	✓	-	-	-	-
Команды ESC/VP21	✓	✓	✓	✓	✓	✓	✓	✓

	EB-992F	EB-982W	EB-W49	EB-FH52	EB-W52	EB-W51	EB-FH06	EB-W06
PJLink	✓	✓	✓	-	-	-	-	-
Crestron Connected	✓	✓	✓	-	-	-	-	-

EB-972/EB-118/EB-X49/EB-E20/EB-X51/EB-E10/EB-X06/EB-E01/EB-X500/EB-E500

В нижеследующей таблице приводится список функций, поддерживаемых различными моделями проектора. Поддерживаемые функции отмечены значком "✓".

	EB-972	EB-118	EB-X49	EB-E20	EB-X51	EB-E10	EB-X06	EB-E01	EB-X500	EB-E500
Разрешение	XGA	XGA	XGA	XGA	XGA	XGA	XGA	XGA	XGA	XGA
	1024×768	1024×768	1024×768	1024×768	1024×768	1024×768	1024×768	1024×768	1024×768	1024×768
Проводная ЛВС	✓	✓	✓	-	-	-	-	-	-	-
Беспроводная ЛВС (встроено)	-	-	-	-	-	-	-	-	-	-
Беспроводная ЛВС (дополнительно)	✓	✓	✓	-	✓	-	✓	-	✓	-
Screen Mirroring	-	-	-	-	-	-	-	-	-	-
Порты HDMI1/HDMI2	✓	✓	-	-	-	-	-	-	-	-
Порт HDMI	-	-	✓	✓	✓	✓	✓	✓	✓	✓
Порты Computer1/Computer2	✓	✓	✓	✓	-	-	-	-	-	-
Порт Computer	-	-	-	-	✓	✓	✓	✓	✓	✓
Порт Video	✓	✓	✓	✓	✓	-	✓	-	✓	-
Порт USB-A	✓	✓	✓	-	✓	-	✓	-	✓	-
Порт USB-B	✓	✓	✓	✓	✓	✓	✓	✓	✓	✓
Порты L-Audio-R	✓	✓	✓	✓	✓	-	✓	-	✓	-
Порты Audio 1/Audio 2	✓	✓	✓	✓	-	-	-	-	-	-
Порт Mic	✓	✓	-	-	-	-	-	-	-	-
Порт Monitor Out	✓	✓	✓	✓	-	-	-	-	-	-
Порт Audio Out	✓	✓	✓	✓	-	-	-	-	-	-
Порт RS-232C	✓	✓	✓	✓	-	-	-	-	-	-

	EB-972	EB-118	EB-X49	EB-E20	EB-X51	EB-E10	EB-X06	EB-E01	EB-X500	EB-E500
Крышка объектива	✓	✓	✓	✓	✓	-	✓	-	✓	-
Ползунок коррекции горизонтальных трапецеидальных искажений	✓	✓	✓	✓	✓	-	✓	-	✓	-
Кольцо масштабирования	✓	✓	✓	-	✓	-	✓	-	✓	-
Камера для документов (дополнительно)	✓	✓	✓	-	✓	-	✓	-	✓	-
Звуковой сигнал (Включение/Выключение)	✓	✓	✓	-	✓	-	✓	-	✓	-
Настройка Дата и время	-	-	-	-	-	-	-	-	-	-
Настройки графика	-	-	-	-	-	-	-	-	-	-
Верт. автокоррекция	✓	✓	✓	-	✓	-	✓	-	✓	-
PC Free	✓	✓	✓	-	✓	-	✓	-	✓	-
Энергопотребл. (3 уровня)	✓	✓	-	-	-	-	-	-	-	-
Энергопотребл. (2 уровня)	-	-	✓	✓	✓	✓	✓	✓	✓	✓
Пакетная настройка (флеш-накопитель USB)	✓	✓	✓	-	✓	-	✓	-	✓	-
Пакетная настройка (кабель USB)	✓	✓	✓	✓	✓	✓	✓	✓	✓	✓
Защита логотипа	✓	✓	✓	✓	✓	✓	✓	✓	✓	✓
Защита сети	✓	✓	✓	-	✓	-	✓	-	✓	-
Защита графика	-	-	-	-	-	-	-	-	-	-
Защита Screen Mirroring	-	-	-	-	-	-	-	-	-	-
Epson iProjection	✓	✓	✓	-	✓	-	✓	-	✓	-
Epson Projector Management	✓	✓	✓	-	✓	-	✓	-	✓	-
Epson Web Control	✓	✓	✓	-	✓	-	✓	-	✓	-
Уведом. по почте	✓	✓	✓	-	✓	-	✓	-	✓	-
SNMP	✓	✓	✓	-	✓	-	✓	-	✓	-

	EB-972	EB-118	EB-X49	EB-E20	EB-X51	EB-E10	EB-X06	EB-E01	EB-X500	EB-E500
Безопасное HTTP-соединение (HTTPS)	-	-	-	-	-	-	-	-	-	-
Команды ESC/VP21	✓	✓	✓	-	✓	-	✓	-	✓	-
PJLink	✓	✓	✓	-	-	-	-	-	-	-
Crestron Connected	✓	✓	✓	-	-	-	-	-	-	-

Первое знакомство с проектором

Обратитесь к этим разделам, чтобы узнать больше о функциях и названиях деталей проектора.

Дополнительная информация

- "Функции проектора" стр.17
- "Детали и функции проектора" стр.19

Проектор оснащен следующими специальными функциями. Подробные сведения см. в этих разделах.

Дополнительная информация

- "Быстрая и простая настройка" стр.17
- "Удобное беспроводное проецирование" стр.17

Быстрая и простая настройка

- Функция Direct Power On для включения проектора непосредственно после присоединения вилки к розетке.
- Функция Автовкл. питания предназначена для включения проектора после того, как он распознает сигнал изображения с порта, указанного в качестве источника **Автовкл. питания**.
- На Главном экране можно легко выбрать источник сигнала изображения и воспользоваться полезными функциями.
- Автоматическая коррекция трапецеидальных искажений по вертикали в реальном времени всегда обеспечивает отображение прямоугольного экрана (Верт. автокоррекция).
- Регулировка трапецеидальных искажений по горизонтали позволяет быстро откорректировать горизонтальное искажение проецируемого изображения.

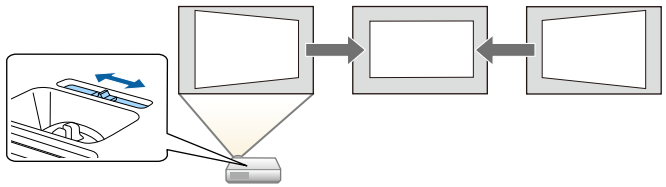

Дополнительная информация

- "Верт. автокоррекция" стр.53
- "Настройка проектора – Меню Расширен." стр.142
- "Список функций" стр.11
- "Включение проектора" стр.42
- "Корректировка формы изображения с помощью ползунка регулировки горизонтальных трапецеидальных искажений" стр.53

Удобное беспроводное проецирование

- Функция Screen Mirroring (Зеркальное отображение экрана) применяется для работы проектора с мобильным устройством посредством беспроводной технологии Miracast.

- Функция Epson iProjection (Windows/Mac) предназначена для проецирования одновременно до четырех изображений посредством разделения проецируемого экрана. Можно проецировать изображения с компьютеров по сети, либо на смартфонах или планшетах.

Подробные сведения см. в *Руководство по эксплуатации Epson iProjection (Windows/Mac)*.

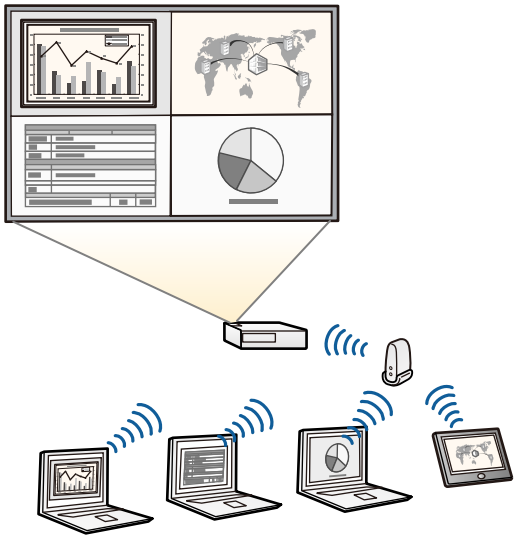

- Программу и руководство можно загрузить со следующего веб-сайта:
  http://www.epson.com/

- Приложение Epson iProjection (iOS/Android) предназначено для беспроводного подключения проектора к мобильному устройству посредством приложения, имеющегося в App Store или Google Play.

Все расходы, связанные с использованием App Store или Google Play, несет пользователь.

- Приложение Epson iProjection (Chromebook) предназначено для беспроводного подключения проектора к устройству (Chromebook) посредством приложения, имеющегося в Chrome Web Store.

Все расходы, связанные с получением данных из Chrome Web Store, несет пользователь.

Дополнительная информация

- "Список функций" стр.11
- "Использование проектора в сети" стр.92

В следующих разделах описываются детали проектора и их функции.

Если не указано иное, все функции, описанные в настоящем руководстве, поясняются на изображениях модели EB-992F.

Дополнительная информация

- "Детали проектора - спереди" стр.19
- "Детали проектора – сзади" стр.20
- "Детали проектора – на основании" стр.22
- "Детали проектора – панель управления" стр.22
- "Детали проектора – пульт дистанционного управления" стр.24
- "Список функций" стр.11

Детали проектора - спереди

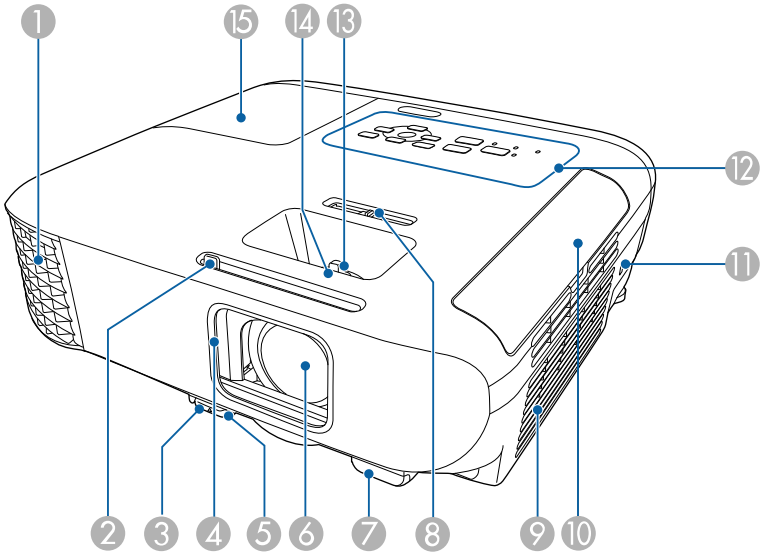

Название		Функция
1	Выходное отверстие для воздуха	Выходное вентиляционное отверстие служит для внутреннего охлаждения проектора. **⚠ Предупреждение** Не смотрите в вентиляционное отверстие. При взрыве лампы выбрасываемый газ, а также мелкие осколки стекла могут стать причиной травмы. При попадании стекла в дыхательные пути, в глаза или рот обратитесь к врачу. **⚠ Предостережение** Не приближайте к этому отверстию лицо и руки и не ставьте перед ним предметы, которые могут испортиться от нагрева выходящим из отверстия воздухом. Горячий воздух из выходного вентиляционного отверстия может стать причиной ожогов, деформации или несчастных случаев.
2	Рычаг ползунка переключателя подавления сигнала аудио/видео	Чтобы открыть или закрыть крышку отсека лампы, сдвиньте ручку.
3	Рычаг разблокировки опоры	Нажмите на рычаг разблокировки опоры, чтобы отрегулировать высоту передней опоры.
4	Крышка объектива	С целью защиты объектива закройте шторку, если проектор не используется. Закрывая его во время проецирования, можно скрыть изображение и отключить звук.
5	Передняя регулируемая опора	Если проектор устанавливается на поверхности (например, на столе), отрегулируйте ножку, чтобы правильно расположить изображение.
6	Объектив	Обеспечивает проецирование изображение.

Название		Функция
⑦	Приемник сигнала от пульта дистанционного управления	Принимает сигналы от пульта дистанционного управления.
⑧	Ползунок коррекции горизонтальных трапецеидальных искажений	Корректировка горизонтального искажения проецируемого изображения.
⑨	Отверстие воздухозаборника (воздушный фильтр)	Служит для забора воздуха для внутреннего охлаждения проектора.
⑩	Крышка воздушного фильтра	Откройте, чтобы получить доступ к воздушному фильтру.
⑪	Гнездо защиты	Гнездо защиты поддерживается системой Microsaver Security System производства компании Kensington.
⑫	Панель управления	Используется для управления проектором.
⑬	Кольцо масштабирования	Служит для регулировки размера изображения.
⑭	Фокальное кольцо	Служит для фокусировки изображения. Форма изменяется в зависимости от модели используемого проектора.
⑮	Крышка отсека лампы	Откройте, чтобы получить доступ к лампе проектора.

Дополнительная информация

- "Состояние индикаторов проектора" стр.178
- "Список функций" стр.11
- "Изменение размера изображения с помощью кольца масштабирования" стр.58
- "Фокусировка изображения с помощью кольца фокусировки" стр.59
- "Корректировка формы изображения с помощью ползунка регулировки горизонтальных трапецеидальных искажений" стр.53

Детали проектора – сзади

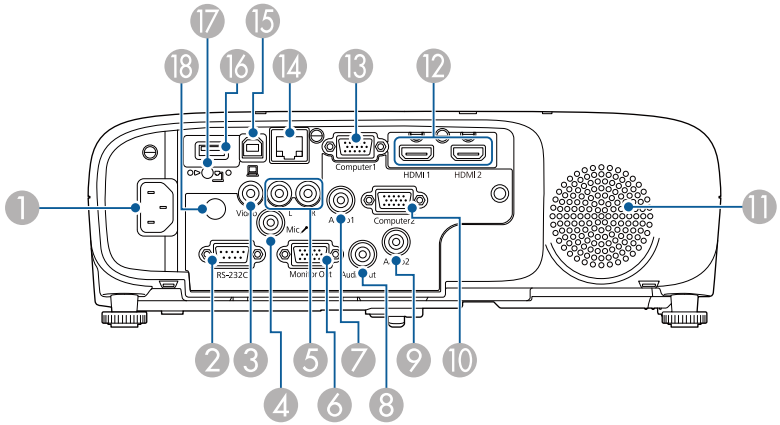

EB-E01/EB-E500

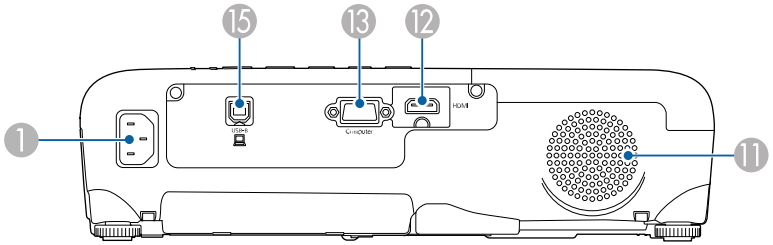

Название		Функция
①	Вход для подачи питания	Служит для подключения кабеля питания к проектору.
②	Порт RS-232C	Предназначен для подключения кабеля RS-232C, чтобы управлять проектором с компьютера. (обычно этот порт не используется).
③	Порт Video	Для компонентных видеосигналов от источников видеосигнала.

Название		Функция
④	Порт Mic	Звуковой вход с микрофона.
⑤	Порты L-Audio-R	Вход звукового сигнала с оборудования, подключенного к порту Video.
⑥	Порт Monitor Out	Вывод аналогового сигнала RGB с порта Computer1 на внешний монитор. Вывод сигналов, поданных на вход с других портов, невозможен.
⑦	Порт Audio 1	Для звукового сигнала от оборудования, подключенного к порту Computer1.
⑧	Порт Audio Out	Служит для воспроизведения звука от текущего источника входного сигнала или порта микрофона Mic через внешний динамик.
⑨	Порт Audio 2	Для звукового сигнала от оборудования, подключенного к порту Computer2.
⑩	Порт Computer2	Передача входных сигналов изображения от компьютера.
⑪	Динамик	Вывод звука.
⑫	Порты HDMI1, HDMI2 Порт HDMI	Предназначен для подачи видеосигналов от HDMI-совместимой видеоаппаратуры и компьютеров. Этот проектор поддерживает стандарт HDCP.
⑬	Порт Computer Порт Computer1	Передача входных сигналов изображения от компьютера.
⑭	Порт LAN	Предназначен для подключения сетевого кабеля к сети.
⑮	Порт USB-B	Предназначен для подключения кабеля USB к компьютеру для проецирования изображений с компьютера.
⑯	Порт USB-A	Подключите запоминающее устройство USB или цифровую камеру и проецируйте фильмы или изображения с помощью PC Free. Подключение к дополнительной камере для документов. Подключение модуля беспроводной ЛВС.

Название		Функция
⑰	Винт крепления модуля беспроводной ЛВС	Закрепление крышки модуля беспроводной ЛВС.
⑱	Приемник сигнала от пульта дистанционного управления	Принимает сигналы от пульта дистанционного управления.

Дополнительная информация

- "Список функций" стр.11

Детали проектора – на основании

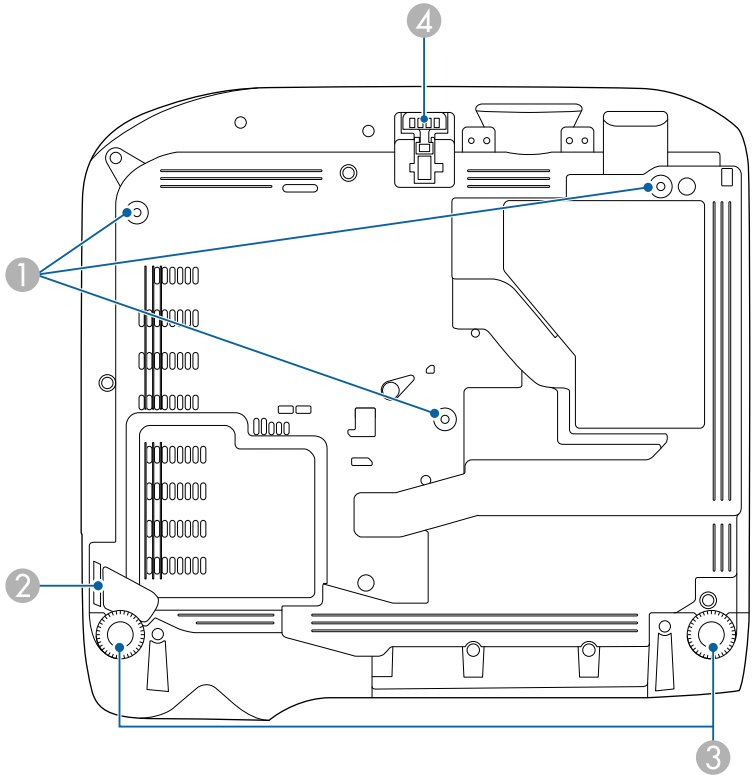

Название		Функция
1	Места для крепления к потолку (три точки)	При подвешивании проектора к потолку в этих точках следует закрепить дополнительный потолочный крепеж.
2	Точка крепления защитного тросика	Пропустите через проем тросик с замком (приобретается отдельно), прикрепите к месту установки и закройте замок. Кроме того, эту точку можно использовать для крепления дополнительного защитного провода для защиты проектора от падения с потолка или стены.
3	Задняя опора	При настольной установке проектора поверните ножки, чтобы отрегулировать наклон по горизонтали за счет их выдвижения или втягивания.
4	Передняя регулируемая опора	Если проектор устанавливается на поверхности (например, на столе), отрегулируйте ножку, чтобы правильно расположить изображение.

Дополнительная информация

- "Установка защитного тросика" стр.90

Детали проектора – панель управления

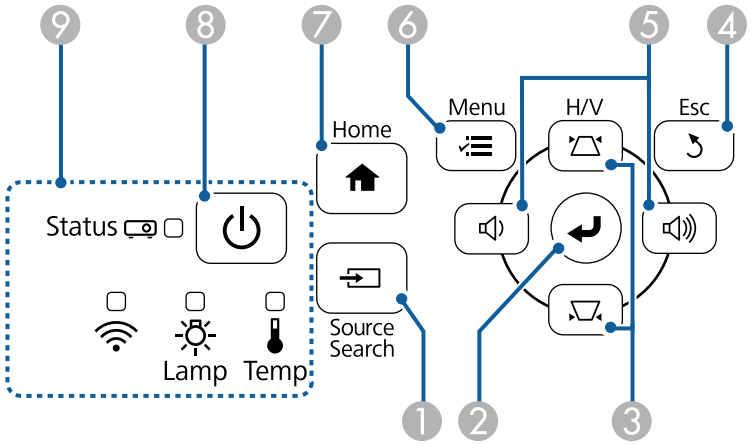

EB-E20/EB-E10/EB-E01/EB-E500

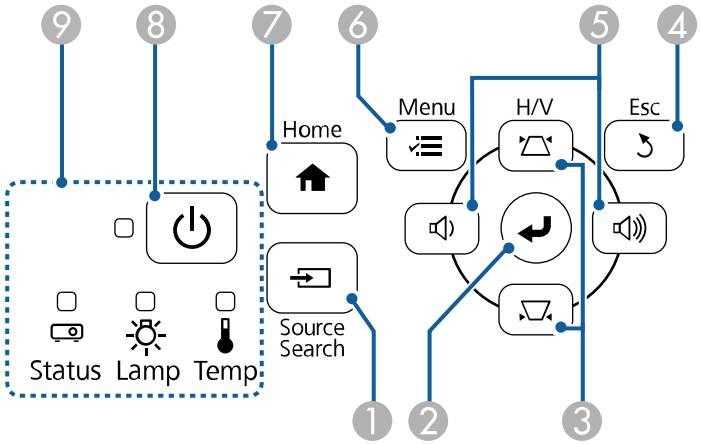

Название		Функция
1	Кнопка [Source Search]	Переход к следующему источнику входного сигнала.
2	Кнопка [Enter] [↵]	Ввод текущего варианта выбора и переход на следующий уровень при отображении меню и справочной информации проектора. Оптимизирует параметры **Трекинг**, **Синхронизация** и **Позиция** в меню проектора **Сигнал** во время проецирования аналогового RGB-сигнала с порта Computer.
3	Кнопки регулировки трапецеидальных искажений и кнопки со стрелками	Отображает экран Корр-ия трапеции, на котором можно откорректировать трапецеидальный искажения. Выбор пунктов при отображении меню или справочной информации.
4	Кнопка [Esc]	Служит для прекращения выполнения текущей функции. Возврат к предыдущему уровню меню при его отображении меню проектора.
5	Кнопки громкости и кнопки со стрелками	: Уменьшение громкости звука. : Увеличение громкости звука. Служит для коррекции трапецеидальных искажений по горизонтали при отображении экрана Корр-ия трапеции. Выбор пунктов при отображении меню или справочной информации.
6	Кнопка [Menu]	Открытие и закрытие меню проектора.
7	Кнопка [Home]	Открытие и закрытие Главного экрана.
8	Кнопка питания [⏻]	Включение и выключение питания проектора.
9	Индикаторы	Показывает состояние проекционной лампы.

Дополнительная информация

- "Настройки входного сигнала - Меню Сигнал" стр.138
- "Главный экран" стр.43
- "Состояние индикаторов проектора" стр.178
- "Корректировка формы изображения с помощью кнопок корректировки трапецеидального искажения" стр.54

Детали проектора – пульт дистанционного управления

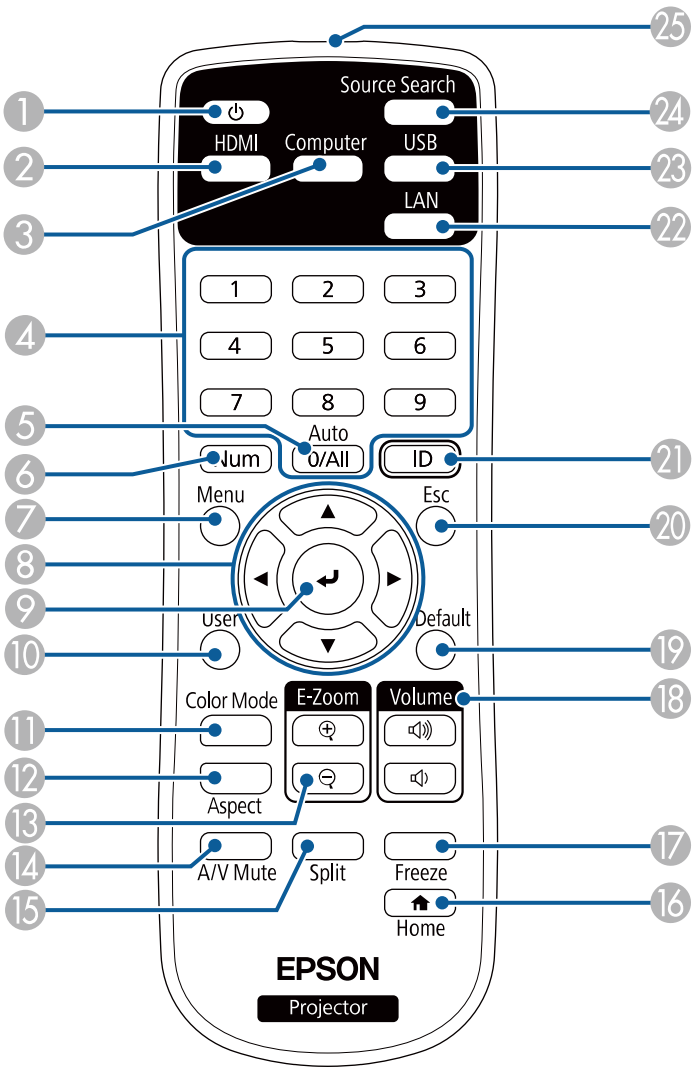

Название		Функция
1	Кнопка питания [⏻]	Включение и выключение питания проектора.
2	Кнопка [HDMI]	Переключение источника изображения между портами HDMI.
3	Кнопка [Computer]	Переключает источник изображения на порты Computer.
4	Цифровые кнопки	При удержании кнопки [Num] позволяют ввести цифры в меню проектора.
5	Кнопка [Auto]	Оптимизирует параметры **Трекинг**, **Синхронизация** и **Позиция** в меню проектора **Сигнал** во время проецирования аналогового RGB-сигнала с портов Computer.
6	Кнопка [Num]	Удержите эту кнопку нажатой, чтобы ввести числа с помощью цифровых кнопок.
7	Кнопка [Menu]	Открытие и закрытие меню проектора.
8	Кнопки со стрелками	Выбор пунктов при отображении меню проектора.
9	Кнопка [Enter] [↵]	Ввод текущего варианта выбора и переход на следующий уровень при отображении меню проектора.
10	Кнопка [User]	Выполнение настройки с помощью параметра **Польз. кнопка** в меню проектора **Настройки**.
11	Кнопка [Color Mode]	Изменение режима цветности.
12	Кнопка [Aspect]	Изменение режима формата.
13	Кнопки [E-Zoom]+/–	Изменение размера проецируемого изображения.
14	Кнопка [A/V Mute]	Временное включение или выключение видео- или аудиосигнала.
15	Кнопка [Split]	Одновременное проецирование двух изображений из различных источников путем разделения проецируемого экрана.
16	Кнопка [Home]	Открытие и закрытие Главного экрана.

Название		Функция
⑰	Кнопка [Freeze]	Приостановка и возобновление воспроизведения изображений.
⑱	Кнопки [Volume] для увеличения/уменьшения громкости	Корректировка уровня звука динамика.
⑲	Кнопка [Default]	Возврат выбранной настройки к ее значению по умолчанию.
⑳	Кнопка [Esc]	Служит для прекращения выполнения текущей функции. Возврат к предыдущему уровню меню при его отображении меню проектора.
㉑	Кнопка [ID]	Удерживая эту кнопку, нажимайте на цифровые кнопки, чтобы выбрать ID проектора, которым вы хотите управлять с помощью пульта.
㉒	Кнопка [LAN]	Изменяет источник изображения между устройствами, подключенными в сеть.
㉓	Кнопка [USB]	Переключение источника изображения между портами USB Display и USB-A.
㉔	Кнопка [Source Search]	Переход к следующему источнику входного сигнала.
㉕	Зона излучения света на пульте дистанционного управления	Служит для подачи сигналов пульта дистанционного управления.

Дополнительная информация

- "Формат изображения" стр.62
- "Наст. производит. (Цветовой режим)" стр.65
- "Настройки входного сигнала - Меню Сигнал" стр.138
- "Настройка проектора – Меню Расширен." стр.142
- "Главный экран" стр.43
- "Одновременное проецирование двух изображений" стр.69
- "Присоединение к компьютеру для передачи видео- и аудиосигнала через USB" стр.31
- "Проецирование презентации PC Free" стр.72
- "Использование проектора в сети" стр.92

Настройка проектора

Ниже приводятся инструкции по настройке проектора.

Дополнительная информация

- "Размещение проектора" стр.27
- "Соединения проектора" стр.30
- "Установка батареек в пульт дистанционного управления" стр.38
- "Работа с пультом дистанционного управления" стр.39
- "Открывание крышки линзы" стр.40

Проектор можно расположить почти на любой плоской поверхности.

Если необходимо использовать проектор в зафиксированном положении, можно также прикрепить его к потолку с помощью потолочного кронштейна. При подвешивании проектора к потолку требуется дополнительный потолочный кронштейн.

При выборе местоположения проектора обратите внимание на следующие моменты:

- Проектор должен устанавливаться на прочной и ровной поверхности или крепиться с помощью подходящего кронштейна.

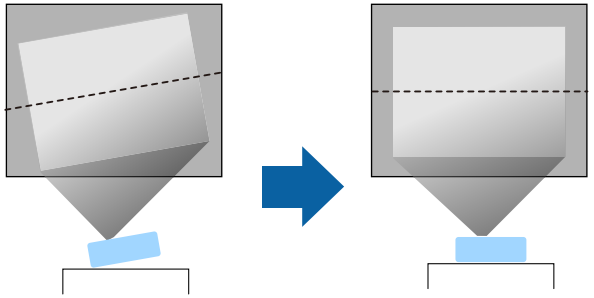

- Оставьте вокруг проектора и под ним достаточно места для вентиляции и не располагайте его на чем-либо или рядом с чем-либо, что может закрыть вентиляционные отверстия.
- Расположите проектор так, чтобы он был направлен прямо на экран, не под углом.

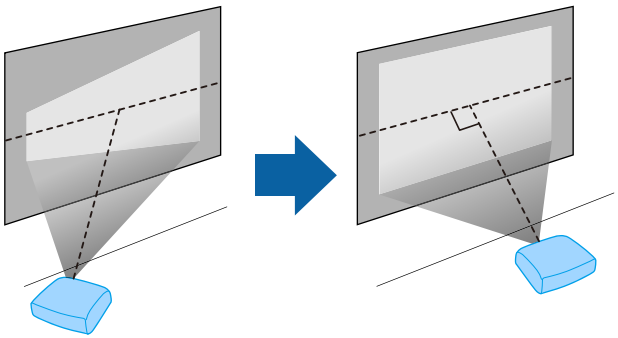

Если невозможно установить проектор так, чтобы он был направлен прямо на экран, устраните возникшее трапецеидальное искажение с помощью элементов управления проектора. Для достижения наилучшего качества изображения рекомендуем отрегулировать положение установки проектора так, чтобы получить правильные размер и форму изображения.

⚠ Предупреждение

- При подвешивании проектора к потолку необходимо установить потолочный монтаж. Если установить проектор неправильно, он может упасть, что может привести к его повреждению или травмам людей.
- Не используйте клей в точках крепления потолочного кронштейна, чтобы избежать ослабевания затяжки винтов, а также смазочные материалы, масла или похожие вещества на проекторе; корпус проектора может треснуть, что приведет к его падению. Это может привести к серьезной травме человека, находящегося под потолочным креплением, а также к повреждению проектора.
- Неправильная установка проектора на потолочный кронштейн может привести к падению монитора. Установив определенный кронштейн Epson, предназначенный для вашего проектора, хорошо закрепите его во всех точках крепления кронштейнов подвески. А также закрепите проектор и кронштейн проводом, достаточно прочным, чтобы выдержать их вес.
- Не устанавливайте проектор в месте с высоким уровнем запыленности или влажности, а также с содержанием дыма или пара. В противном случае возможен пожар или поражение электрическим током. Кроме того, разрушается корпус проектора. В результате таких повреждений он может упасть с крепления.
  Примеры условий, которые могут стать причиной падения проектора из-за разрушения корпуса
  - Места, подверженные воздействию сильного дыма и взвешенных в воздухе частиц масла, такие как фабрики или кухни.
  - Места, в которых присутствуют летучие растворители или химикаты, такие как фабрики или лаборатории
  - Места, в которых проектор мог бы подвергнуться воздействию моющих средств или химикатов, такие как фабрики или кухни
  - Места, в которых часто используются ароматические масла, такие как комнаты отдыха
  - Вблизи устройств, образующих сильный дым, взвешенные в воздухе частицы масла или пену на мероприятиях

⚠ Предупреждение

- Не закрывайте входные и выходные вентиляционные отверстия проектора. В противном случае повысится температура внутри устройства и может произойти возгорание.
- Запрещается эксплуатировать и хранить проектор в местах с высоким содержанием пыли и грязи. Иначе может ухудшиться качество проецируемого изображения либо может засориться воздушный фильтр, что приведет к неисправности или возгоранию.
- Не устанавливайте проектор на неустойчивую поверхность или на место, которое не выдержит вес проектора. Иначе он может упасть или опрокинуться, что может привести к несчастному случаю или травме.
- При его установке на высоте, примите меры против падения путем применения проводов для обеспечения безопасности в чрезвычайных ситуациях, например при землетрясении, и предотвращения несчастных случаев. При неправильной установке возможно падение проектора, приводящее к несчастным случаям и травмам.
- Запрещается выполнять установку в местах, подверженных воздействию соли или агрессивных газов, например сернистого газа от горячих источников. Иначе коррозия может привести к падению проектора. А также это может вызвать нарушения в работе проектора.

Внимание

- Запрещается пользоваться проектором в положении на боку. Это приведет к неправильной работе проектора.
- Если проектор используется на высоте более 1500 м над уровнем моря, установите для параметра **Высотный режим** значение **Вкл.** в меню проектора, чтобы обеспечить правильный температурный режим внутри проектора.
  ☛ **Расширен.** > **Операция** > **Высотный режим**
- Не рекомендуется устанавливать проектор в местах, подверженных воздействию высокой влажности и запыленности, а также дыма от источников огня или сигаретного дыма.

Дополнительная информация

- "Настройка проектора и варианты установки" стр.28
- "Расстояние проецирования" стр.28
- "Форма изображения" стр.53
- "Настройка проектора – Меню Расширен." стр.142

Настройка проектора и варианты установки

Настроить и установить проектор можно следующим образом:

Спереди / Сзади

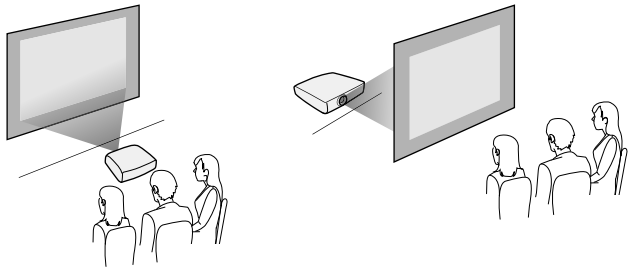

Спереди на потолке / Сзади на потолке

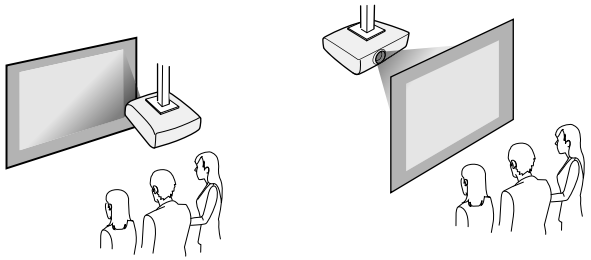

Проверьте, что выбран параметр **Проецирование** в меню **Расширен.** проектора в зависимости от используемого способа установки.

Дополнительная информация

- "Режимы проецирования" стр.49

Расстояние проецирования

Примерный размер изображения определяется расстоянием, на котором располагается проектор от экрана. Размер изображения увеличивается

при отдалении проектора от экрана, но может сильно зависеть от коэффициента масштабирования, формата изображения и других параметров.

Подробные сведения о расстоянии, на котором необходимо расположить проектор от экрана в зависимости от проецируемого изображения.

При корректировке трапецеидального искажения изображение становится немного меньше.

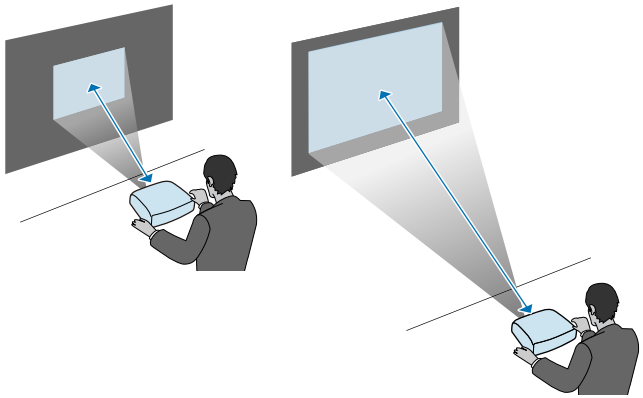

Дополнительная информация

- "Размер экрана и расстояние проецирования" стр.196

Информация о подключении проектора к различным источникам изображения содержится в этих разделах.

Внимание
Проверьте форму и ориентацию разъемов на всех кабелях, которые необходимо присоединить. Если разъем не соответствует порту, не вставляйте его с силой. Устройство или проектор могут быть повреждены или работать неправильно.

Перечень кабелей, поставляемых с проектором, см. *Руководство по быстрой установке*. Приобретите дополнительные кабели, если необходимо.

Дополнительная информация

- "Подключение к компьютеру" стр.30
- "Соединение с источниками видеосигнала" стр.32
- "Соединение с внешними устройствами USB" стр.34
- "Соединение с камерой для документов" стр.35
- "Подключение к внешним устройствам" стр.35

Подключение к компьютеру

Ниже приводятся инструкции для подключения компьютера к проектору.

Дополнительная информация

- "Присоединение к компьютеру для передачи видео- и аудиосигнала через VGA" стр.30
- "Присоединение к компьютеру для передачи видео- и аудиосигнала через USB" стр.31
- "Подключение к компьютеру для передачи видео- и аудиосигнала через HDMI" стр.32

Присоединение к компьютеру для передачи видео- и аудиосигнала через VGA

Подключить проектор к компьютеру можно с помощью компьютерного кабеля VGA.

Чтобы воспроизвести звук через систему динамиков проектора, подключите приобретаемый отдельно стерео аудиокабель длиной 3,5 мм с разъемом мини-гнездо.

- Для подключения компьютера, не имеющего видео порта VGA, необходимо использовать адаптер, позволяющий подключаться к видео порту VGA проектора.
- Кроме того, задайте порт для аудио входа в меню **Расширен.** проектора.
  ☛ **Расширен.** > **Настройки A/V** > **Настройки аудио** > **Выход аудио**
- Убедитесь, что аудиокабель имеет маркировку "No resistance" (Нет сопротивления).

1. Подключите кабель VGA к порту монитора компьютера.
2. Другой конец подключите к порту проектора Computer.

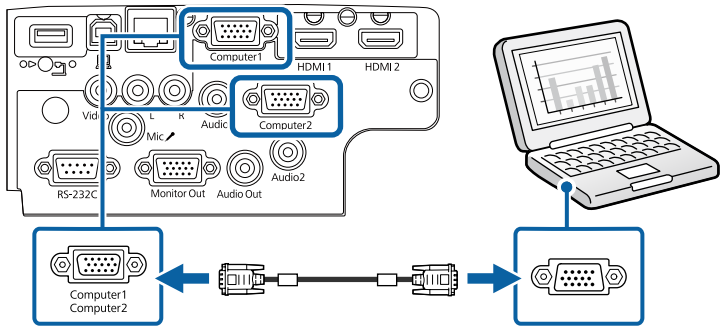

3. Затяните винты на разъеме VGA.

4 Подключите аудиокабель к гнезду наушников или аудиовыходу ноутбука или к порту динамиков или порту аудиовыхода настольного компьютера.

5 Присоедините другой конец к порту Audio, соответствующему используемому порту Computer.

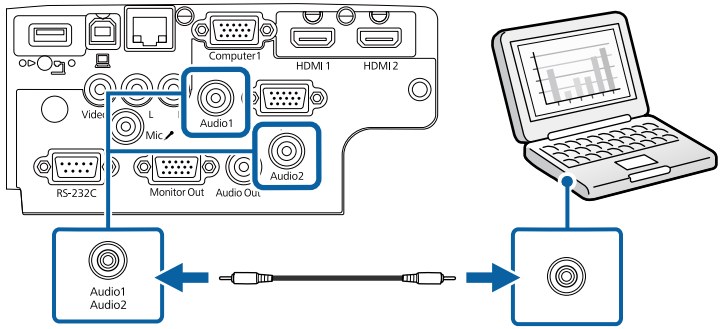

Дополнительная информация

- "Настройка проектора – Меню Расширен." стр.142
- "Список функций" стр.11

Присоединение к компьютеру для передачи видео- и аудиосигнала через USB

Если компьютер отвечает системным требованиям, можно передать на проектор видео- и аудиосигнал через порт USB компьютера. Эта функция называется USB Display. Подключите проектор к компьютеру кабелем USB.

- Соединение может работать неправильно при использовании концентратора USB. Подключайте кабель USB непосредственно к проектору.

1 Подключите кабель к порту USB-B проектора.

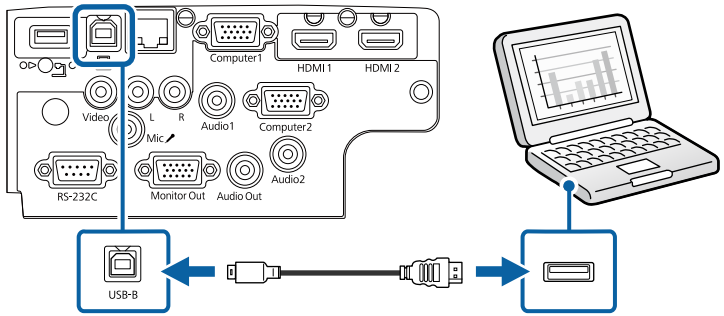

2 Другой конец соедините с любым свободным портом USB компьютера.

3 Включите проектор и компьютер.

4 Чтобы установить программное обеспечение Epson USB Display, выполните одно из следующих действий:

Прежде чем подключить проектор к компьютеру, необходимо установить это программное обеспечение (ПО).

- Windows: выберите **Выполнить EMP_UDSE.EXE** в диалоговом окне установки программного обеспечения Epson USB Display.
- Mac: папка настройки Epson USB Display отображается на экране. Выберите **USB Display Installer** и следуйте инструкциями на экране по установке программы Epson USB Display. Если папка USB Display **Setup** автоматически не появляется, дважды нажмите **EPSON_PJ_UD** > **USB Display Installer**.

5 Следуйте инструкциям на экране.

Пока проецируются изображения, не отсоединяйте кабель USB и не выключайте питание проектора.

Проектор проецирует изображение с вашего рабочего стола и воспроизводит звук, если в презентации он есть.

- Если проектор не показывает изображение, выполните одно из следующих действий:
  - Windows: нажмите **Все программы** > **EPSON Projector** > **Epson USB Display** > **Epson USB Display Ver.x.xx**.
  - Mac: дважды щелкните значок **USB Display** в папке **Application**.
- После завершения проецирования выполните одно из следующих действий:
  - Windows: Отсоедините кабель USB. Не требуется использовать функцию **Безопасное удаление устройства**.
  - Mac: выберите **Отключить** в меню пиктограммы **USB Display** на панели меню или **Dock** и отсоедините кабель USB.

Дополнительная информация

- "Системные требования для функции USB Display" стр.214
- "Список функций" стр.11

Подключение к компьютеру для передачи видео- и аудиосигнала через HDMI

Если в компьютере имеется порт HDMI, можно подключить его к проектору с помощью приобретаемого отдельно кабеля HDMI и передавать изображение со звуком с компьютера.

Для подключения компьютера Mac, не имеющего порта HDMI, необходимо использовать адаптер, позволяющий подключаться к порту HDMI проектора. Обратитесь в компанию Apple за информацией о совместимых адаптерах. Более старые компьютеры Mac (до 2009 года) могут не поддерживать передачу аудиосигнала через порт HDMI.

1 Подключите кабель HDMI к выходному порту HDMI компьютера.

2 Присоедините другой конец кабеля к порту проектора HDMI.

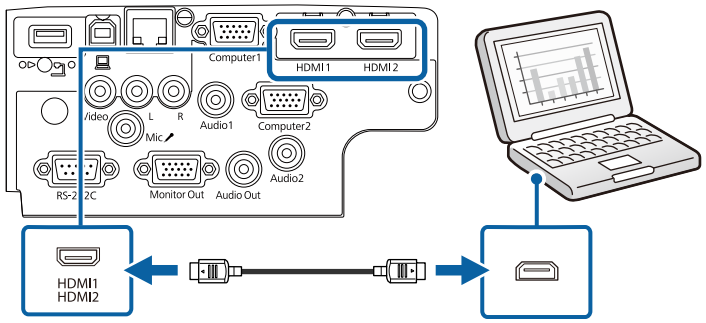

Если при прослушивании звука через HDMI-соединение имеются проблемы, подключите один конец приобретаемого отдельно 3,5 мм стерео аудиокабеля с разъемом мини-гнездо к порту Audio, а другой конец к выходному аудиопорту компьютера. Выберите аудио вход, подключенный в меню **Расширен.** проектора.

☛ **Расширен.** > **Настройки A/V** > **Настройки аудио** > **Выход аудио HDMI**

☛ **Расширен.** > **Настройки A/V** > **Настройки аудио** > **Выход аудио HDMI1**

☛ **Расширен.** > **Настройки A/V** > **Настройки аудио** > **Выход аудио HDMI2**

Дополнительная информация

- "Настройка проектора – Меню Расширен." стр.142
- "Список функций" стр.11

Соединение с источниками видеосигнала

Ниже приводятся инструкции для подключения к проектору видеоустройств.

- Если порт на присоединяемом устройстве имеет нестандартную форму, для подключения к проектору воспользуйтесь кабелем из комплекта поставки устройства или дополнительным кабелем.
- Кабели отличаются в зависимости от выходного сигнала подключенного видеооборудования.
- Некоторые типы видеооборудования могут выводить разные типы сигналов. Ознакомьтесь с руководством пользователя, поставляемым в комплекте с видеооборудованием, чтобы узнать тип сигналов на выходе.

Дополнительная информация

- "Соединение с источником видеосигнала через порт HDMI" стр.33
- "Соединение с источником композитного видеосигнала" стр.33

Соединение с источником видеосигнала через порт HDMI

Если в источнике видеосигнала имеется порт HDMI, чтобы передать проецируемое изображение со звуком, сигнал на проектор подается с помощью кабеля HDMI.

Внимание

Не включайте источник видеосигнала до подключения его к проектору. В противном случае проектор может быть поврежден.

1 Подключите кабель HDMI к выходному порту HDMI источника видеосигнала.

2 Присоедините другой конец кабеля к порту проектора HDMI.

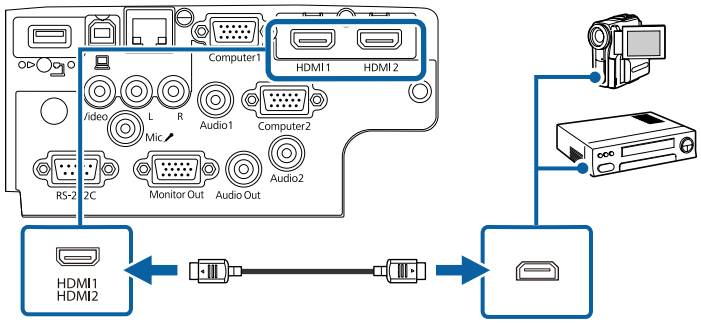

Если при прослушивании звука через HDMI-соединение имеются проблемы, подключите один конец приобретаемого отдельно 3,5 мм стерео аудиокабеля с разъемом мини-гнездо к порту Audio, а другой конец к выходному аудиопорту источника видеосигнала. Выберите аудио вход, подключенный в меню **Расширен.** проектора.

☛ **Расширен.** > **Настройки A/V** > **Настройки аудио** > **Выход аудио HDMI**

☛ **Расширен.** > **Настройки A/V** > **Настройки аудио** > **Выход аудио HDMI1**

☛ **Расширен.** > **Настройки A/V** > **Настройки аудио** > **Выход аудио HDMI2**

Дополнительная информация

- "Настройка проектора – Меню Расширен." стр.142
- "Список функций" стр.11

Соединение с источником композитного видеосигнала

Если источник видеосигнала имеет порт композитного видеосигнала, можно присоединить его к проектору с помощью видеокабеля RCA или кабеля A/V.

Можно воспроизвести звук через акустическую систему проектора, присоединив приобретаемый отдельно аудиокабель RCA.

Убедитесь, что аудиокабель имеет маркировку "No resistance" (Нет сопротивления).

1 Подключите кабель с желтым разъемом к желтому выходному видеопорту источника видеосигнала.

2 Присоедините другой конец кабеля к порту проектора Video.

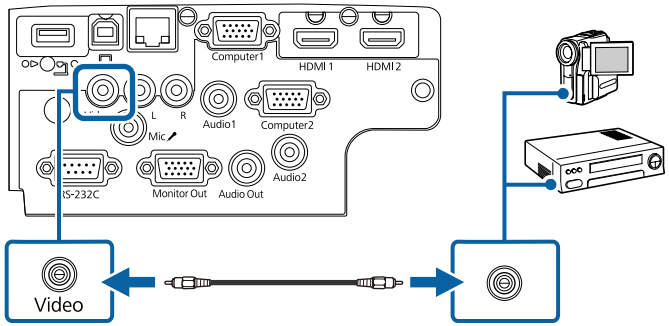

3 Подключите аудиокабель к портам аудиовыхода источника видеосигнала.

4 Присоедините другой конец кабеля к порту проектора L-Audio-R.

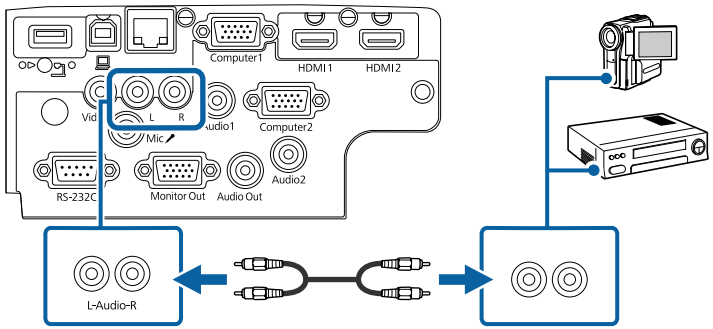

Дополнительная информация

- "Список функций" стр.11

Соединение с внешними устройствами USB

Ниже приводятся инструкции для подключения к проектору устройств USB.

Дополнительная информация

- "Проецирование с устройства USB" стр.34
- "Подключение к устройству USB" стр.35
- "Отсоединение устройства USB" стр.35

Проецирование с устройства USB

Можно проецировать изображения и другое содержимое без использования компьютера или устройства видеосигнала, присоединив к проектору следующие устройства:

- Флеш-накопитель USB
- Цифровая камера или смартфон
- Жесткий диск USB

- Цифровые камеры или смартфоны должны быть устройствами с подключением по USB, а не TWAIN-совместимыми устройствами, и должны соответствовать классу массовой памяти USB.
- Жесткие диски USB должны соответствовать следующим требованиям:
  - Соответствие классу массовой памяти USB (поддерживаются не все устройства с любым классом массовой памяти USB)
  - Отформатировано в FAT16/32
  - Питание от собственного источника питания перем. тока (жесткие диски с питанием от шины не рекомендуются)
  - Нежелательно использовать жесткие диски с несколькими разделами

Файлы изображений с устройства USB можно проецировать в режиме слайд-шоу.

Дополнительная информация
- "Список функций" стр.11
- "Проецирование презентации PC Free" стр.72

Подключение к устройству USB

Можно присоединить устройство USB к порту проектора USB-A и использовать его для проецирования изображений и другого содержимого.

1. Если устройство USB идет с сетевым адаптером, вставьте устройство в розетку.
2. Присоедините кабель USB или флеш-накопитель USB к порту проектора USB-A, как показано ниже.

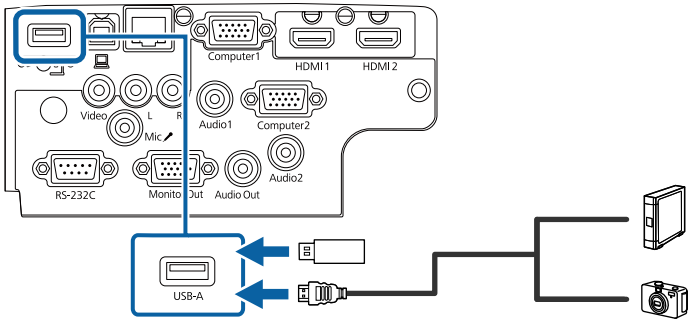

Внимание
- Используйте кабель USB из комплекта поставки или предназначенный для использования с устройством.
- Не присоединяйте концентратор USB или кабель USB длиной более 3 метров. В этом случае устройство может работать неправильно.

3. Присоедините другой конец кабеля к своему устройству, если необходимо.

Дополнительная информация
- "Список функций" стр.11

Отсоединение устройства USB

После завершения презентации с помощью присоединенного устройства USB отсоедините устройство от проектора.

1. Выключите и отсоедините устройство, если необходимо.
2. Отсоедините устройство USB от проектора.

Соединение с камерой для документов

К проектору можно подключить камеру для документов, чтобы проецировать изображения, полученные камерой.

Способ соединения зависит от модели камеры для документов Epson. Детальную информацию см. в руководстве к камере для документов.

Дополнительная информация
- "Список функций" стр.11

Подключение к внешним устройствам

Ниже приводятся инструкции для подключения к проектору внешних устройств.

Дополнительная информация
- "Подключение к монитору VGA" стр.36
- "Подключение к внешним динамикам" стр.36
- "Подключение микрофона" стр.37

Подключение к монитору VGA

Если проектор подключен к компьютеру с помощью порта Computer, к проектору можно подключить внешний монитор. Это позволит показывать презентацию на внешнем мониторе даже в том случае, когда проецируемое изображение не показывается.

- Для вывода изображений на внешний монитор при отключении проектора выберите **Всегда** в качестве параметра **Выход A/V** в меню проектора **Расширен.**
  ☛ **Расширен.** > **Настройки A/V** > **Выход A/V**
- Мониторы с частотой обновления экрана ниже 60 Гц могут не отображать изображение правильно.

1 Убедитесь, что компьютер подключен к порту Computer проектора.

- При наличии двух компьютерных портов используйте порт Computer1.
- На внешний монитор выводятся только аналоговые сигналы RGB с порта Computer1. Вывод сигналов, поданных на вход с других портов, невозможен.

2 Подключите кабель внешнего монитора к порту Monitor Out проектора.

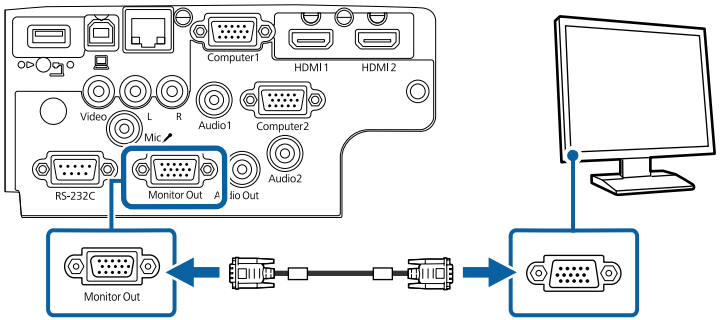

Дополнительная информация

- "Настройка проектора – Меню Расширен." стр.142
- "Список функций" стр.11

Подключение к внешним динамикам

Чтобы улучшить качество звука на презентации, подключите проектор к внешним динамикам с собственным источником питания. Громкостью можно управлять с пульта дистанционного управления проектора.

- Для вывода звука через внешние динамики при отключении проектора выберите **Всегда** в качестве параметра **Выход A/V** в меню проектора **Расширен.**
  ☛ **Расширен.** > **Настройки A/V** > **Выход A/V**
- Кроме того, проектор можно подключить к усилителю с динамиками.
- При подключении внешних динамиков внутренние динамики проектора отключаются.

1 Убедитесь, что источник видеосигнала с компьютера или с видеоустройства подключается к проектору с помощью кабелей аудио и видео, если необходимо.

2 Найдите подходящий кабель для подключения к внешним динамикам, такой как кабель стереосигнала мини-гнездо-однополюсное гнездо, или другой тип кабеля или переходника.

3 Подключите один конец кабеля к внешним динамикам, если необходимо.

4 Подключите конец кабеля стереосигнала с мини-гнездом к порту Audio Out проектора.

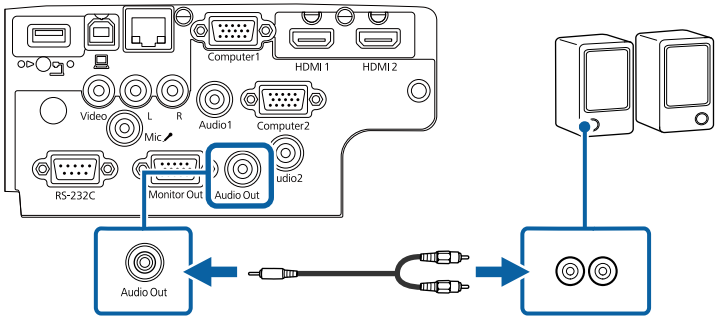

Дополнительная информация

- "Настройка проектора – Меню Расширен." стр.142
- "Список функций" стр.11

Подключение микрофона

К порту Mic проектора можно подключить микрофон для озвучивания презентаций.

- Съемный источник питания не поддерживается.
- Для вывода звука с микрофона при отключении проектора выберите **Всегда** в качестве параметра **Выход A/V** в меню проектора **Расширен.**
  ☛ **Расширен.** > **Настройки A/V** > **Выход A/V**
- Отрегулируйте **Вх. громк. микр.**, если поступающий с микрофона звук слабый или, наоборот, слишком мощный, что приводит к треску.
  ☛ **Настройки** > **Вх. громк. микр.**

1 Подключите кабель к порту проектора Mic.

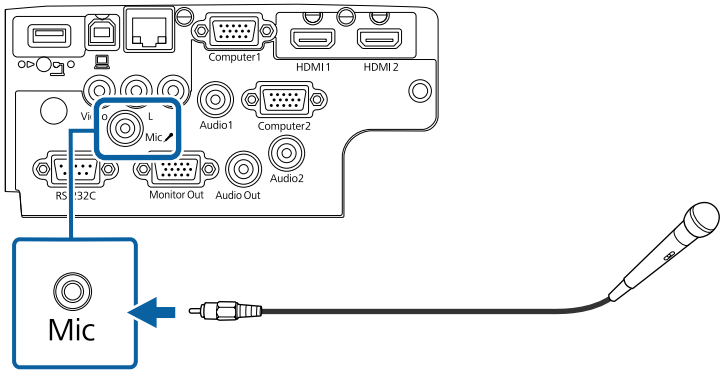

2 Включите микрофон, если необходимо.

Дополнительная информация

- "Настройка проектора – Меню Расширен." стр.142
- "Настройки функций проектора - Меню Настройки" стр.139
- "Список функций" стр.11

В пульте дистанционного управления используются две батарейки AA, поставляемые с проектором.

Внимание
Перед выполнением манипуляций с батарейками обязательно ознакомьтесь с *Правилами техники безопасности*.

1 Откройте крышку батарейного отсека, как показано.

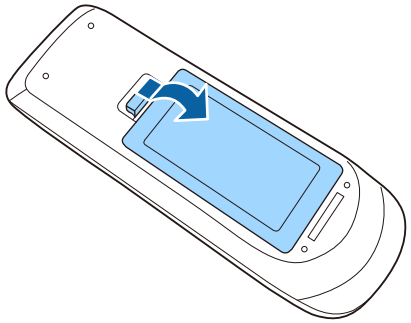

2 Извлеките старые батарейки, если необходимо.

Утилизируйте отработанные батарейки согласно местным регламентам.

3 Установите батарейки, соблюдая полярность + и –, как показано на рисунке.

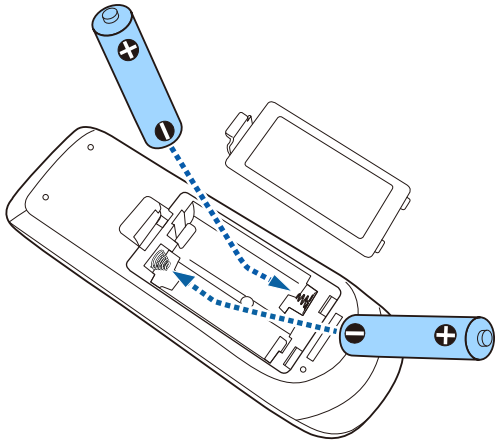

⚠ Предупреждение

Проверьте расположение меток (+) и (-) внутри держателя для батареек, чтобы убедиться, что они вставляются правильно. При неправильном использовании батареек возможен взрыв или утечка, что может стать причиной пожара, травмы или повреждения устройства.

4 Установите на свое место крышку батарейного отсека, нажав ее вниз до щелчка.

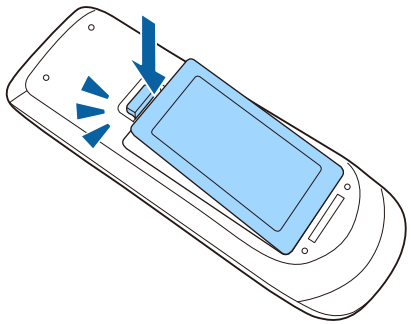

Пульт дистанционного управления позволяет управлять проектором почти из любого места в помещении.

Убедитесь, что пульт дистанционного управления направляется на приемники проектора под углами, показанными ниже.

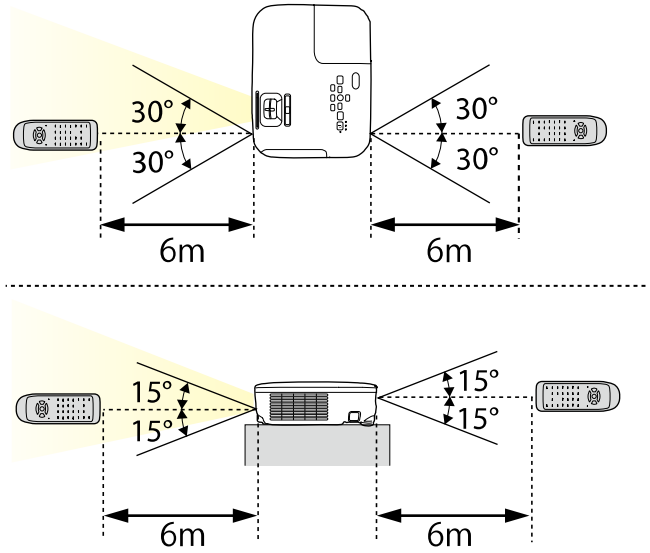

EB-E20/EB-E10/EB-E01/EB-E500

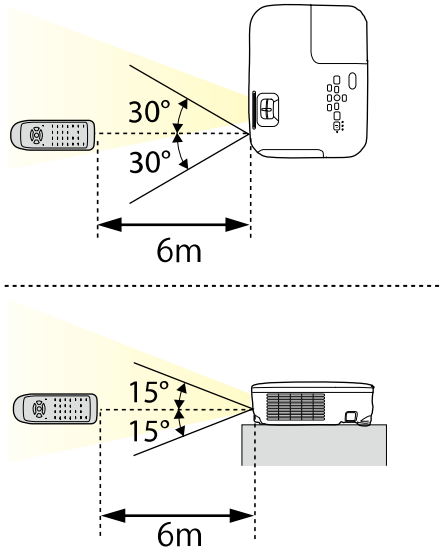

Не пользуйтесь пультом дистанционного управления при наличии яркого флуоресцентного света или прямых солнечных лучей. В этом случае проектор может не отвечать на команды. Если пульт дистанционного управления не будет использоваться в течение длительного времени, батарейки необходимо вытащить.

1 Чтобы открыть крышку линзы проектора, сместите рычаг ползунка Кнопка A/V mute до щелчка.

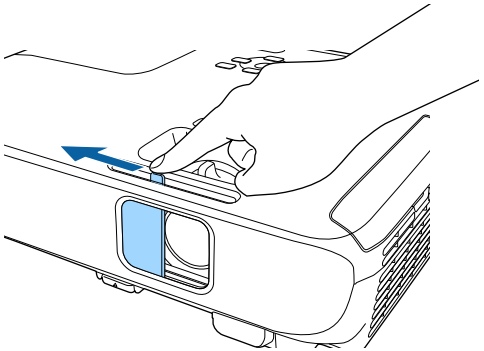

2 Чтобы закрыть линзу или временно отключить проецируемое изображение и звук, закройте крышку линзы.

После отключения звука и изображения питание проектора автоматически выключается через 30 минут. Эту функцию можно отключить.

☛ **ECO** > **Таймер крыш. линзы**

Дополнительная информация

- "Список функций" стр.11

Использование основных функций проектора

Для использования основных функций проектора следуйте инструкциям из этих разделов.

Дополнительная информация

- "Включение проектора" стр.42
- "Выключение проектора" стр.45
- "Настройка даты и времени" стр.46
- "Выбор языка для меню проектора" стр.48
- "Режимы проецирования" стр.49
- "Отображение тестового шаблона" стр.51
- "Настройка высоты изображения" стр.52
- "Форма изображения" стр.53
- "Изменение размера изображения с помощью кольца масштабирования" стр.58
- "Фокусировка изображения с помощью кольца фокусировки" стр.59
- "Выбор источника изображения" стр.60
- "Формат изображения" стр.62
- "Наст. производит. (Цветовой режим)" стр.65
- "Управление громкостью с помощью кнопок громкости" стр.67

После включения проектора включите компьютер или видеооборудование, которое нужно использовать.

1 Присоедините кабель питания к входу для подачи питания, а вилку кабеля к электрической розетке.

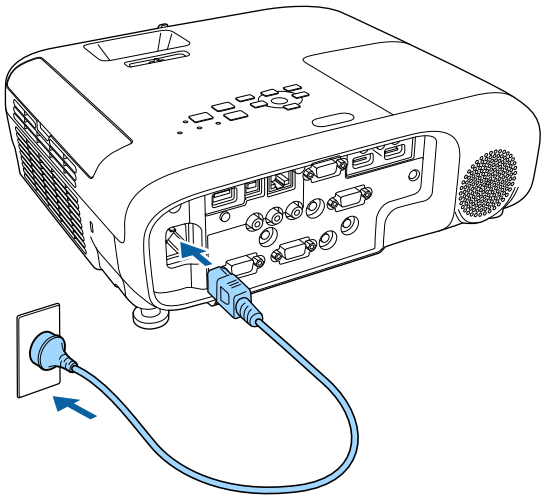

Индикатор питания проектора загорается синим. Это свидетельствует о том, что на проектор поступает питание, но он еще не включен (находится в режиме ожидания).

2 Чтобы включить проектор, нажмите кнопку питания на панели управления или пульте дистанционного управления.

Проектор издает звуковой сигнал и индикатор состояния мигает синим, что указывает на прогревание проектора. Как только проектор прогрелся, индикатор состояния перестает мигать и горит синим.

3 Откройте крышку линзы проектора.

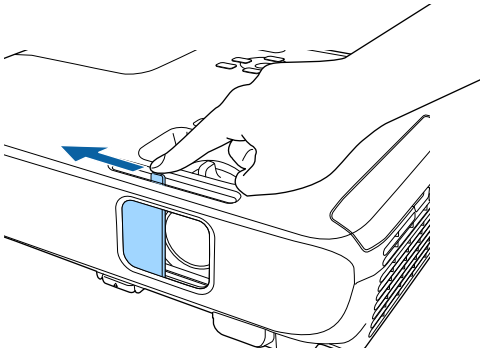

Если проецируемого изображения не видно, попробуйте сделать следующее:

- Проверьте, полностью ли открыта крышка линзы.
- Включите присоединенный компьютер или видеоустройство.
- Если используется ноутбук, измените вывод на экран с компьютера.
- Вставьте DVD-диск или другой источник видеосигнала и нажмите кнопку воспроизведения (при необходимости).
- Нажмите кнопку [Source Search] на панели управления или пульте дистанционного управления, чтобы определить источник.
- Нажмите кнопку нужного источника видеосигнала на пульте дистанционного управления.
- При открытии главного экрана выберите необходимый источник для проецирования.

⚠ Предупреждение

- Если лампа включена, никогда не смотрите в объектив проектора. Можно повредить глаза. Особенно это опасно для детей.
- При включении проектора на расстоянии с помощью пульта дистанционного управления убедитесь, что никто не смотрит в объектив.
- Во время проецирования не загораживайте свет от проектора книгой или другими предметами. Если закрыть свет, участок, освещаемый лампой, нагревается. Это может привести к расплавлению или возгоранию материалов, а также вызвать пожар. Кроме того, объектив также может нагреться из-за отраженного света. Это может привести к повреждению проектора. Чтобы прекратить проецирование, воспользуйтесь функцией Кнопка A/V mute или выключите проектор.
- В качестве источника света в проекторе применяется ртутная лампа с высоким внутренним давлением. При воздействии на лампу вибрации или ударов или при использовании ее свыше срока службы, она может выйти из строя и не включаться. При взрыве лампы выбрасываемый газ, а также мелкие осколки стекла могут стать причиной травмы. Необходимо обязательно соблюдать инструкции, приведенные ниже.
  - Запрещается разбирать, повреждать или ударять лампу.
  - Не приближайте свое лицо близко к проектору во время его работы.
  - Особенную осторожность следует соблюдать, когда проектор установлен на потолке, так как мелкие частицы стекла могут выпасть из проектора при снятии крышки отсека лампы. Во время самостоятельной чистки проектора или замены лампы будьте особенно осторожны, чтобы осколки стекла не попали в глаза или рот.

  Если лампа разбилась, немедленно проветрите помещение. При попадании стекла в дыхательные пути, в глаза или рот обратитесь к врачу.

- Если параметр **Direct Power On** установлен в значение **Вкл.** в меню проектора **Расширен.**, проектор включится. Обратите внимание, что проектор также включится автоматически при восстановлении напряжения в электросети.
  ☛ **Расширен.** > **Операция** > **Direct Power On**
- Если выбран определенный порт в качестве параметра **Автовкл. питания** в меню проектора **Расширен.**, проектор включится, поскольку он обнаружит сигнал или подключение кабеля от порта.
  ☛ **Расширен.** > **Операция** > **Автовкл. питания**

Дополнительная информация

- "Главный экран" стр.43
- "Настройка проектора – Меню Расширен." стр.142
- "Список функций" стр.11

Главный экран

На Главном экране можно легко выбрать источник сигнала изображения и воспользоваться полезными функциями. Чтобы открыть Главный экран, нажмите кнопку [Home] на панели управления или пульте дистанционного управления. Кроме того, на Главном экране отображается момент включения проектора и отсутствие входного сигнала.

Чтобы выбрать пункт меню, нажимайте кнопки со стрелками, а затем кнопку [Enter].

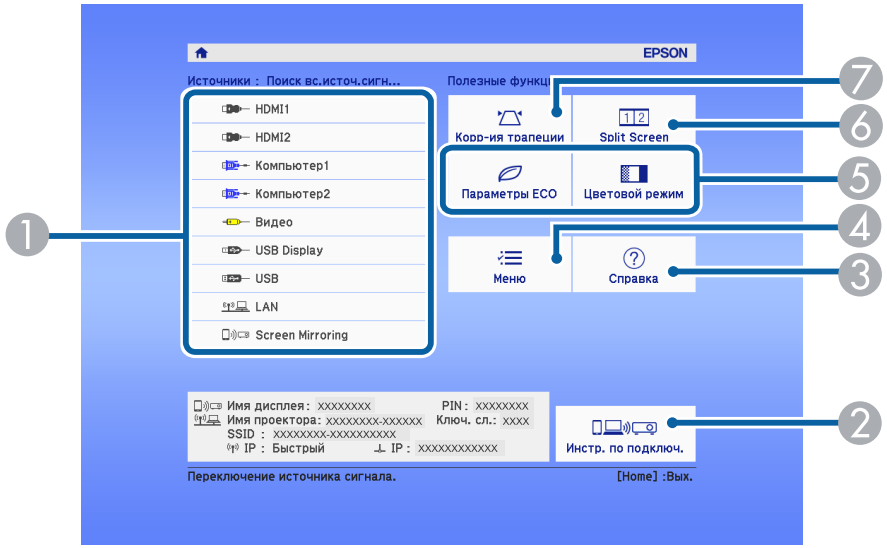

1. Выбор источника для проецирования.
2. Отображается Инстр. по подключ. Можно выбрать способы беспроводного подключения в зависимости от используемых устройств, например, смартфона или компьютера.
3. Отображение экрана справки.
4. Открытие меню проектора.
5. Настройки параметров **Главный экран** в меню проектора **Расширен.**
6. Одновременное проецирование двух изображений из различных источников путем разделения проецируемого экрана.
7. Корректировка формы изображения, которая выглядит неправильным прямоугольником.

Главный экран исчезает при бездействии в течение 10 минут.

Дополнительная информация

- "Форма изображения" стр.53
- "Настройка проектора – Меню Расширен." стр.142
- "Список функций" стр.11
- "Использование меню проектора" стр.134
- "Использование экрана справки по проектору" стр.181
- "Одновременное проецирование двух изображений" стр.69

По завершению работы выключите проектор.

- Если компьютер не используется, выключите его, чтобы продлить срок службы проектора. Срок службы лампы зависит от выбранного режима, окружающих условий и использования. Яркость лампы со временем уменьшается.
- Отключить проектор можно, непосредственно нажав на выключатель, так как проектор поддерживает функцию прямого завершения работы.

1 Нажмите кнопку питания на панели управления или на пульте дистанционного управления.

Проектор отображает экран подтверждения отключения.

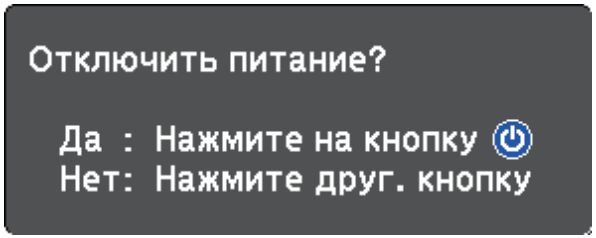

2 Нажмите кнопку питания снова. Чтобы оставить проектор включенным, нажмите любую другую кнопку.

Проецируемое изображение исчезает, проектор подает два звуковых сигнала, отключается индикатор состояния.

Благодаря технологии моментального выключения компании Epson период охлаждения отсутствует, так что можно сразу же упаковывать проектор для транспортировки.

3 Перед транспортировкой или хранением проектора убедитесь, что индикатор питания горит синим (но не мигает), а индикатор состояния выключен, затем отсоедините кабель питания.

4 Закройте крышку линзы проектора.

Дополнительная информация

- "Список функций" стр.11

На проекторе можно установить дату и время.

1. Включите проектор.
2. Нажмите кнопку [Menu] на пульте дистанционного управления или на панели управления.
3. Выберите меню **Расширен.** и нажмите кнопку [Enter].
4. Выберите параметр **Операция** и нажмите кнопку [Enter].
5. Выберите параметр **Дата и время** и нажмите кнопку [Enter].
   Появляется этот экран:

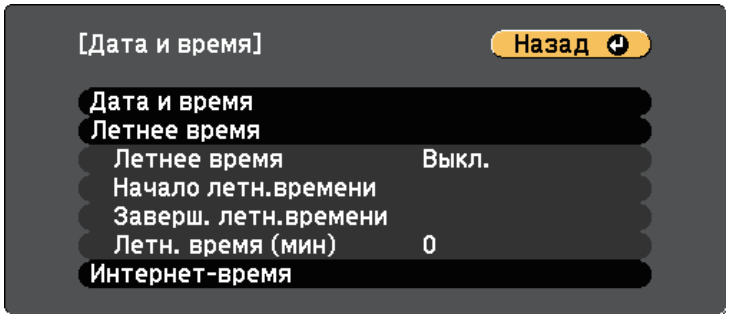

6. Выберите параметр **Дата и время** и нажмите кнопку [Enter].
   Появляется этот экран:

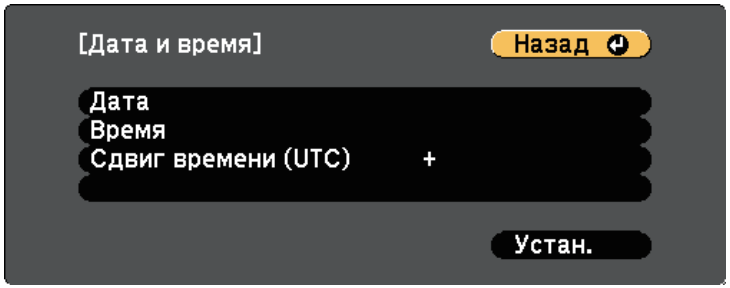

7. Выберите **Дата**, нажмите кнопку [Enter]. Чтобы ввести текущую дату, воспользуйтесь экранной клавиатурой.
8. Выберите **Время**, нажмите кнопку [Enter]. Чтобы ввести текущее время, воспользуйтесь экранной клавиатурой.
9. Выберите **Сдвиг времени (UTC)**, нажмите кнопку [Enter]. Установите разницу во времени по сравнению со всемирным временем.
10. После этого выберите **Установить** и нажмите кнопку [Enter].
11. Чтобы включить переход на летнее время, выберите **Летнее время** и нажмите кнопку [Enter]. Затем выполните настройку.

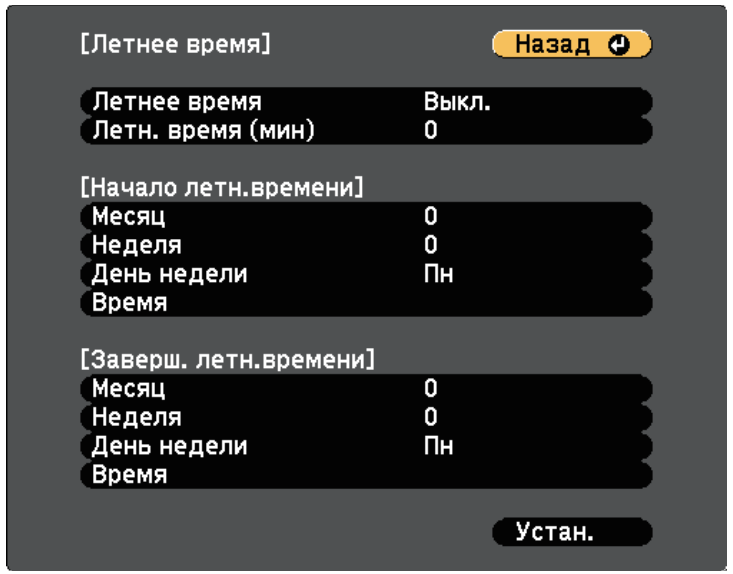

12. После этого выберите **Установить** и нажмите кнопку [Enter].

13 Чтобы автоматически получать точное время с сервера времени, выберите **Интернет-время** и нажмите кнопку [Enter]. Затем выполните настройку.

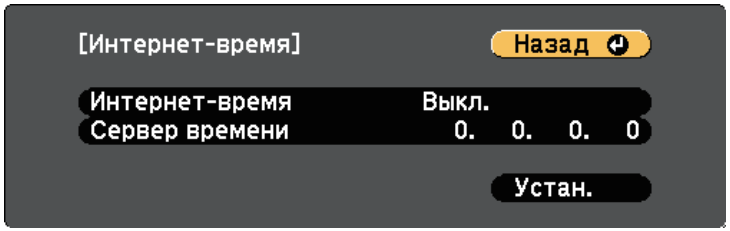

14 После этого выберите **Установить** и нажмите кнопку [Enter].

15 Для выхода из меню нажмите кнопку [Menu] или [Esc].

Дополнительная информация

- "Список функций" стр.11

Выбор языка для меню проектора

Если нужно видеть меню и сообщения проектора на другом языке, можно изменить параметр **Язык**.

1. Включите проектор.
2. Нажмите кнопку [Menu] на пульте дистанционного управления или на панели управления.
3. Выберите меню **Расширен.** и нажмите кнопку [Enter].

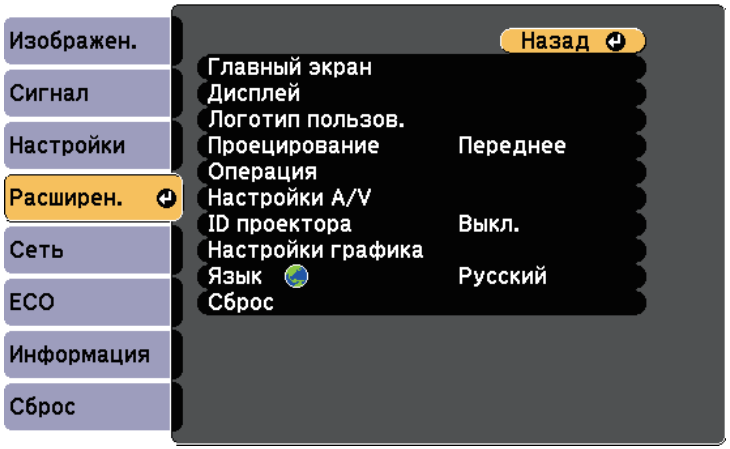

4. Выберите параметр **Язык** и нажмите кнопку [Enter].
5. Выберите необходимый язык и нажмите кнопку [Enter].
6. Для выхода из меню нажмите кнопку [Menu] или [Esc].

В зависимости от местоположения проектора может понадобиться изменить режим проецирования, чтобы изображение было правильным.

- Режим **Переднее** позволяет проецировать со стола перед экраном.
- Режим **Переднепот.** переворачивает изображение "вверх ногами", чтобы проецировать сверху вниз с потолка или со стены.
- Режим **Заднее** переворачивает изображение по горизонтали, чтобы проецировать из-за полупрозрачного экрана.
- Режим **Заднепотол.**переворачивает изображение «вверх ногами» и по горизонтали, чтобы проецировать с потолка или со стены и позади полупрозрачного экрана.

Дополнительная информация

- "Изменение режима проецирования с помощью пульта дистанционного управления" стр.49
- "Изменение режима проецирования с помощью меню" стр.49
- "Настройка проектора и варианты установки" стр.28

Изменение режима проецирования с помощью пульта дистанционного управления

Режим проецирования можно изменить, чтобы перевернуть изображение "вверх ногами".

1. Включите проектор и отобразите изображение.
2. Удерживайте кнопку [A/V Mute] на пульте дистанционного управления в течение 5 секунд.

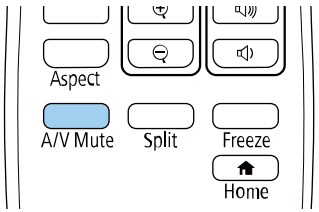

Изображение на короткое время исчезает и снова появляется перевернутым "вверх ногами".

3. Для возврата проецирования в первоначальный режим снова удержите кнопку [A/V Mute] в течение 5 секунд.

Изменение режима проецирования с помощью меню

Режим проецирования можно изменить, чтобы перевернуть изображения "вверх ногами" и/или слева направо, с помощью меню проектора.

1. Включите проектор и отобразите изображение.
2. Нажмите кнопку [Menu] на пульте дистанционного управления или на панели управления.
3. Выберите меню **Расширен.** и нажмите кнопку [Enter].

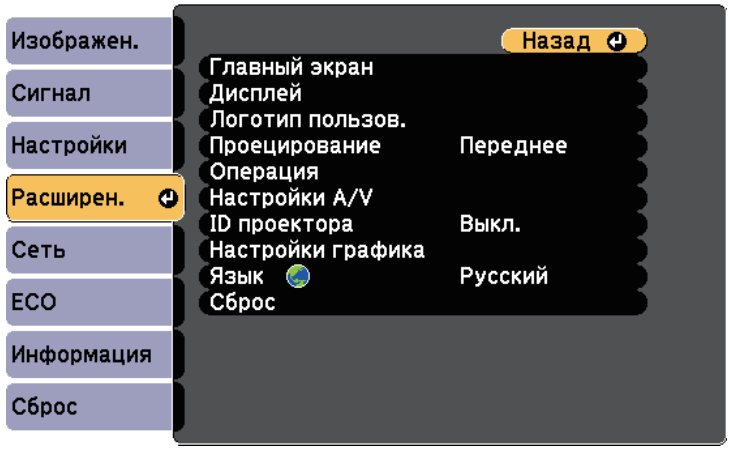

4. Выберите параметр **Проецирование** и нажмите кнопку [Enter].

5 Выберите режим проецирования и нажмите кнопку [Enter].

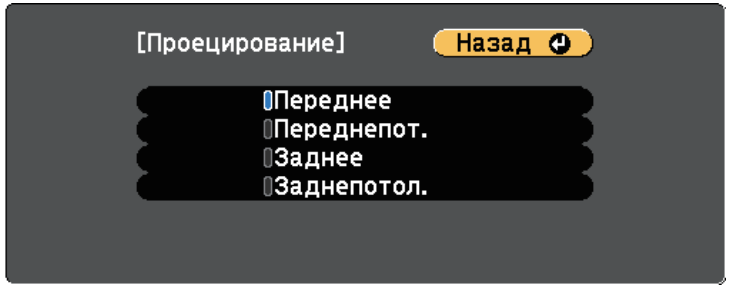

6 Для выхода из меню нажмите кнопку [Menu] или [Esc].

Для настройки проецируемого изображения без подключения компьютера или видеоустройства можно вывести тестовый шаблон.

Чтобы задать параметры меню, настройка которых недоступна при отображении тестового шаблона, или настроить проецируемое изображение, нужно спроецировать изображение с подключенного устройства.

1. Включите проектор.
2. Нажмите кнопку [Menu] на пульте дистанционного управления или на панели управления.
3. Выберите меню **Настройки** и нажмите кнопку [Enter].

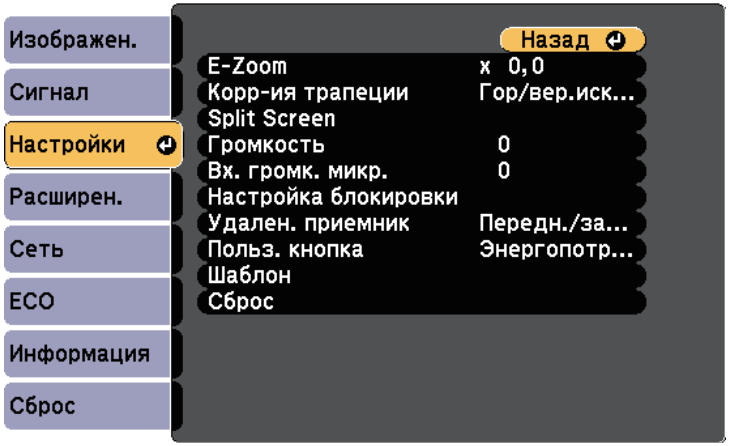

4. Выберите **Шаблон** > **Тестовый шаблон** и нажмите на кнопку [Enter].

   Появится тестовый шаблон.
5. Отрегулируйте изображение, если необходимо.
6. Нажмите на кнопку [Esc], чтобы очистить тестовый шаблон.

Если проецирование производится со стола или другой плоской поверхности и находится слишком высоко или низко, можно отрегулировать высоту изображения с помощью регулируемой опоры проектора.

Чем больше угол наклона, тем сложнее фокусировка. Расположите проектор таким образом, чтобы требовался наклон только на небольшой угол.

1. Включите проектор и отобразите изображение.
2. Для регулировки передней опоры потяните рычаг деблокировки опоры и поднимите переднюю сторону проектора.

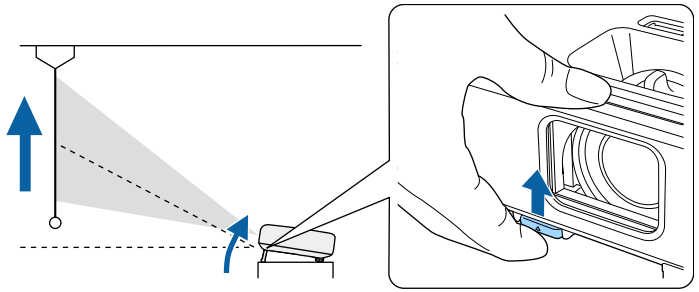

Опора выдвигается из проектора.

Положение можно регулировать до угла в 12 градусов.

3. Отпустите рычаг и заблокируйте опору.
4. Если изображение наклонено, вращением отрегулируйте высоту задней опоры.

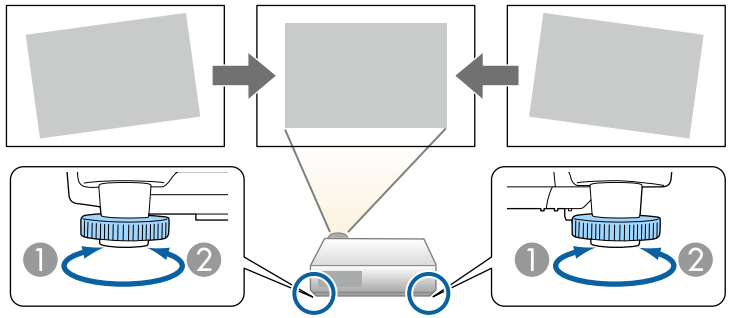

1. Выдвижение задней опоры
2. Втягивание задней опоры

Если проецируемое изображение имеет форму неправильного прямоугольника, необходимо отрегулировать его форму.

Дополнительная информация

- "Форма изображения" стр.53

Правильное прямоугольное изображение можно проецировать, расположив проектор непосредственно перед центром экрана и поддерживая его уровень. Если расположить проектор под углом к экрану или наклонить его вверх или вниз, или в сторону может понадобиться корректировка формы изображения.

После корректировки изображение становиться немного меньше.

Для достижения наилучшего качества изображения рекомендуем отрегулировать положение установки проектора так, чтобы получить правильные размер и форму изображения.

Дополнительная информация

- "Верт. автокоррекция" стр.53
- "Корректировка формы изображения с помощью ползунка регулировки горизонтальных трапецеидальных искажений" стр.53
- "Корректировка формы изображения с помощью кнопок корректировки трапецеидального искажения" стр.54
- "Корректировка формы изображения с помощью функции Quick Corner" стр.55

Верт. автокоррекция

Когда проектор смещается или наклоняется, функция **Верт. автокоррекция** автоматически корректирует любое вертикальное трапецеидальное искажение.

Функция **Верт. автокоррекция** может корректировать искажение проецируемого изображения при таких условиях:

- Угол проецирования около 30º вверх или вниз
- Параметр **Проецирование** установлен на значение **Переднее** в меню проектора **Расширен.**

- Если не нужно пользоваться функцией **Верт. автокоррекция**, установите для параметра **Верт. автокоррекция** значение **Выкл.** в меню проектора.
  ☛ **Настройки** > **Корр-ия трапеции** > **Гор/вер.искаж.** > **Верт. автокоррекция**

Дополнительная информация

- "Режимы проецирования" стр.49
- "Настройка проектора – Меню Расширен." стр.142
- "Настройки функций проектора - Меню Настройки" стр.139
- "Список функций" стр.11

Корректировка формы изображения с помощью ползунка регулировки горизонтальных трапецеидальных искажений

Для корректировки формы изображения в виде неправильного прямоугольника используется ползунок регулировки горизонтальных трапецеидальных искажений, также как при размещении проектора сбоку области проецирования. (Доступно только для моделей, имеющих ползунок коррекции горизонтальных трапецеидальных искажений.)

Для эффективной настройки угол проецирования должен составлять около 30º вправо или влево.

1. Включите проектор и отобразите изображение.
2. Отрегулируйте ползунок так, чтобы изображение приняло вид правильного прямоугольника.

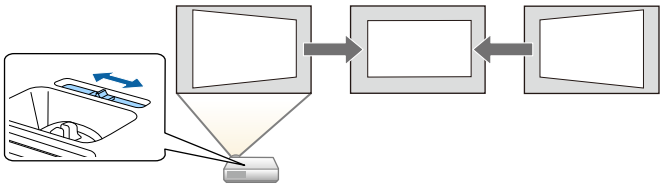

После корректировки изображение становиться немного меньше.

- При использовании ползунка горизонтальных трапецеидальных искажений установите параметр **Рег.гориз.трап.иск.** в значение **Вкл.** меню проектора **Настройки**.
  ☛ **Настройки** > **Корр-ия трапеции** > **Гор/вер.искаж.** > **Рег.гориз.трап.иск.**
- Коррекция формы изображения по горизонтали также выполняется в меню проектора **Настройки**.
  ☛ **Настройки** > **Корр-ия трапеции** > **Гор/вер.искаж.**

Дополнительная информация

- "Настройки функций проектора - Меню Настройки" стр.139
- "Список функций" стр.11

Корректировка формы изображения с помощью кнопок корректировки трапецеидального искажения

Для корректировки формы изображения в виде неправильного прямоугольника можно использовать кнопки корректировки трапецеидального искажения.

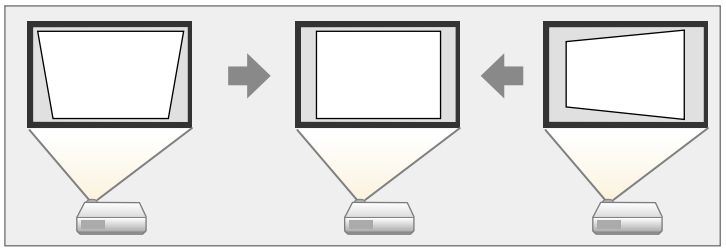

Можно использовать эти кнопки для корректировки изображений под углом до 30° вправо, влево вверх или вниз.

1. Включите проектор и отобразите изображение.

2. Нажмите одну из кнопок регулировки трапецеидального искажения на панели управления, чтобы отобразить экран регулировки Корр-ия трапеции.

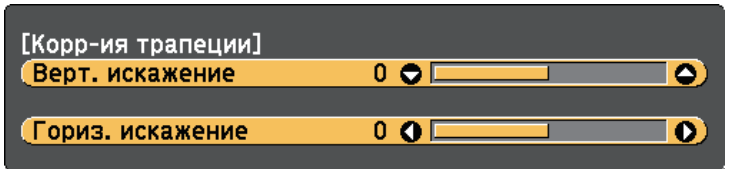

3 Нажмите кнопку регулировки трапецеидального искажения, чтобы отрегулировать форму изображения.

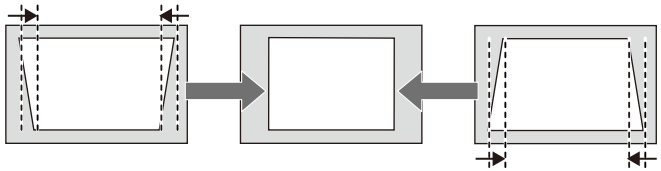

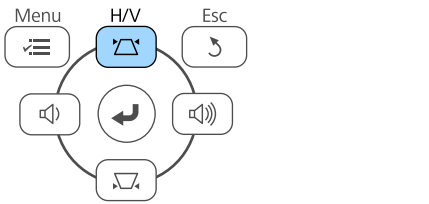

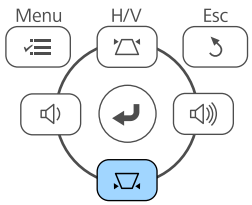

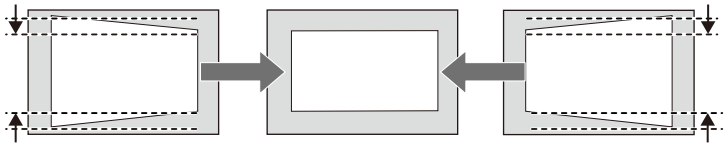

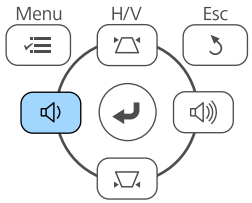

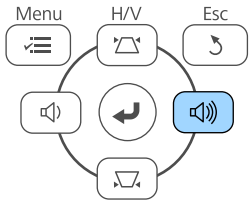

- Если проектор установлен вне зоны досягаемости, форму изображения можно регулировать с помощью пульта дистанционного управления.
  ☛ **Настройки** > **Корр-ия трапеции** > **Гор/вер.искаж.**

Дополнительная информация

- "Настройки функций проектора - Меню Настройки" стр.139

Корректировка формы изображения с помощью функции Quick Corner

Для корректировки формы изображения в виде неправильного прямоугольника можно использовать параметр **Quick Corner** из меню проектора.

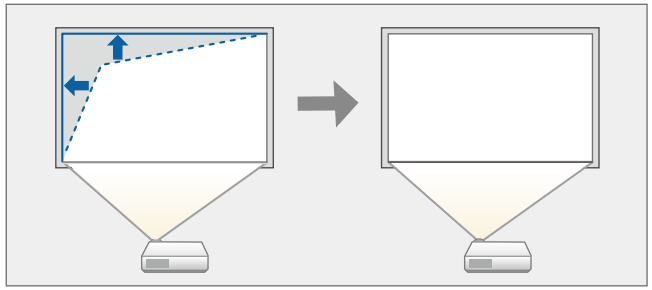

1 Включите проектор и отобразите изображение.

2 Нажмите кнопку [Menu] на пульте дистанционного управления или на панели управления.

3 Выберите меню **Настройки** и нажмите кнопку [Enter].

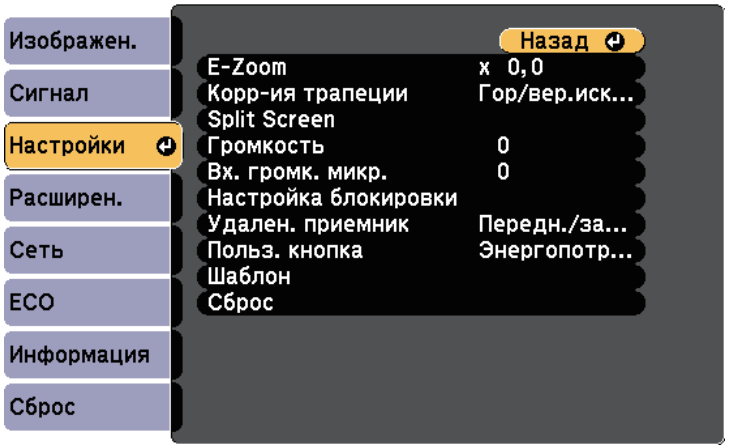

4 Выберите **Корр-ия трапеции** и нажмите кнопку [Enter].

5 Выберите параметр **Quick Corner** и нажмите кнопку [Enter]. Затем снова нажмите на кнопку [Enter], если необходимо.

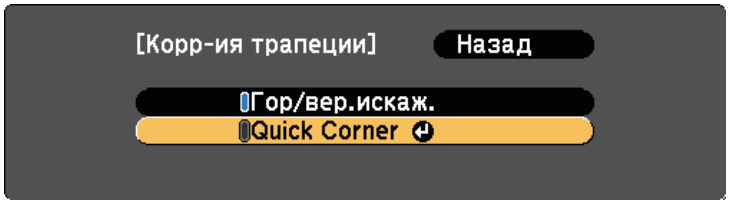

Проявляется экран выбора области.

6 Для выбора угла изображения, который необходимо отрегулировать, воспользуйтесь кнопками со стрелками. Затем нажмите кнопку [Enter].

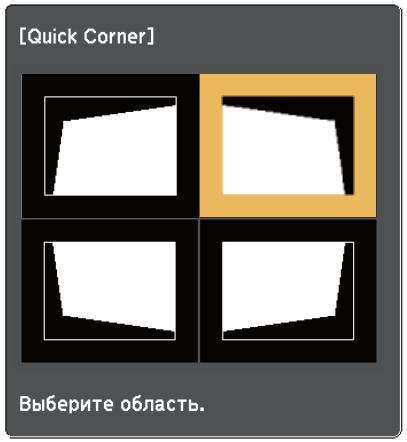

7 Нажмите кнопки со стрелками, чтобы отрегулировать форму изображения, при необходимости.

Чтобы вернуться к экрану выбора области, нажмите кнопку [Enter].

- Если появляется этот экран форму можно регулировать только в направлении, указанном серым треугольником.

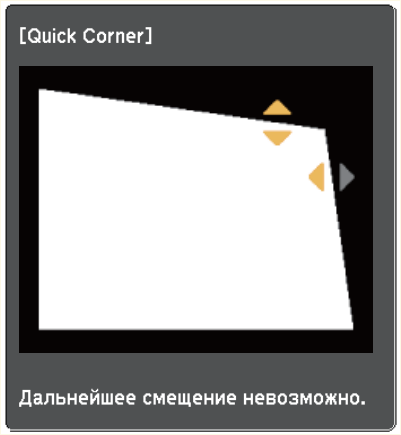

- Для сброса корректировок, выполненных функцией Quick Corner, удержите кнопку [Esc] около 2 секунд, пока отображается экран регулировки Quick Corner, и выберите значение **Сброс Quick Corner**. Выберите значение **Перекл. Гориз/вер.искаж.**, чтобы включить метод коррекции формы изображения Гор/вер.искаж.

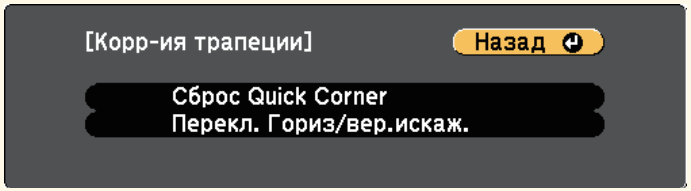

8 При необходимости повторите этапы 6 и 7 для регулировки остальных углов.

9 После завершения действий нажмите кнопку [Esc].

Параметр **Корр-ия трапеции** теперь установлен в значение **Quick Corner** в меню проектора **Настройки**. Если нажать кнопки регулировки трапецеидального искажения на панели управления в следующий раз, появится экран выбора области.

Дополнительная информация

- "Настройки функций проектора - Меню Настройки" стр.139

Изменение размера изображения с помощью кольца масштабирования

Изменять размер изображения можно с помощью кольца масштабирования проектора. (Доступно только для моделей, оснащенных кольцом масштабирования.)

1. Включите проектор и отобразите изображение.
2. Вращайте колесо, чтобы увеличить или уменьшить изображение.

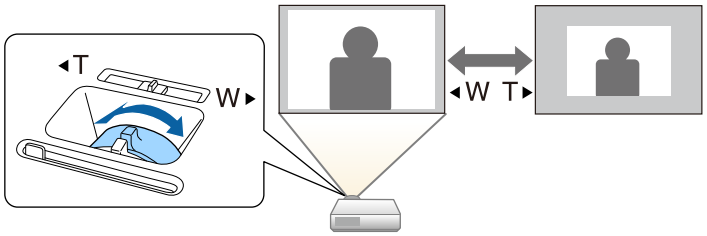

Дополнительная информация

- "Список функций" стр.11

Фокусировка изображения с помощью кольца фокусировки

Для коррекции фокуса используется фокальное кольцо.

1. Включите проектор и отобразите изображение.
2. Для настройки фокуса поверните фокальное кольцо.

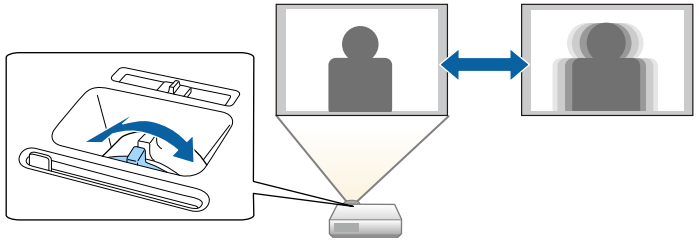

Если к проектору присоединены несколько источников передачи изображений, таких как компьютер и DVD-плейер, можно переключаться с одного источника на другой.

Доступность источников зависит от модели проектора.

1. Убедитесь, что присоединенный источник изображения включен.
2. В случае использования источников передачи видео, вставьте в привод DVD-диск или другой источник видео и нажмите кнопку воспроизведения.
3. Выполните одно из следующих действий:
   - Нажмите кнопку [Source Search] на панели управления или пульте дистанционного управления, пока с нужного источника не будет передаваться изображение.

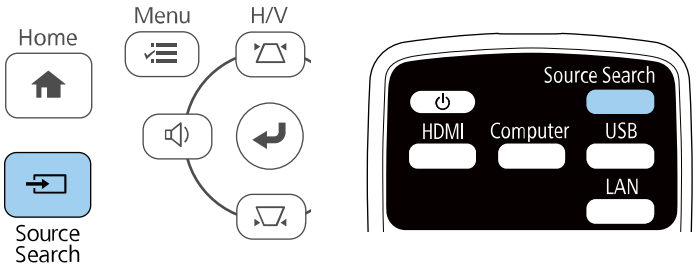

Этот экран показывается, когда изображение не определяется. Проверьте соединения между проектором и источником изображения.

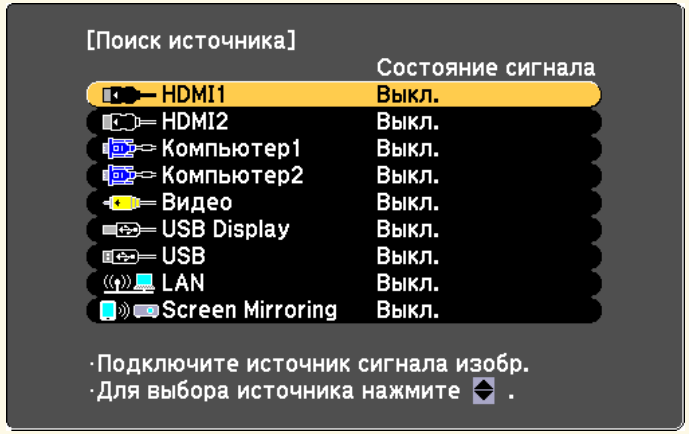

- Нажмите кнопку нужного источника на пульте дистанционного управления. Если для этого источника имеется больше одного порта, еще раз нажмите кнопку, чтобы переключиться на другой источник.
- Нажмите кнопку [Home] на панели управления или пульте дистанционного управления.

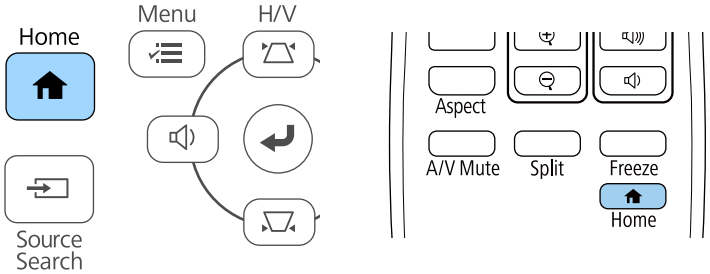

Выберите необходимый источник на текущем экране.

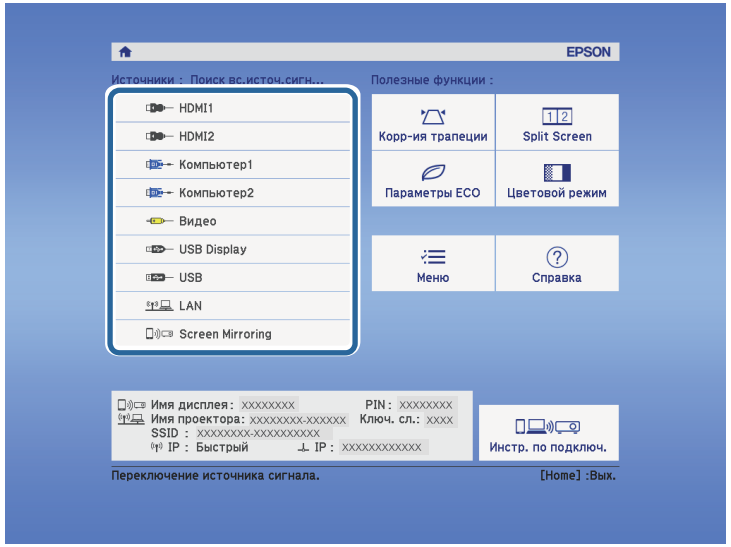

Дополнительная информация

- "Список функций" стр.11

Проектор может воспроизводить изображения с разными значениями отношения ширины к высоте, которое называется форматом изображения. Обычно формат изображения определяется входным сигналом с источника передачи видеосигнала. Однако для определенных изображений формат можно изменить по размерам экрана.

Если необходимо всегда использовать особый формат изображения для определенного входного источника видеосигнала, можно выбрать его в меню проектора **Сигнал**.

Дополнительная информация

- "Изменение формата изображения" стр.62
- "Доступные форматы изображения" стр.62
- "Вид проецируемого изображения в каждом формате изображения" стр.63
- "Настройки входного сигнала - Меню Сигнал" стр.138

Изменение формата изображения

Формат отображаемого изображения можно изменить.

1. Включите проектор и переключитесь на источник изображения, который нужно использовать.

2. Нажмите кнопку [Aspect] на пульте дистанционного управления.

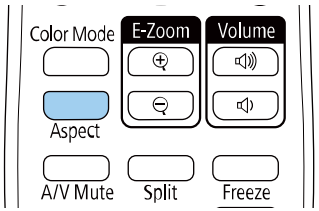

Изменения формы и размера отображаемого изображения, а также название формата в краткой форме показываются на экране.

3. Чтобы переключиться между имеющимися форматами изображения для входного сигнала, повторно нажимайте кнопку [Aspect].

> Для отображения изображений без черных полос настройте параметр **Разрешение** на значение **Широк.** или **Нормальное** в меню проектора **Сигнал** согласно разрешению компьютера.

Дополнительная информация

- "Настройки входного сигнала - Меню Сигнал" стр.138

Доступные форматы изображения

В зависимости от входного сигнала источника можно выбрать следующие форматы изображения.

> - Доступные форматы изображения зависят от входного сигнала.
> - Обратите внимание на то, что использование функции формата изображения для уменьшения, увеличения или разделения проецируемого изображения в коммерческих целях или для общественного просмотра может нарушить авторские права владельца соответствующего изображения по законодательству об авторском праве.

Для проекторов с разрешением Full HD (1920 × 1080) или WXGA (1280 × 800)

Режим соотношения сторон	Описание
Авто	Автоматическая настройка формата изображения в соответствии с входным сигналом и параметром **Разрешение**.
Нормал	Показ изображений во всей области проецирования и поддержание формата изображения.

Режим соотношения сторон	Описание
16:9 *	Преобразование формата изображения к соотношению 16:9.
Полное	Показ изображений с использованием всей области проецирования без поддержания формата.
Масштабирование	Показ изображений во всей ширине области проецирования и поддержание формата.
Нативное	Показ изображений как они есть (поддерживается формат изображения и разрешение).

*Эта возможность доступна только для проекторов с разрешением WXGA (1280 x 800).

Для проекторов с разрешением XGA (1024 × 768)

Режим соотношения сторон	Описание
Авто	Автоматическая настройка формата изображения в соответствии с входным сигналом и параметром **Разрешение**.
Нормал	Показ изображений во всей области проецирования и поддержание формата изображения.
4:3	Преобразование формата изображения к соотношению 4:3.
16:9	Преобразование формата изображения к соотношению 16:9.

Дополнительная информация

- "Список функций" стр.11

Вид проецируемого изображения в каждом формате изображения

В некоторых форматах, в зависимости от формата и разрешения выходного сигнала, могут проецироваться черные полосы и обрезанные изображения. См. следующую таблицу для подтверждения положения черных полос и обрезанных изображений.

Изображения для формата **Нативное** разнятся в зависимости от входного сигнала.

Для проекторов с разрешением Full HD (1920 × 1080) или WXGA (1280 × 800)

Режим соотношения сторон	Размер изображения для входных сигналов		
	16:10	16:9	4:3
Нормал Авто			
16:9 *			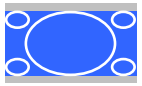
Полное			
Масштабирование			
Нативное			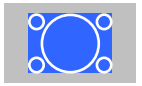

*Эта возможность доступна только для проекторов с разрешением WXGA (1280 x 800).

Для проекторов с разрешением XGA (1024 × 768)

Режим соотношения сторон	Размер изображения для входных сигналов		
	16:10	16:9	4:3
Нормал Авто	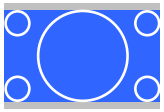	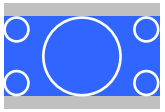	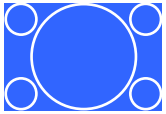
4:3	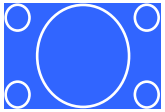		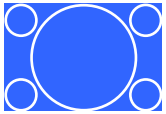
16:9	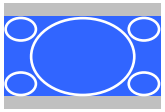	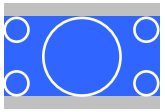	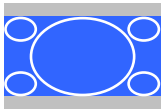

Дополнительная информация

- "Список функций" стр.11

Проектор предлагает разные цветовые режимы для обеспечения оптимальной яркости, контраста и цвета для разных условий просмотра и типов изображений. Можно выбрать режим, разработанный для соответствия изображению и условиям, или поэкспериментировать с имеющимися режимами.

Дополнительная информация

- "Изменение цветового режима" стр.65
- "Доступные цветовые режимы" стр.65
- "Настройка автоматической диафрагмы" стр.65

Изменение цветового режима

Параметр проектора Цветовой режим можно изменить с помощью пульта дистанционного управления, чтобы оптимизировать изображение для условий просмотра.

1. Включите проектор и переключитесь на источник изображения, который нужно использовать.

2. Нажмите кнопку [Color Mode] на пульте дистанционного управления, чтобы изменить параметр Цветовой режим.

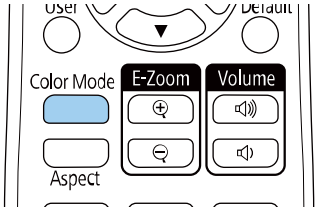

Название Цветового режима кратковременно появляется на экране, а затем изменяется вид изображения.

3. Для переключения между имеющимися цветовыми режимами входного сигнала повторно нажимайте кнопку [Color Mode].

Параметр **Цветовой режим** можно также настроить в меню проектора **Изображение**.

Дополнительная информация

- "Настройки качества изображения - Меню Изображен" стр.136

Доступные цветовые режимы

Можно настроить проектор, чтобы использовать цветовые режимы в зависимости от источника входного сигнала:

Цветовой режим	Описание
Динамический	Это самый яркий режим. Наиболее подходит для приоритезации ярких изображений.
Презентация	Наиболее подходит для проецирования ярких изображений.
Кино	Наиболее подходит для просмотра кинофильмов.
sRGB	Наиболее подходит для точного воспроизведения цвета изображения источника.
Доска	Наиболее подходит для проецирования изображения непосредственно на зеленую доску.

Настройка автоматической диафрагмы

Можно включить функцию **Автонастр. диафр.** для автоматической оптимизации изображения в зависимости от яркости видеоконтента.

Эта настройка доступна для цветовых режимов: **Динамический** или **Кино**.

1. Включите проектор и переключитесь на источник изображения, который нужно использовать.

2 Нажмите кнопку [Menu] на пульте дистанционного управления или на панели управления.

3 Выберите меню **Изображен.** и нажмите кнопку [Enter].

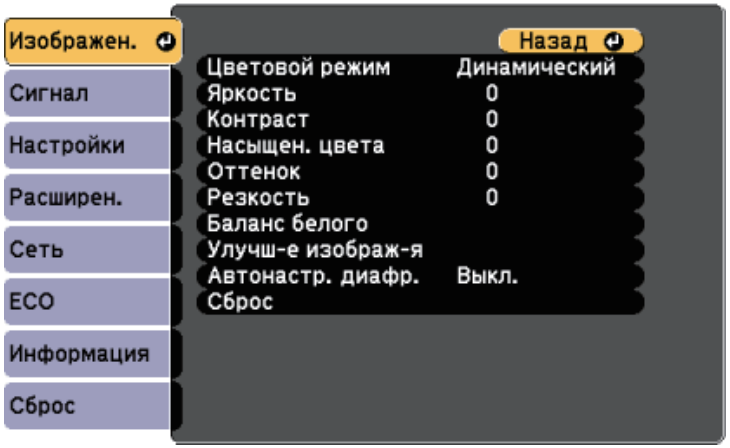

4 Выберите параметр **Автонастр. диафр.** и нажмите кнопку [Enter].

5 Выберите один из следующих вариантов и нажмите кнопку [Enter]:

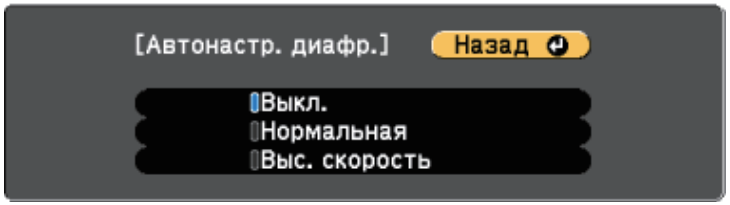

- **Нормал** для стандартной регулировки яркости.
- **Выс. скорость** для регулировки яркости после смены сцены.

6 Для выхода из меню нажмите кнопку [Menu] или [Esc].

С помощью кнопок Volume регулируется громкость звука в системе внутренних динамиков проектора.

Кроме того, можно регулировать громкость внешних динамиков, присоединенных к проектору.

Громкость можно регулировать отдельно для каждого присоединенного источника входного сигнала.

1. Включите проектор и начните презентацию.

2. Для уменьшения или увеличения громкости нажмите кнопки [Volume] на панели управления или на пульте дистанционного управления, как показано на рисунке.

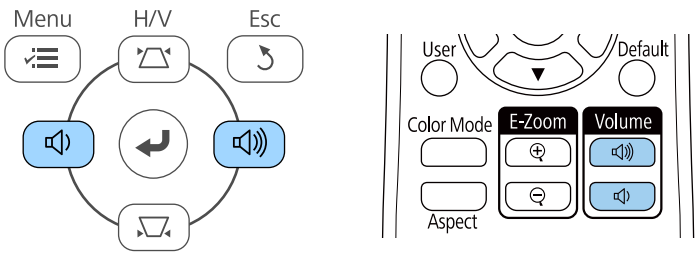

На экране появляется шкала громкости.

3. Для установки нужного уровня громкости для источника входного сигнала выберите параметр **Громкость** в меню проектора **Настройки**.

⚠ Предостережение

Не начинайте презентацию при высоком уровне громкости. Внезапный громкий звук может привести к потере слуха.

Перед выключением питания также снижайте громкость, чтобы затем при включении питания вы смогли постепенно увеличить громкость.

Дополнительная информация

- "Настройки функций проектора - Меню Настройки" стр.139

Регулировка функций проектора

Для регулировки функций проектора следуйте инструкциям из этих разделов.

Дополнительная информация

- "Одновременное проецирование двух изображений" стр.69
- "Проецирование презентации PC Free" стр.72
- "Временное отключение изображения и звука" стр.77
- "Временное прекращение подачи видеосигнала" стр.78
- "Увеличение/ Уменьшение изображений (E-Zoom)" стр.79
- "Сохранение изображения логотипа пользователя" стр.81
- "Сохранение пользовательского шаблона" стр.83
- "Корректировка разницы цветов при проецировании с нескольких проекторов" стр.84
- "Функции защиты проектора" стр.87

Для одновременного проецирования двух изображений с разных источников изображения можно воспользоваться функцией разделения экрана. Управлять функцией разделения экрана можно с пульта дистанционного управления или через меню проектора.

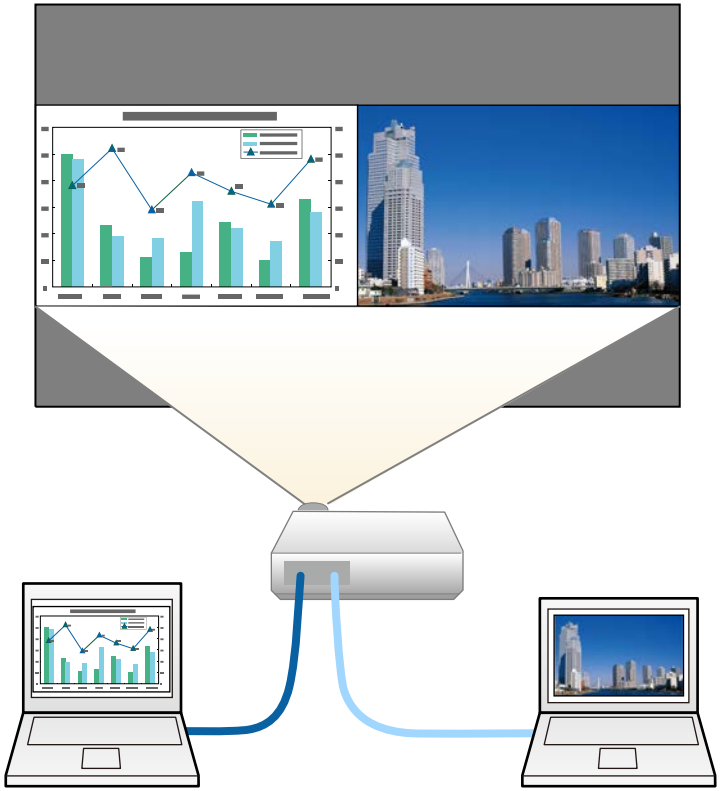

- Во время использования функции разделения экрана другие функции проектора могут быть недоступными и некоторые настройки могут автоматически применяться для обоих изображений.

1 Нажмите кнопку [Split] на пульте дистанционного управления.

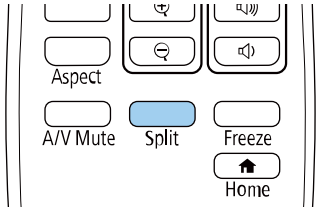

Выбранный в настоящий момент источник входного сигнала проецируется на левую часть экрана.

Те же действия можно выполнить, используя пункт **Split Screen** в меню проектора **Настройки**.

2 Нажмите кнопку [Menu].

Появляется этот экран:

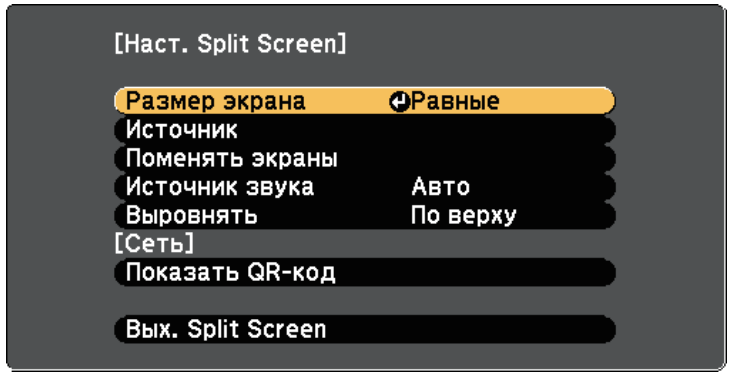

3 Для выбора источника входного сигнала выберите параметр **Источник**, нажмите кнопку [Enter], выберите источник входного сигнала, затем значение **Выполнить** и нажмите кнопку [Enter].

- Можно выбрать только те источники входного сигнала, которые можно комбинировать.
- Во время использования функции разделения экрана открывается экран **Источник**, если источник входного сигнала изменен с пульта дистанционного управления.

4 Для переключения изображений выберите пункт **Поменять экраны** и нажмите кнопку [Enter].

Проецируемые изображения справа и слева меняются местами.

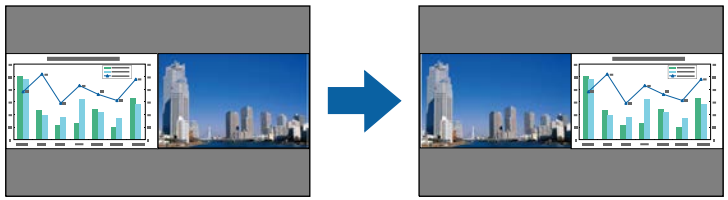

5 Для увеличения одного изображения при уменьшении другого выберите пункт **Размер экрана**, нажмите кнопку [Enter], выберите размер и нажмите кнопку [Enter]. Для выхода из меню нажмите кнопку [Menu].

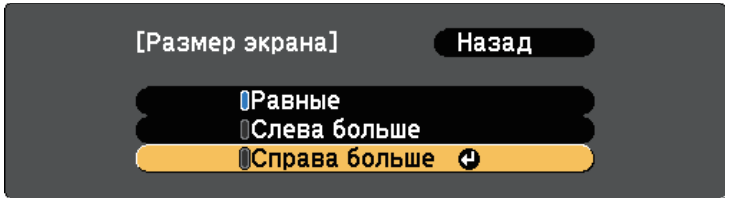

В зависимости от входных видеосигналов изображения могут быть не одного размера, даже если выбрать параметр **Равные**.

6 Для выбора источника звука выберите пункт **Источник звука**, нажмите кнопку [Enter], выберите вариант источника звука и нажмите кнопку [Enter]. Для выхода из меню нажмите кнопку [Menu].

Выберите значение **Авто**, чтобы прослушать звук с самого большего или с левого экрана.

7 Чтобы выровнять проецируемые изображения, выберите **Выровнять**, нажмите на кнопку [Enter], выберите настройку и снова нажмите на кнопку [Enter]. Для выхода из меню нажмите кнопку [Menu].

8 Для выхода из функции разделения экрана нажмите кнопку [Split] или [Esc].

Дополнительная информация

- "Неподдерживаемые сочетания источников входного сигнала для проецирования на полиэкран" стр.71

- "Ограничения проецирования на полиэкран" стр.71
- "Список функций" стр.11

Неподдерживаемые сочетания источников входного сигнала для проецирования на полиэкран

Следующие комбинации источников входного сигнала не могут проецироваться на полиэкран.

- Компьютер1 и Компьютер2
- Компьютер1, Компьютер2 и Видео
- HDMI1/HDMI2 и Screen Mirroring
- HDMI1 и HDMI2
- USB Display и USB/LAN
- USB и LAN

Дополнительная информация

- "Список функций" стр.11

Ограничения проецирования на полиэкран

Рабочие ограничения

В ходе проецирования на полиэкране недоступны следующие операции.

- Настройка меню проектора
- E-Zoom
- Переключение формата изображения (формат изображения получает значение **Нормальный**)
- Операции с применением кнопки [User] на пульте дистанционного управления
- Автонастр. диафр.

Ограничения для изображений

- При выполнении регулировок, таких как **Яркость**, **Контраст**, **Насыщен. цвета**, **Оттенок** и **Резкость** в меню проектора **Изображен.**, их можно применить к изображению только на левой стороне экрана. Значения регулировок по умолчанию применяются к изображению в правой части экрана. Регулировки, которые влияют на все проецируемое изображение, такие как **Цветовой режим** и **Цвет. температ.** применяются как для левого, так и для правого изображения.
- Даже если регулировки выполняются для таких параметров как **Шумоподавление** и **Деинтерлейсинг** в меню проектора **Изображен.**, **Шумоподавление** устанавливается на 0, а **Деинтерлейсинг** в значение **Выкл.** для изображения справа.
  ☛ **Изображен.** > **Улучш-е изображ-я** > **Шумоподавление**
  ☛ **Изображен.** > **Улучш-е изображ-я** > **Деинтерлейсинг**
- Даже если настроить параметр **Фон** на значение **Логотип** в меню проектора **Расширен.**, при отсутствии сигнала изображения отображается синий экран.

Дополнительная информация

- "Формат изображения" стр.62
- "Наст. производит. (Цветовой режим)" стр.65
- "Настройки функций проектора - Меню Настройки" стр.139
- "Настройка проектора – Меню Расширен." стр.142
- "Настройки качества изображения - Меню Изображен" стр.136
- "Увеличение/ Уменьшение изображений (E-Zoom)" стр.79
- "Настройка автоматической диафрагмы" стр.65

Функцией проектора PC Free можно воспользоваться, когда присоединено устройство USB, содержащее совместимые файлы презентации. Она позволяет быстро и просто отображать презентацию и управлять ею с помощью пульта дистанционного управления проектора.

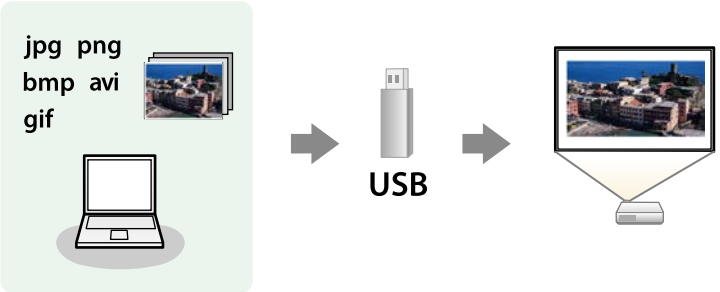

Дополнительная информация

- "Поддерживаемые типы файлов PC Free" стр.72
- "Меры предосторожности при проецировании с функцией PC Free" стр.72
- "Запуск показа слайдов PC Free" стр.73
- "Запуск презентации фильмов PC Free" стр.75
- "Параметры отображения в функции PC Free" стр.75
- "Список функций" стр.11

Поддерживаемые типы файлов PC Free

С помощью функции проектора PC Free можно проецировать следующие типы файлов.

- Для получения лучших результатов поместите файлы на носитель, отформатированный в FAT16/32.
- Если при проецировании с носителя, отформатированного в файловой системе, отличной от Windows, возникают проблемы, попробуйте отформатировать носитель в ОС Windows.

Содержимое файла	Тип файла (расширение)	Детали
Изображение	.jpg	Убедитесь, что файл не: • Имеет формат CMYK • Имеет формат с прогрессивной разверткой • Сильно сжат • Имеет разрешение больше 8192 × 8192
	.bmp	Убедитесь, что файл не: • Имеет разрешение больше 1280 × 800
	.gif	Убедитесь, что файл не: • Имеет разрешение больше 1280 × 800 • Имеет анимации • Имеет чересстрочную развертку
	.png	Убедитесь, что файл не: • Имеет разрешение больше 1280 × 800 * • Имеет чересстрочную развертку
Фильм	.avi (движущийся JPEG)	Поддержка AVI 1.0. Убедитесь, что файл не: • Сохранен с аудиокодеком, отличным от PCM или ADPCM • Имеет разрешение больше 1280 × 720 • Более 2 ГБ

* При эксплуатации проектора с разрешением Full HD можно проецировать файл с максимальным разрешением 1920 × 1080.

Меры предосторожности при проецировании с функцией PC Free

При использовании функции PC Free обратите внимание на следующие меры предосторожности.

- Запрещается использовать USB-ключ для функций PC Free.
- Не отсоединяйте запоминающее устройство USB, пока к нему осуществляется доступ; в противном случае, функция PC Free может выполняться неправильно.
- Когда выполняется функция PC Free, может быть невозможно использовать функции безопасности определенных запоминающих устройств USB.
- Когда присоединено устройство USB с адаптером пер. тока, во время использования устройства с проектором присоедините адаптер пер. тока к розетке.
- Однако проектор может поддерживать не все имеющиеся в продаже устройства чтения карт памяти USB.
- Проектор может распознать до 5 карт, одновременно установленных в подключенный считыватель карт.
- Во время использования функции PC Free трапецеидальное искажение корректировать невозможно, поэтому откорректируйте форму изображения до проведения презентации.
- При проецировании с функцией PC Free можно воспользоваться следующими функциями:
  - Функция паузы
  - Кнопка A/V mute
  - E-Zoom

Дополнительная информация

- "Временное прекращение подачи видеосигнала" стр.78
- "Временное отключение изображения и звука" стр.77
- "Увеличение/ Уменьшение изображений (E-Zoom)" стр.79

Запуск показа слайдов PC Free

После присоединения устройства USB к проектору можно переключиться на источник входного сигнала USB и начать слайд-шоу.

- Можно изменить параметры функции PC Free или добавить специальные эффекты, отметив подсветкой пункт **Параметр** внизу экрана и нажав кнопку [Enter].

1 Нажмите кнопку [USB] на пульте дистанционного управления.

Открывается экран со списком файлов функции PC Free.

- Если отображается экран Выбрать диск, нажимайте кнопки со стрелками, чтобы выбрать диск, а затем нажмите кнопку [Enter].
- Для показа изображений на другом USB-накопителе отметьте подсветкой пункт **Выбрать диск** вверху экрана со списком файлов и нажмите кнопку [Enter].

2 Для расположения файлов выполните одно из следующих действий:

- Если необходимо отобразить файлы в подпапке на устройстве, нажимайте кнопки со стрелками, чтобы отметить подсветкой папку, а затем нажмите кнопку [Enter].
- Для возвращения к уровню папки на устройстве отметьте подсветкой пункт **К началу**, а затем нажмите кнопку [Enter].

3 Выполните одно из следующих действий:

- Для отображения отдельного изображения нажимайте кнопки со стрелками, чтоб отметить подсветкой изображение, а затем нажмите кнопку [Enter]. (Нажмите кнопку [Esc], чтобы вернуться на экран со списком файлов).
- Для отображения слайд-шоу всех изображений в папке нажимайте кнопки со стрелками, чтобы отметить подсветкой пункт **Показ слайдов** внизу экрана, а затем нажмите кнопку [Enter].

- Можно изменить время включения изображения, отметив подсветкой пункт **Параметр** внизу экрана и нажав кнопку [Enter].
- Если имена файлов длиннее, чем область отображения или включают неподдерживаемые символы, они могут быть укорочены или изменены только в режиме отображения экрана.

4 Во время проецирования используйте для управления отображением следующие команды:

- Для вращения отображаемого изображения нажимайте кнопку со стрелкой вверх или вниз.

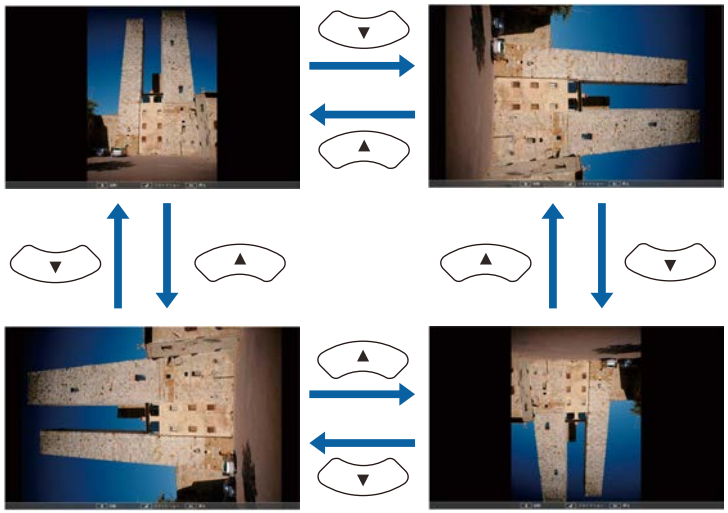

- Для перемещения на следующее или предыдущее изображение нажимайте кнопку со стрелкой влево или вправо.

5 Для прекращения отображения следуйте инструкциям на экране или нажмите кнопку [Esc].

Происходит возврат к экрану со списком файлов.

6 Выключите устройство USB при необходимости, а затем отсоедините устройство от проектора.

Дополнительная информация

- "Параметры отображения в функции PC Free" стр.75
- "Подключение к устройству USB" стр.35

Запуск презентации фильмов PC Free

После присоединения устройства USB к проектору можно переключиться на источник входного сигнала USB и начать показ фильма.

- Можно изменить параметры функции PC Free, отметив подсветкой пункт **Параметр** внизу экрана и нажав кнопку [Enter].

1 Нажмите кнопку [USB] на пульте дистанционного управления.

Открывается экран со списком файлов функции PC Free.

- Если отображается экран Выбрать диск, нажимайте кнопки со стрелками, чтобы выбрать диск, а затем нажмите кнопку [Enter].
- Для показа файлов с кинофильмами, находящимися на другом USB-накопителе, отметьте подсветкой пункт **Выбрать диск** вверху экрана со списком файлов и нажмите кнопку [Enter].

2 Для расположения файлов выполните одно из следующих действий:

- Если необходимо отобразить файлы в подпапке на устройстве, нажимайте кнопки со стрелками, чтобы отметить подсветкой папку, а затем нажмите кнопку [Enter].
- Для возвращения к уровню папки на устройстве отметьте подсветкой пункт **К началу**, а затем нажмите кнопку [Enter].

3 Для воспроизведения фильма нажимайте кнопки со стрелками, чтобы отметить подсветкой файл, а затем нажмите кнопку [Enter].

- Если имена файлов длиннее, чем область отображения или включают неподдерживаемые символы, они могут быть укорочены или изменены только в режиме отображения экрана.
- Если необходимо воспроизвести все фильмы в папке по порядку, выберите параметр **Показ слайдов** внизу экрана.

4 Для прекращения воспроизведения фильма нажмите кнопку [Esc], отметьте подсветкой пункт **Выход**, а затем нажмите кнопку [Enter].

Происходит возврат к экрану со списком файлов.

5 Выключите устройство USB при необходимости, а затем отсоедините устройство от проектора.

Дополнительная информация

- "Параметры отображения в функции PC Free" стр.75
- "Подключение к устройству USB" стр.35

Параметры отображения в функции PC Free

Во время использования функции PC Free можно выбрать следующие параметры отображения. Для доступа к этому экрану отметьте

подсветкой пункт **Параметр** внизу экрана со списком фалов функции PC Free и нажмите кнопку [Enter].

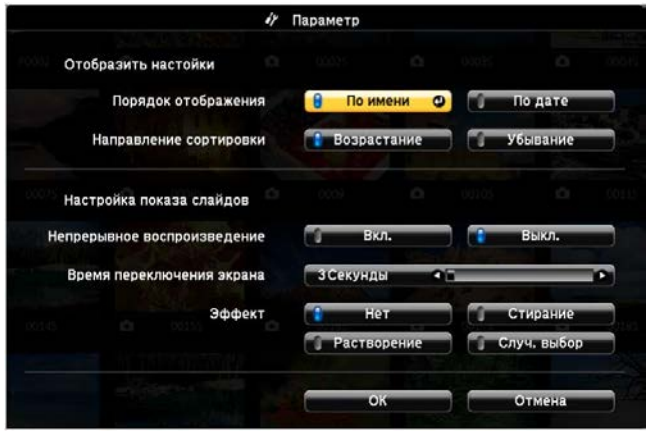

Настройка	Параметры	Описание
Порядок отображения	По имени	Отображение файлов по именам
	По дате	Отображение файлов по датам
Направление сортировки	Возрастание	Сортировка файлов от первого до последнего
	Убывание	Сортировка файлов от последнего до первого
Непрерывное воспроизведение	Вкл.	Непрерывное отображение слайд-шоу
	Выкл.	Отображение слайд-шоу один раз
Время переключения экрана	Нет	Нет автоматического отображения следующего файла
	1 Секунда - 60 Секунд	Отображение файлов в течение выбранного времени и автоматическое переключение на следующий файл; изображения с высоким разрешением могут переключаться немного медленнее

Настройка	Параметры	Описание
Эффект	Нет	Нет эффекта
	Стирание	Переход между изображениями с использованием эффекта вытирания
	Растворение	Переход между изображениями с использованием эффекта растворения
	Случ. выбор	Переход между изображениями с использованием произвольного набора эффектов

Если необходимо перенаправить внимание аудитории во время презентации, можно временно выключить проецируемое изображение и звук. Можно продолжить воспроизведение любого звука или видеосигнала, однако, невозможно восстановить проецирование с момента, когда оно было остановлено.

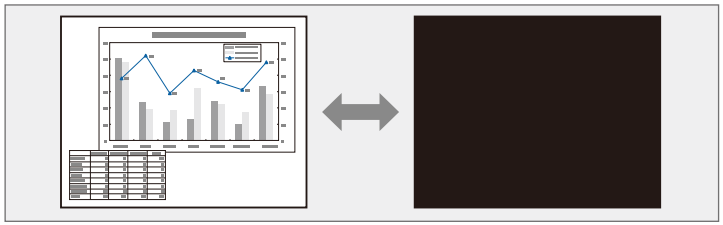

Если нужно отобразить изображение, например, логотип компании или картинку, когда нажата кнопка [A/V Mute], можно выбрать отображаемый экран в параметре **Кнопка A/V mute** в меню проектора **Расширен.**

☛ **Расширен.** > **Дисплей** > **Кнопка A/V mute**

1 Нажмите кнопку [A/V Mute] на пульте дистанционного управления, чтобы временно остановить проецирование и отключить звук.

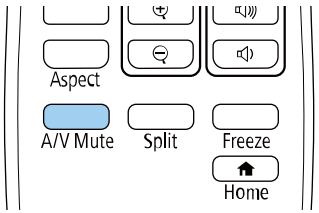

2 Для включения изображения и звука еще раз нажмите кнопку [A/V Mute].

- Проецирование можно также остановить с помощью рычага переключателя подавления сигнала аудио/видео.
- После отключения звука и изображения питание проектора автоматически выключается через 30 минут. Эту функцию можно отключить.
  ☛ **ECO** > **Таймер откл. A/V**
- Во время выполнения команды Кнопка A/V mute лампа продолжает гореть, т.е. часы ее работы продолжают накапливаться.

Дополнительная информация

- "Настройка проектора – Меню Расширен." стр.142
- "Настройка проектора - Меню ECO" стр.156

Временное прекращение подачи видеосигнала

Можно временно прекратить воспроизведение видеосигнала или компьютерной презентации и зафиксировать на экране текущее изображение. Можно продолжить воспроизведение любого звука или видеосигнала, однако, невозможно восстановить проецирование с момента, когда оно было остановлено.

1 Для прекращения воспроизведения видеосигнала нажмите кнопку [Freeze] на пульте дистанционного управления.

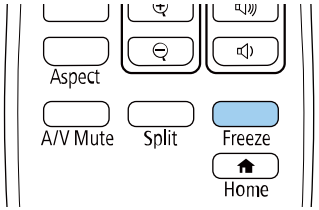

2 Для возобновления воспроизведения видеосигнала еще раз нажмите кнопку [Freeze].

Кнопка [E-Zoom] на пульте ДУ позволяет увеличивать и уменьшать проецируемое изображение.

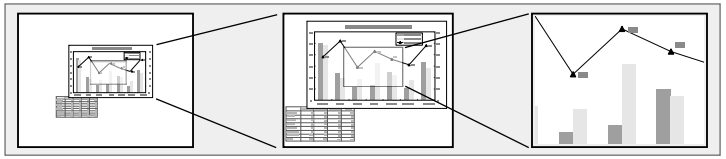

Дополнительная информация

- "Масштабирование изображений" стр.79
- "Уменьшение масштаба изображений" стр.79

Масштабирование изображений

1 Нажмите кнопку [E-Zoom] + на пульте дистанционного управления.

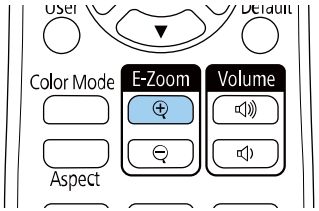

Увеличение проецируемого изображения с фокусировкой вокруг его центра. Для увеличения изображения в 1—4 раза предусмотрено 25 шагов увеличения.

2 Для регулировки масштабируемого изображения воспользуйтесь следующими кнопками на пульте дистанционного управления:

- Повторно нажмите кнопку [E-Zoom] +, чтобы увеличить изображение.
- Для панорамирования масштабируемого изображения используйте кнопки со стрелками.
- Для уменьшения масштаба изображения нажмите кнопку [E-Zoom] –.
- Для возврата к исходному размеру изображения нажмите кнопку [Default].

При проецировании изображений с камеры для документов Epson можно увеличить изображение от 1 до 8 раз, используя 57 шагов увеличения. Для этого используется кнопка [E-Zoom] + на камере для документов.

Уменьшение масштаба изображений

1 Нажмите кнопку [E-Zoom] - на пульте ДУ.

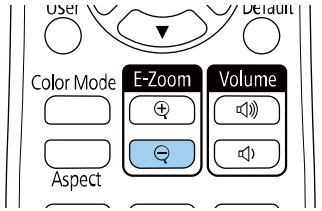

Проецируемое изображение уменьшается. Для уменьшения масштаба изображения от 100 до 50% предусмотрено несколько шагов.

2 Для регулировки уменьшенного изображения воспользуйтесь следующими кнопками на пульте ДУ:

- Повторно нажмите кнопку [E-Zoom] -, чтобы уменьшить масштаб проецируемого изображения.

- Для перемещения уменьшенного изображения в области проецирования используйте кнопки со стрелками.
- Для увеличения масштаба изображения нажмите кнопку [E-Zoom]+.
- Для возврата к исходному размеру изображения нажмите кнопку [Default].

При проецировании изображений с камеры для документов Epson можно уменьшить изображение, используя кнопку [E-Zoom] - на камере для документов.

Сохранение изображения логотипа пользователя

Можно сохранить изображение в проекторе и отобразить его при включении проектора. Можно также отобразить изображение, когда проектор не получает входной сигнал. Это изображение называется экраном логотипа пользователя.

В качестве логотипа пользователя, который полезен при идентификации владельца проектора для защиты от кражи, можно выбрать фотографию, графическое изображение или логотип компании. Можно предотвратить изменение логотипа пользователя путем настройки защиты паролем.

- Если для параметра **Защита логотипа** в меню настройки проектора **Защита паролем** установлено значение **Вкл.**, перед сохранением логотипа пользователя установите значение **Выкл.**
- При копировании настроек меню из одного проектора на другой с использованием функции пакетной настройки логотип пользователя также копируется. Не регистрируйте информацию, которую не нужно передавать на другие проекторы, например, логотип пользователя.
- Сохранение контента, защищенного технологией HDCP, не выполняются.

1. Отобразите изображение, которое нужно проецировать в качестве логотипа пользователя.

2. Нажмите кнопку [Menu], выберите меню **Расширен.** и нажмите кнопку [Enter].

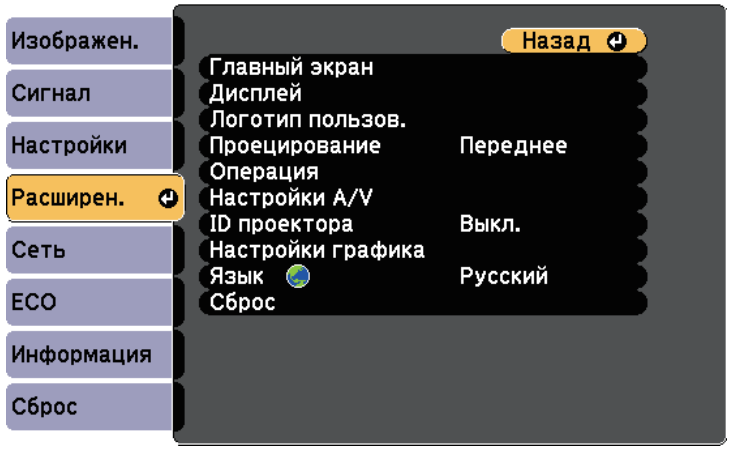

3. Выберите **Логотип пользователя** > **Начать настройку** и нажмите на кнопку [Enter].

   Появляется предложение использовать отображаемое изображение в качестве логотипа пользователя.

   Настройки параметров Корр-ия трапеции, E-Zoom или Соотношен. сторон временно аннулируются, когда выбирается параметр **Логотип пользователя**.

4. Выберите пункт **Да** и нажмите кнопку [Enter].

5. Проверьте отображаемое изображение и выберите **Да** для его сохранения в качестве логотипа пользователя.

   Логотип пользователя перезаписывается, и появляется сообщение о завершении.

6. Нажмите кнопку [Esc], чтобы закрыть экран сообщения.

7 Выберите меню **Расширен.** и нажмите кнопку [Enter].

8 Выберите параметр **Перек** и нажмите кнопку [Enter].

9 Выберите, когда необходимо отображать экран Логотип пользов.:

- Для его отображения при отсутствии входного сигнала выберите параметр **Фон** и установите значение **Логотип**.

  ☛ **Расширен.** > **Дисплей** > **Фон**

- Для его отображения при включении проектора выберите параметр **Экран загрузки** и установите значение **Вкл.**

  ☛ **Расширен.** > **Дисплей** > **Экран загрузки**

- Для его отображения при нажатии кнопки [A/V Mute], выберите параметр **Кнопка A/V mute** и установите значение **Логотип**.

  ☛ **Расширен.** > **Дисплей** > **Кнопка A/V mute**

Для предотвращения изменения параметра Логотип пользов. без предварительного введения пароля, настройте параметр **Защита логотипа** на значение **Вкл.** в меню настройки **Защита паролем** и задайте пароль.

Дополнительная информация

- "Временное отключение изображения и звука" стр.77
- "Выбор типов защиты паролем" стр.88

Сохранение пользовательского шаблона

В проекторе заданы четыре типа шаблонов, например прямые линии и сетки. Эти шаблоны можно проецировать, чтобы воспользоваться их функциями во время презентаций с помощью параметров **Экран шаблонов**.

Как Пользов. Шаблон можно сохранить изображение, проецируемое в данный момент.

После сохранения шаблона Пользов. Шаблон его невозможно вернуть в заводское состояние по умолчанию.

1. Спроецируйте изображение, которое предполагается сохранить как Пользов. Шаблон, затем нажмите кнопку [Menu] на панели управления или пульте дистанционного управления.

2. Выберите меню **Настройки** и нажмите кнопку [Enter].

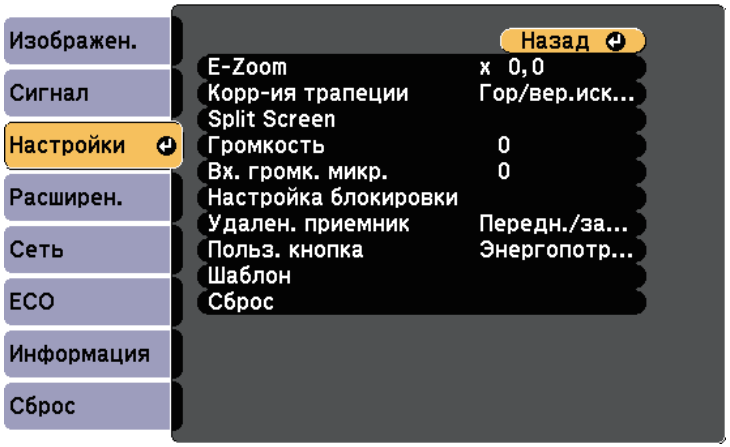

3. Выберите **Шаблон** > **Пользов. Шаблон** и нажмите на кнопку [Enter].

   Появляется предложение использовать отображаемое изображение как Пользов. Шаблон.

- Настройки параметров Корр-ия трапеции, E-Zoom или Соотношен. сторон временно аннулируются, когда выбирается параметр **Пользов. Шаблон**.
- Нельзя сохранить цифровые изображения, защищенные по технологии HDCP как Пользов. Шаблон.

4. Выберите пункт **Да** и нажмите кнопку [Enter].

   Появляется предложение сохранить изображение как Пользов. Шаблон.

5. Выберите пункт **Да** и нажмите кнопку [Enter].

   Появляется сообщение о завершении.

Если проецирование изображений осуществляется с помощью нескольких соединенных проекторов, можно отдельно скорректировать яркость и цветовой тон изображения для каждого изображения проектора, чтобы они были близки друг к другу.

Для каждого проектора можно задать уникальный ID, чтобы управлять ими по отдельности с помощью пульта дистанционного управления, а затем откорректировать яркость и цвет для каждого проектора.

- В некоторых случаях яркость и оттенок цвета могут не совпадать полностью даже после коррекции.
- Если яркость и цветовой тон со временем значительно изменяются, повторите регулировку.

Дополнительная информация

- "Настройка ID проектора" стр.84
- "Выбор проектора, с которым нужно работать" стр.84
- "Приведение в соответствие качества отображения с нескольких проекторов" стр.85

Настройка ID проектора

Если необходимо управлять несколькими проекторами с пульта дистанционного управления, присвойте каждому проектору уникальный ID.

1. Нажмите кнопку [Menu], выберите меню **Расширен.** и нажмите кнопку [Enter].
2. Выберите параметр **ID проектора** и нажмите кнопку [Enter].
3. Воспользуйтесь кнопками со стрелками, чтобы выбрать идентификационный номер, который нужно использовать для проектора. Затем нажмите кнопку [Enter].

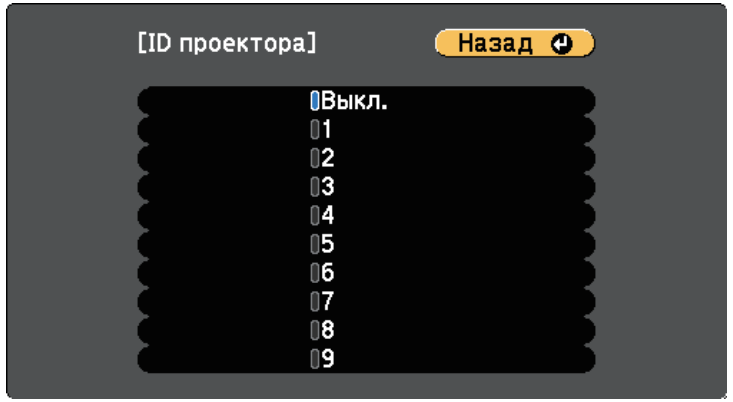

4. Для выхода из меню нажмите кнопку [Menu] или [Esc].
5. Повторите эти шаги для всех остальных проекторов, которыми нужно управлять с одного пульта дистанционного управления.

Выбор проектора, с которым нужно работать

После настройки ID проектора выберите ID для проектора, с которым нужно работать с помощью пульта дистанционного управления.

1. Направьте пульт дистанционного управления на целевой проектор и нажмите кнопку [ID].

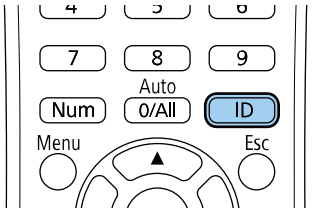

На проецируемом экране отображается ID текущего проектора. Приблизительно через 3 секунды он исчезнет.

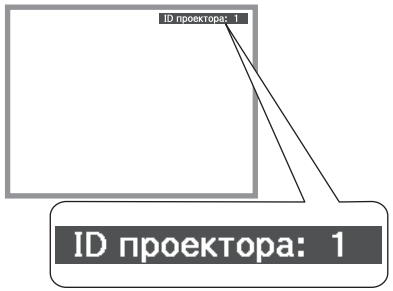

2 Удерживая кнопку [ID], нажмите цифровую кнопку для выбора идентификатора проектора, которым необходимо управлять.

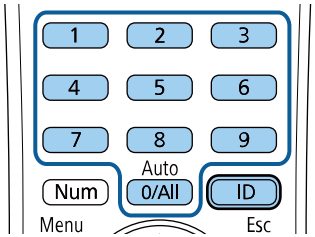

Нужный проектор выбран.

- Если с помощью пульта ДУ выбрано значение [0/All], можно управлять всеми проекторами независимо от настройки параметра **ID проектора**.
- Если параметр **ID проектора** имеет значение **Выкл.**, с помощью пульта дистанционного управления можно управлять проектором, ID которого был выбран посредством пульта дистанционного управления.
- Настройка ID проектора сохраняется в пульте ДУ. Сохраненная настройка ID сохраняется даже в случае извлечения батареек из пульта ДУ с целью их замены. Однако, если батарейки остаются в пульте дистанционного управления в течение длительного времени, ID возвращается к исходному значению (0/All).
- При одновременном использовании нескольких пультов дистанционного управления может быть невозможно нормально управлять проекторами из-за инфракрасных помех.

Приведение в соответствие качества отображения с нескольких проекторов

Качество отображения с нескольких проекторов, выполняющих проецирование рядом друг с другом, можно привести в соответствие.

1 Включите все проекторы, на которых нужно привести в соответствие качество отображения.

2 Задайте номер ID для каждого проектора.

3 Убедитесь, что для всех проекторов используется одинаковая настройка параметра Цветовой режим.

4 Выберите ID пульта дистанционного управления, совпадающий с первым проектором.

5 Нажмите кнопку [Menu], выберите меню **Изображен.**, а затем нажмите кнопку [Enter].

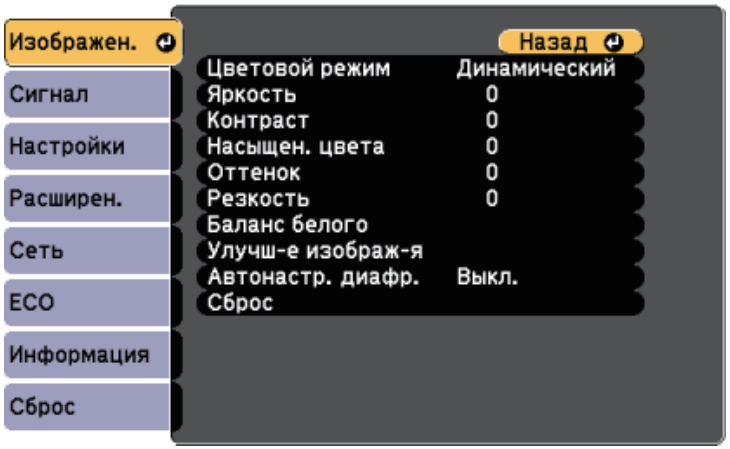

6 Выберите необходимые настройки.

7 Выберите ID пульта дистанционного управления, совпадающий со следующим проектором, затем повторите регулировки в меню Изображен. в соответствии с дисплеями проекторов.

Проектор можно защитить от кражи или предотвратить его непреднамеренное использование, настроив следующие функции защиты:

- Защита паролем для предотвращения использования проектора людьми, не знающими пароль, и предотвращения изменений экрана загрузки и других настроек.
  Эта функция действует как функция предотвращения кражи, так что даже украденным проектором невозможно будет воспользоваться. Она также ограничивает доступ лиц, которые могут пользоваться проектором.
- Защита блокировкой кнопок для недопущения работы с проектором с помощью кнопок на панели управления.
  Эта возможность полезна во время мероприятий или шоу, когда требуется сделать неактивными все кнопки во время проецирования, или в школах, если требуется ограничить возможность использования кнопок управления.
- Защитный тросик для физического закрепления проектора на месте.

Дополнительная информация

- "Типы защиты паролем" стр.87
- "Блокировка кнопок проектора" стр.90
- "Установка защитного тросика" стр.90

Типы защиты паролем

Можно настроить следующие типы защиты с использованием пароля, предоставляемого другим лицам:

- Пароль **Блокир. включения** предотвращает использование проектора другими лицами без предварительного введения пароля. При первом включении вилки в розетку и включении проектора необходимо ввести правильный пароль. Он также используется для параметров **Direct Power On** и **Автовкл. питания**.
- Пароль параметра **Защита логотипа** предотвращает возможность изменения другими лицами отображения настроенного экрана, отображаемого проектором при его включении, при отсутствии входного сигнала или при использовании функции Кнопка A/V mute. Настроенный экран препятствует краже путем идентификации владельца проектора.
- Пароль функции **Защита сети** предотвращает возможность изменения другими лицами настроек параметра проектора **Сеть**.
- Пароль **Защита графика** предотвращает возможность изменения настроек графика.
- Пароль **Защ. Screen Mirroring** предотвращает изменение настроек Screen Mirroring.

Дополнительная информация

- "Настройка пароля" стр.87
- "Выбор типов защиты паролем" стр.88
- "Ввод пароля для пользования проектором" стр.89
- "Список функций" стр.11

Настройка пароля

Для использования защиты паролем необходимо задать пароль.

По умолчанию установлен пароль "0000". Замените его на свой собственный пароль.

1 Удержите кнопку [Freeze] на пульте дистанционного управления в течение 5 секунд.

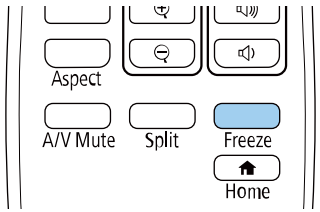

Появляется меню настройки параметра Защита паролем.

Если параметр Защита паролем активирован, необходимо ввести правильный пароль, чтобы отобразить меню настройки параметра Защита паролем.

2 Выберите пункт **Пароль** и нажмите кнопку [Enter].

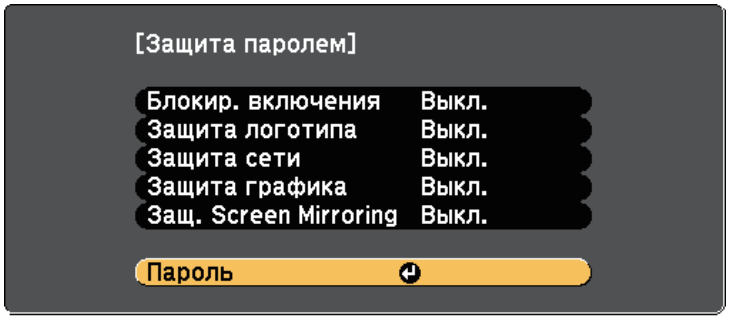

Появляется предложение "Изменить пароль?".

3 Выберите пункт **Да** и нажмите кнопку [Enter].

Если выбрать пункт **Нет**, снова отображается меню настройки параметра Защита паролем.

4 Для ввода пароля из четырех цифр удержите кнопку [Num] на пульте дистанционного управления и воспользуйтесь цифровыми кнопками.

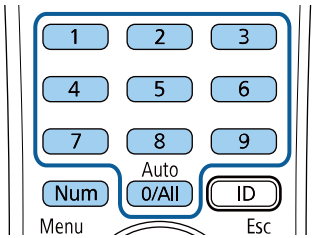

При вводе пароля он отображается в виде ****. После ввода четвертой цифры появляется предложение подтверждения.

5 Введите пароль еще раз.

Появляется сообщение "Новый пароль сохранен". Если пароль введен неправильно, отображается сообщение с предложением повторить ввод пароля.

6 Для возврата в меню нажмите кнопку [Esc].

7 Запишите пароль и сохраните его в надежном месте.

Выбор типов защиты паролем

После настройки пароля появляется следующее меню, позволяющее выбирать типы защиты паролем, которые желательно использовать.

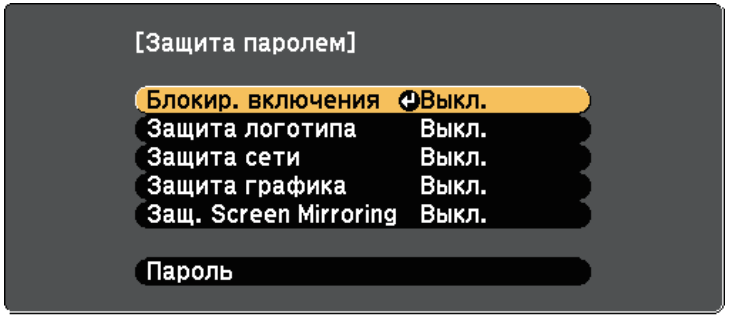

Если это меню не отображается, удержите кнопку [Freeze] на пульте дистанционного управления в течение 5 секунд, пока не появится меню.

- Для предотвращения несанкционированного использования проектора выберите значение **Вкл.** для параметра **Блокир. включения**.
- Для предотвращения изменений экрана Логотип пользов. или связанных с ним настроек изображения выберите значение **Вкл.** для параметра **Защита логотипа**.

- Для предотвращения изменений настроек сети выберите значение **Вкл.** для параметра **Защита сети**.
- Чтобы запретить изменение настроек графика проектора, выберите значение **Вкл.** для параметра **Защита графика**.
- Для предотвращения изменений настроек Screen Mirroring проектора выберите значение **Вкл.** для параметра **Защ. Screen Mirroring**.

В качестве дополнительного средства для предотвращения кражи можно приклеить к проектору наклейку о защите паролем.

Храните пульт дистанционного управления в надежном месте. При его потере ввести пароль невозможно.

Ввод пароля для пользования проектором

Когда отображается экран пароля, введите правильный пароль.

1 Во время ввода пароля с помощью цифровых кнопок удержите кнопку [Num] на пульте дистанционного управления.

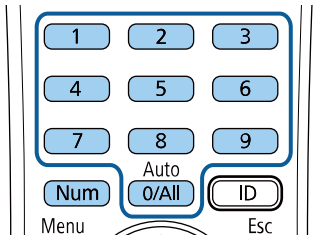

Экран пароля закрывается.

2 Если пароль неправильный, появляется сообщение, предлагающее попробовать еще раз. Для продолжения работы введите правильный пароль.

Внимание

- Если три раза подряд вводится неправильный пароль, приблизительно в течение 5 минут отображается сообщение "Работа проектора будет заблокирована.", затем проектор переключается в режим ожидания. В такой ситуации следует отключить вилку от розетки, вставить ее заново и вновь включить питание проектора. Проектор снова отображает экран ввода пароля, чтобы можно было ввести правильный пароль.
- Если пароль забыт, запишите номер "**Запрос кода.**: xxxxx" на экране и обратитесь в компанию Epson за помощью.
- Если продолжать повторять указанную выше операцию и вводить неправильный пароль 30 раз подряд, отобразится сообщение "Работа проектора будет заблокирована. Обратитесь в службу технической поддержки Epson, как описано в документации." и проектор больше не будет воспринимать последующие попытки ввода пароля. Обратитесь в компанию Epson за помощью.

Блокировка кнопок проектора

Кнопки на панели управления можно заблокировать, чтобы предотвратить использование проектора другими лицами. При этом сохраняется возможность управления проектором с помощью пульта дистанционного управления.

1. Нажмите кнопку [Menu] на пульте дистанционного управления или на панели управления.

2. Выберите меню **Настройки** и нажмите кнопку [Enter].

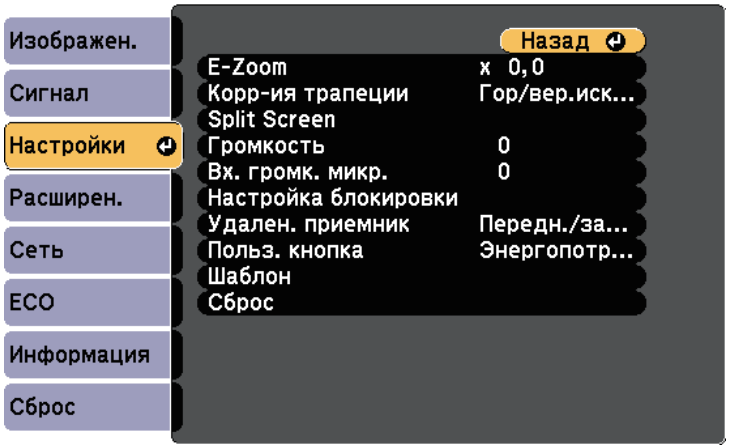

3. Выберите параметр **Настройка блокировки** > **Блокир. управл.** и нажмите кнопку [Enter].

4. Выберите один из следующих типов блокировки и нажмите кнопку [Enter]:
   - Для блокировки всех кнопок проектора выберите параметр **Полн. блок-ка**.
   - Для блокировки всех кнопок, кроме кнопки питания, выберите параметр **Блокир. управл.**

   Появляется предложение подтверждения.

5. Выберите пункт **Да** и нажмите кнопку [Enter].

   Параметр **Блокир. управл.** вступает в силу.

Дополнительная информация
- "Разблокировка кнопок проектора" стр.90

Разблокировка кнопок проектора

Если кнопки проектора были заблокированы, выполните одно из следующих действий для разблокировки:
- Удержите кнопку [Enter] на панели управления проектора в течение 7 секунд. Отображается сообщение, и блокировка снимается.
- Выберите значение **Выкл.** для параметра **Блокир. управл.** в меню проектора **Настройки**.

  ☛ **Настройки** > **Настройка блокировки** > **Блокир. управл.**

Дополнительная информация
- "Настройки функций проектора - Меню Настройки" стр.139

Установка защитного тросика

Для предотвращения кражи на проектор можно установить защитный тросик.
- Воспользуйтесь гнездом защиты на проекторе для присоединения системы Microsaver Security System производства компании Kensington.

Для просмотра подробных сведений о системе безопасности Microsaver посетите веб-сайт Kensington.

https://www.kensington.com/

- Воспользуйтесь точкой крепления защитного тросика на проекторе для присоединения тросика и прикрепите его к арматуре помещения или тяжелой мебели.

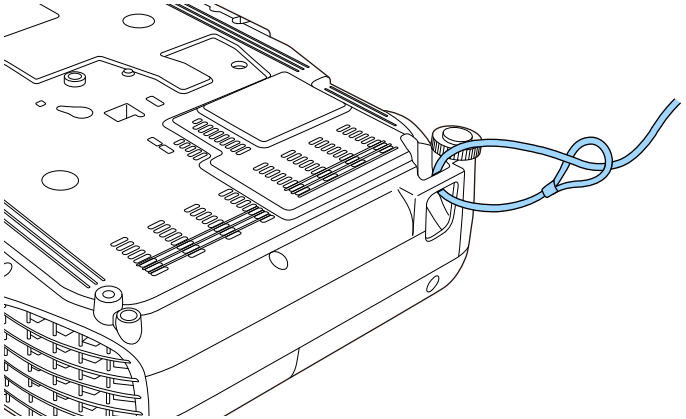

Можно использовать приобретаемый отдельно тросик с замком для предотвращения кражи. Инструкции по закрыванию замка см. в документации, входящей в комплект поставки тросика с замком.

Использование проектора в сети

Для настройки проектора для использования в сети следуйте инструкциям из этих разделов.

Дополнительная информация

- "Проецирование по проводной сети" стр.93
- "Проецирование по беспроводной сети" стр.96
- "Проецирование по беспроводной сети с мобильного устройства (функция Screen Mirroring)" стр.105
- "Безопасное HTTP-соединение" стр.110

Изображения на проектор можно отправить по проводной сети. Для этого необходимо подключить проектор к сети и настроить его и компьютер для проецирования по проводной сети.

После подключения и настройки проектора, как описано выше, загрузите и установите программное обеспечение Epson iProjection (Windows/Mac) с указанного ниже веб-сайта.

epson.sn/

Программное обеспечение Epson iProjection настраивает компьютер для проецирования по сети. Оно позволяет проводить интерактивные совещания посредством проецирования экранов компьютеров пользователей по сети. Инструкции см. в *Руководство по эксплуатации Epson iProjection (Windows/Mac)*.

Дополнительная информация

- "Подключение к проводной сети" стр.93
- "Выбор настроек проводной сети" стр.93
- "Список функций" стр.11

Подключение к проводной сети

Чтобы подключить проектор к проводной локальной сети (ЛВС), используйте сетевые кабели 100Base-TX или 10Base-T. Для правильной передачи данных кабель должен быть экранированным 5 категории или выше.

1 Подключите один конец сетевого кабеля к внешнему концентратору, коммутатору или маршрутизатору.

2 Другой конец кабеля подключите к порту LAN проектора.

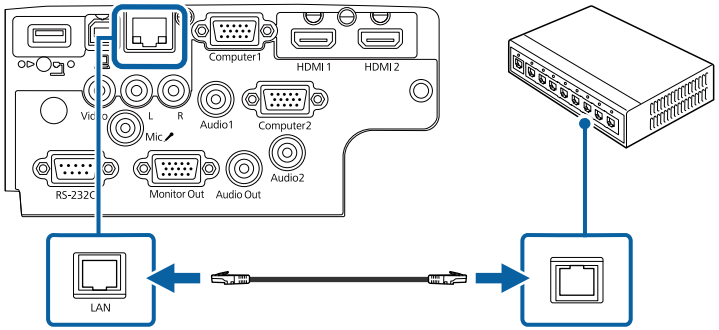

Дополнительная информация

- "Список функций" стр.11

Выбор настроек проводной сети

Перед тем, как выполнить проецирование с компьютера по сети, необходимо провести настройку сетевых параметров проектора.

Проверьте, что проектор подключен к проводной сети через порт LAN.

1 Нажмите на кнопку [Menu], выберите меню **Сеть** и нажмите на кнопку [Enter].

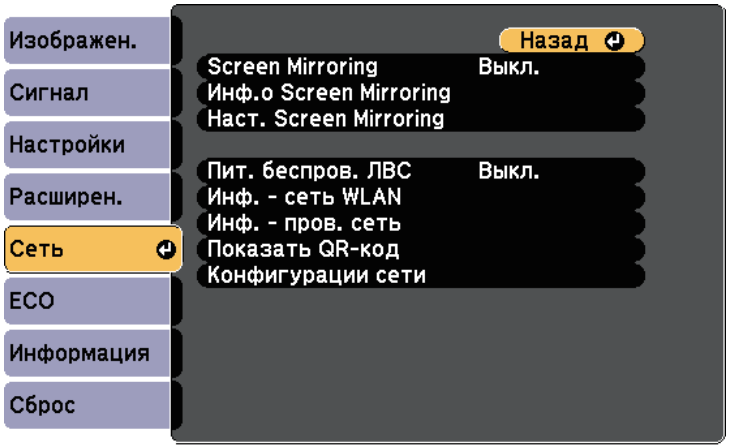

2 Выберите параметр **Конфигурации сети** и нажмите кнопку [Enter].

3 Выберите меню **Основные** и нажмите кнопку [Enter].

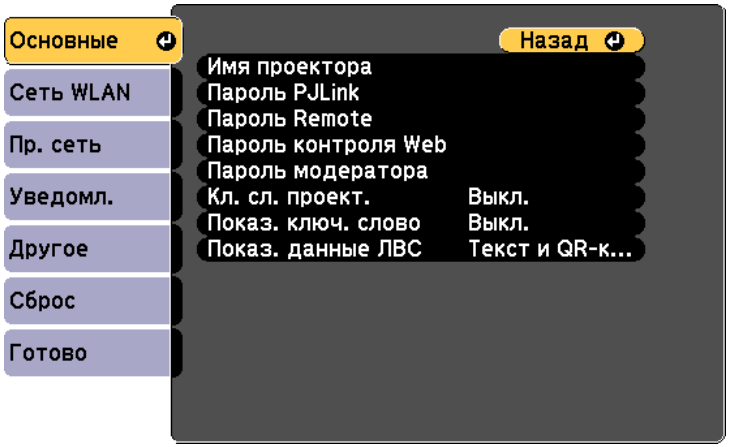

4 Выберите необходимые основные параметры.

- **Имя проектора** позволяет ввести имя длиной до 16 буквенно-цифровых символов для идентификации проектора в сети.
- **Пароль PJLink** позволяет ввести пароль длиной до 32 буквенно-цифровых символов для использования протокола PJLink для управления проектором.
- **Пароль Remote** позволяет ввести пароль длиной до 8 буквенно-цифровых символов для доступа к проектору с помощью функции Основное управление. (Имя пользователя **EPSONREMOTE**; пароль по умолчанию **guest**.)
- **Пароль контроля Web** позволяет ввести пароль длиной до 8 буквенно-цифровых символов для доступа к проектору по веб-сети. (Имя пользователя **EPSONWEB**; пароль по умолчанию **admin**.)
- **Пароль модератора** позволяет ввести пароль из четырех цифр для доступа к проектору в качестве модератора, используя программу Epson iProjection. (По умолчанию пароль отсутствует.)
- **Ключевое слово проектора** позволяет включить защитный пароль для запрета доступа к проектору другим лицам, не находящимся в помещении с проектором. Для доступа к проектору и совместного доступа к текущему экрану необходимо ввести отображаемое случайное ключевое слово с компьютера, используя программу Epson iProjection.
- Функция **Показ. ключ. слово** служит для выбора отображения ключевого слова проектора на проецируемом изображении при доступе к проектору с помощью приложения Epson iProjection.
- **Показ. данные ЛВС** позволяет установить формат отображения информации о настройках сети проектора.

Экранную клавиатуру можно использовать для ввода букв и цифр. Нажимайте кнопки со стрелками на пульте дистанционного управления, чтобы выделить символы, и нажимайте кнопку [Enter], чтобы выбрать их.

5 Выберите меню **Пр. сеть** и нажмите кнопку [Enter].

6 Задайте настройки IP для вашей сети, если необходимо.

- Если сеть назначает адреса автоматически, выберите параметр **Настройки IP**, чтобы установить для параметра **DHCP** значение **Вкл.**
- Если адреса нужно ввести вручную, выберите параметр **Настройки IP**, чтобы установить для параметра **DHCP** значение **Выкл.** и введите необходимые значения параметров проектора **Адрес IP**, **Маска подсети** и **Адрес шлюза**.
- Если необходимо подключить проектор к сети с использованием протокола IPv6, выберите **Настройка IPv6**, чтобы для параметра **IPv6** установить значение **Вкл.**, после этого установите параметры **Автонастройка** и **Использ. врем. адрес**, если необходимо.

Чтобы выделить нужные числа на отображаемой клавиатуре, используйте кнопки со стрелками на пульте дистанционного управления. Чтобы выбрать выделенное число, нажмите [Enter].

7 Чтобы не показывать IP-адрес на экране ожидания ЛВС и на главном экране, установите для параметра **От. IP-адр.** значение **Выкл.**

8 После завершения выбора настроек выберите параметр **Готово** и следуйте инструкциям на экране, чтобы сохранить настройки и выйти из меню.

9 Нажмите кнопку [LAN] на пульте дистанционного управления.

Настройки проводной сети завершены, когда на экране режима ожидания ЛВС появится правильный IP-адрес.

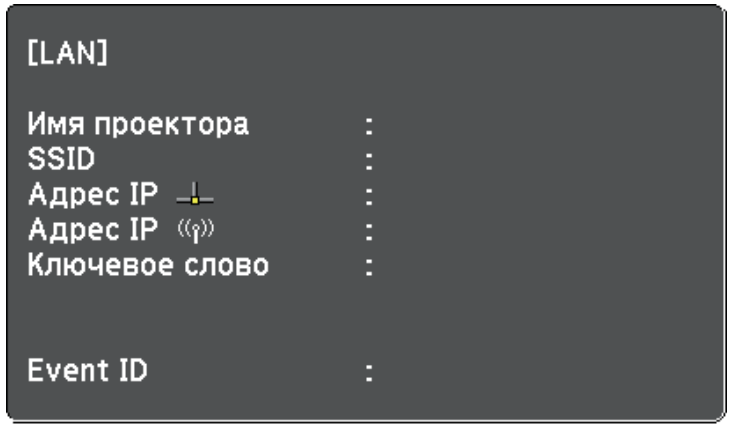

Изображения на проектор можно отправить по беспроводной сети.

- Для этого необходимо установить модуль беспроводной локальной сети (LAN) Epson 802.11b/g/n, а затем настроить проектор и компьютер на беспроводное проецирование.
- В некоторых моделях уже установлены модули беспроводной ЛВС. Для них не требуется установка модуля беспроводной ЛВС Epson 802.11b/g/n.

Проектор можно подключить к беспроводной сети, если вручную ввести настройки подключения в меню **Сеть**.

После установки модуля беспроводной ЛВС и настройки проектора загрузите и установите необходимое сетевое программное обеспечение. Для настройки беспроводного проецирования и управления им используйте следующее программное обеспечение и документацию.

- Программное обеспечение Epson iProjection (Windows/Mac) позволяет проводить интерактивные совещания посредством проецирования экранов компьютеров пользователей по сети. Инструкции см. в *Руководство по эксплуатации Epson iProjection (Windows/Mac)*.
- Приложение Epson iProjection (iOS/Android) позволяет проецировать изображение с устройств iOS или Android.
  Приложение Epson iProjection можно загрузить из App Store или Google Play. Все расходы, связанные с использованием App Store или Google Play, несет пользователь.
- Приложение Epson iProjection (Chromebook) позволяет проецировать изображение с устройств Chromebook.
  Программу Epson iProjection можно загрузить из Chrome Web Store. Все расходы, связанные с получением данных из Chrome Web Store, несет пользователь.

Дополнительная информация

- "Установка модуля беспроводной ЛВС" стр.96
- "Выбор настроек беспроводной сети вручную" стр.97
- "Выбор настроек беспроводной сети в Windows" стр.99
- "Выбор настроек беспроводной сети в Mac" стр.100
- "Настройка безопасности беспроводной сети" стр.100
- "Использование QR-кода для подключения мобильного устройства" стр.103
- "Подключение к компьютеру на базе ОС Windows с помощью USB-ключа" стр.103
- "Список функций" стр.11

Установка модуля беспроводной ЛВС

Чтобы проектор работал по беспроводной сети, установите модуль беспроводной ЛВС Epson 802.11b/g/n. Не устанавливайте модуль беспроводной локальной сети другого типа.

Внимание

Никогда не извлекайте модуль, пока его индикатор горит синим или мигает, или во время проецирования без проводов. Это может привести к поломке модуля или потере данных.

1 С помощью крестовой отвертки отвинтите винт, крепящий крышку модуля беспроводной ЛВС.

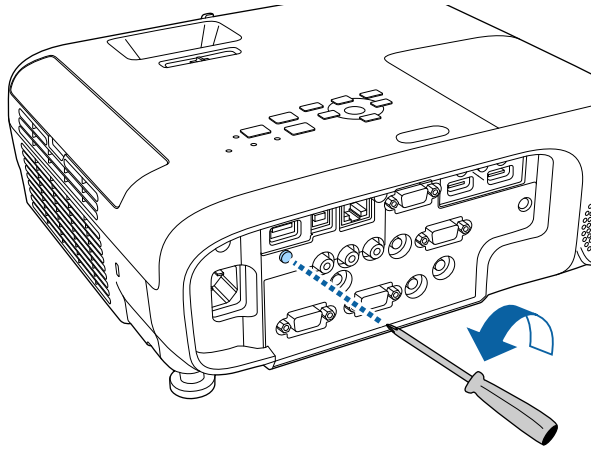

2 Подключите модуль беспроводной ЛВС к порту USB-A.

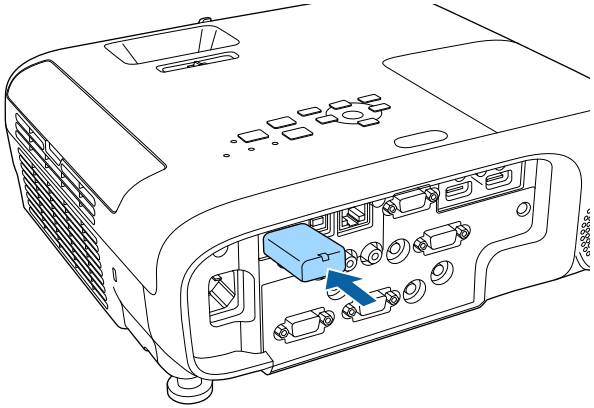

3 Установите крышку модуля беспроводной ЛВС и закрепите ее винтом.

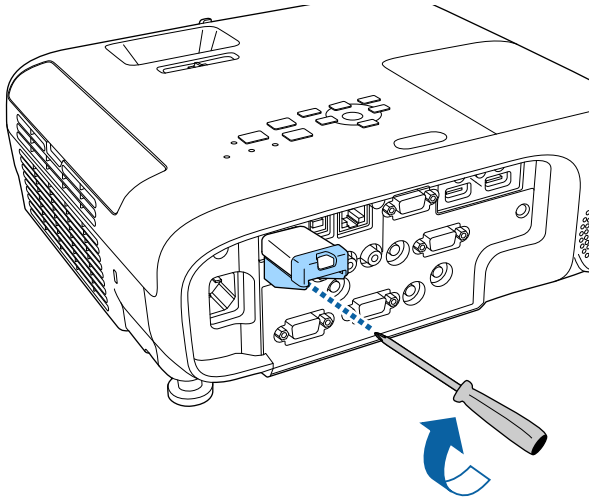

Дополнительная информация

- "Список функций" стр.11

Выбор настроек беспроводной сети вручную

Перед тем, как выполнить проецирование по беспроводной сети, необходимо выбрать настройки сети для проектора.

1 Нажмите на кнопку [Menu], выберите меню **Сеть** и нажмите на кнопку [Enter].

2 Установите значение **Вкл.** для параметра **Пит. беспров. ЛВС**.

3 Выберите параметр **Конфигурации сети** и нажмите кнопку [Enter].

4 Выберите меню **Основные** и нажмите кнопку [Enter].

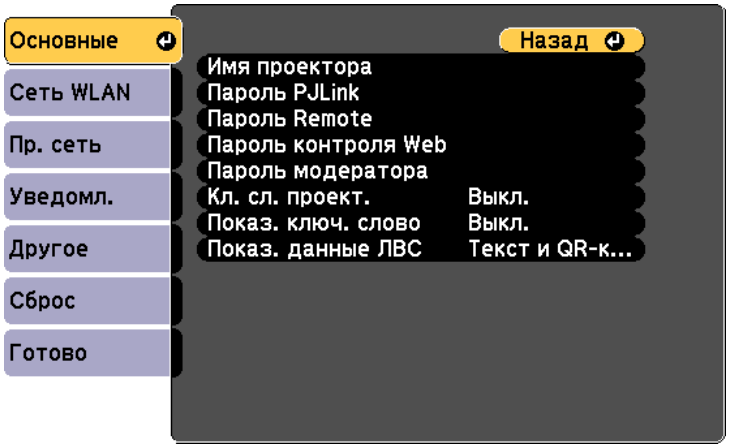

5 Выберите необходимые основные параметры.

- **Имя проектора** позволяет ввести имя длиной до 16 буквенно-цифровых символов для идентификации проектора в сети.
- **Пароль PJLink** позволяет ввести пароль длиной до 32 буквенно-цифровых символов для использования протокола PJLink для управления проектором.
- **Пароль Remote** позволяет ввести пароль длиной до 8 буквенно-цифровых символов для доступа к проектору с помощью функции Основное управление. (Имя пользователя **EPSONREMOTE**; пароль по умолчанию **guest**.)
- **Пароль контроля Web** позволяет ввести пароль длиной до 8 буквенно-цифровых символов для доступа к проектору по веб-сети. (Имя пользователя **EPSONWEB**; пароль по умолчанию **admin**.)
- **Пароль модератора** позволяет ввести пароль из четырех цифр для доступа к проектору в качестве модератора, используя программу Epson iProjection. (По умолчанию пароль отсутствует.)
- **Ключевое слово проектора** позволяет включить защитный пароль для запрета доступа к проектору другим лицам, не находящимся в помещении с проектором. Для доступа к проектору и совместного доступа к текущему экрану необходимо ввести отображаемое случайное ключевое слово с компьютера, используя программу Epson iProjection.
- Функция **Показ. ключ. слово** служит для выбора отображения ключевого слова проектора на проецируемом изображении при доступе к проектору с помощью приложения Epson iProjection.
- **Показ. данные ЛВС** позволяет установить формат отображения информации о настройках сети проектора.

Экранную клавиатуру можно использовать для ввода букв и цифр. Нажимайте кнопки со стрелками на пульте дистанционного управления, чтобы выделить символы, и нажимайте кнопку [Enter], чтобы выбрать их.

6 Выберите меню **Сеть WLAN** и нажмите кнопку [Enter].

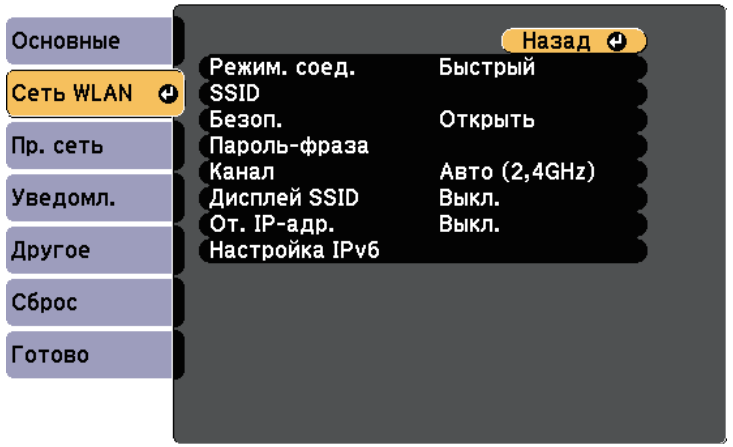

7 Выберите параметр **Режим соединения**.

- **Быстрый** обеспечивает подключение к нескольким смартфонам, планшетам или компьютерам непосредственно по беспроводному каналу связи.
- **Расширенный**: обеспечивает подключение к нескольким смартфонам, планшетам или компьютерам через точку доступа беспроводной сети.

8 Если выбран режим **Расширенный**, выберите **Поиск точки доступа**, чтобы выбрать точку доступа, к которой необходимо подключиться.

Если требуется ввести SSID вручную, выберите **SSID**.

9 Для режима соединения **Расширенный** назначьте IP-адрес, соответствующий вашей сети.

- Если сеть назначает адреса автоматически, выберите параметр **Настройки IP**, чтобы установить для параметра **DHCP** значение **Вкл.**
- Если адреса нужно ввести вручную, выберите параметр **Настройки IP**, чтобы установить для параметра **DHCP** значение **Выкл.** и введите необходимые значения параметров проектора **Адрес IP**, **Маска подсети** и **Адрес шлюза**.
- Если необходимо подключить проектор к сети с использованием протокола IPv6, выберите **Настройка IPv6**, чтобы для параметра **IPv6** установить значение **Вкл.**, после этого установите параметры **Автонастройка** и **Использ. врем. адрес**, если необходимо.

10 Чтобы не показывать SSID или IP-адрес на экране в режиме ожидания ЛВС, установите для параметра **Дисплей SSID** или **Отображение IP-адреса** значение **Выкл.**

11 После завершения выбора настроек выберите параметр **Готово** и следуйте инструкциям на экране, чтобы сохранить настройки и выйти из меню.

12 Нажмите кнопку [LAN] на пульте дистанционного управления.

Настройки беспроводной сети завершены, когда на экране режима ожидания ЛВС появится правильный IP-адрес.

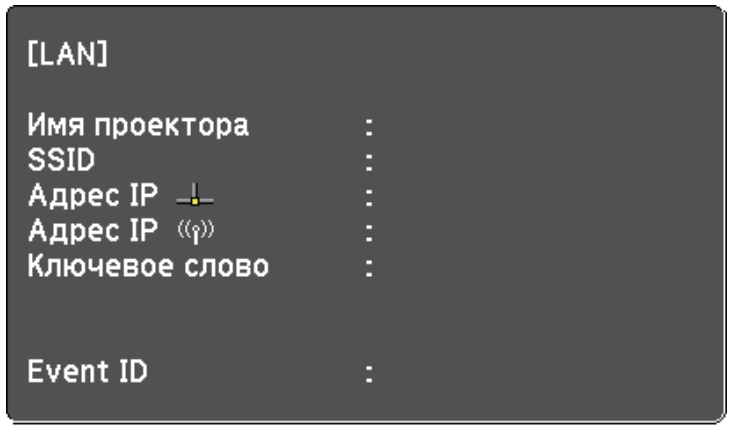

После завершения настройки беспроводного соединения проектора необходимо выбрать беспроводную сеть на компьютере. Затем запустите сетевую программу, чтобы передать изображения на свой проектор по беспроводной сети.

Выбор настроек беспроводной сети в Windows

Перед присоединением проектора выберите правильную беспроводную сеть на компьютере.

1 Для получения доступа к программному обеспечению модуля беспроводной связи нажмите пиктограмму сети в панели задач Windows.

2 Если соединение выполняется в режиме соединения Расширенный, выберите сетевое имя (SSID) для сети, к которой присоединяется проектор.

3 Нажмите пункт **Подключиться**.

Выбор настроек беспроводной сети в Mac

Перед присоединением проектора выберите правильную беспроводную сеть в ОС Mac.

1 Нажмите пиктограмму Wi-Fi на панели меню в верхней части экрана.

2 Если соединение выполняется в режиме Расширенный, убедитесь, что функция Wi-Fi включена, и выберите сетевое имя (SSID) для сети, к которой подключается проектор.

Настройка безопасности беспроводной сети

Безопасность проектора при использовании беспроводной сети можно настроить. Настройте один из следующих вариантов защиты для соответствующих настроек сети:

- Защита WPA2-PSK
- Защита WPA3-PSK*
- Защита WPA2/WPA3-PSK*
- Защита WPA3-EAP*
- Защита WPA2/WPA3-EAP*

* Доступно только для режима соединения Расширенный.

Обратитесь к администратору сети для получения инструкций по вводу правильной информации.

1 Для установки защиты WPA3-EAP или WPA2/WPA3-EAP убедитесь, что файл цифрового сертификата совместим с регистрацией проектора и находится прямо на USB-накопителе.

2 Нажмите на кнопку [Menu], выберите меню **Сеть** и нажмите на кнопку [Enter].

3 Выберите параметр **Конфигурации сети** и нажмите кнопку [Enter].

4 Выберите меню **Сеть WLAN** и нажмите кнопку [Enter].

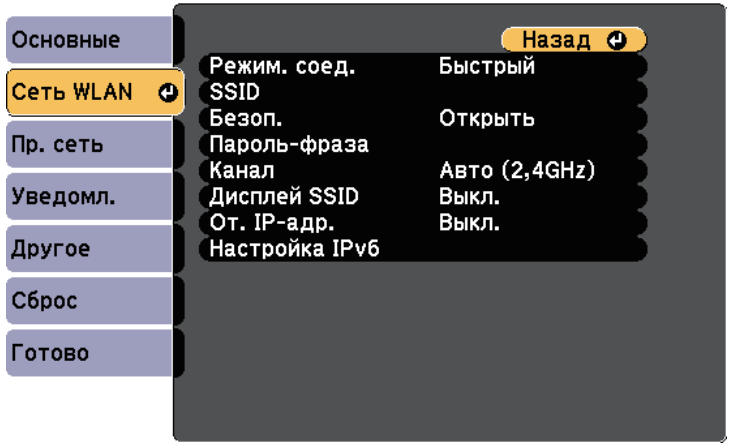

5 Выберите параметр **Безопасность** и нажмите кнопку [Enter].

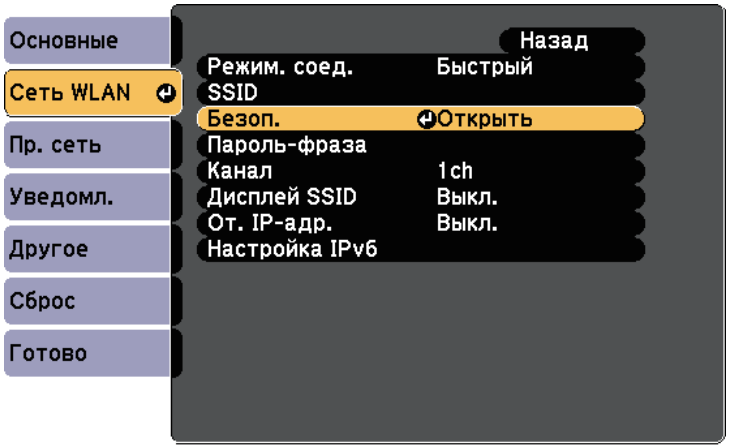

6 Выберите настройки безопасности, соответствующие настройкам сети.

7 В зависимости от выбранного вами режима безопасности выполните одно из следующих действий.

- **WPA3-PSK** или **WPA2/WPA3-PSK**: выберите **Пароль-фраза**, нажмите кнопку [Enter] и введите пароль-фразу длиной от 8 до 63 символов. Чтобы ввести более 32 символов, используйте веб-браузер. Перейдите к шагу 16.
- **WPA3-EAP** или **WPA2/WPA3-EAP**: выберите **Настройка EAP** и нажмите кнопку [Enter].

8 Выберите протокол аутентификации в соответствии с параметром **Тип EAP**.

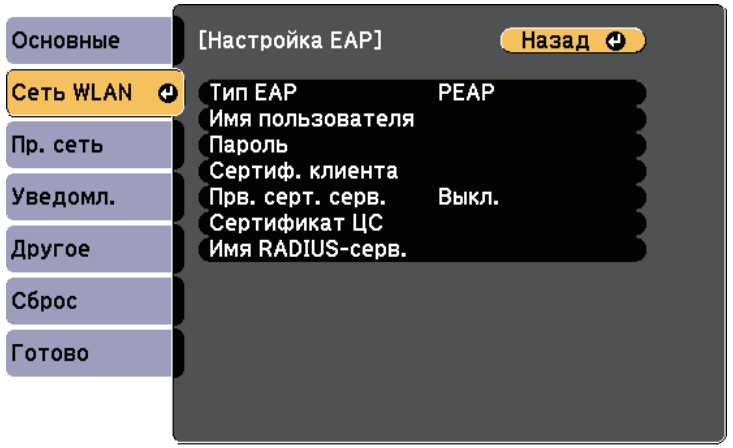

9 Чтобы импортировать свой сертификат, выберите тип сертификата и нажмите [Enter].

- **Сертификат клиента** для типа **PEAP-TLS** или **EAP-TLS**
- **Сертификат ЦС** для всех типов EAP

Цифровые сертификаты можно зарегистрировать из веб-браузера. Однако сертификат можно зарегистрировать только один раз, в противном случае он может установиться неправильно.

10 Выберите **Зарегистрировать** и нажмите [Enter].

11 Подключите USB-накопитель к порту USB-A проектора, следуя инструкциям на экране.

12 Нажмите кнопку [Enter], чтобы посмотреть список сертификатов.

13 Выберите из списка сертификат для импорта.

Для импорта сертификата необходимо ввести пароль после отображения приглашения на ввод.

14 Введите пароль и нажмите [Enter].

После импорта сертификата появится сообщение о завершении выполнения этой операции.

15 Выберите настройки EAP, если необходимо.

- **Имя пользователя**: позволяет ввести имя пользователя, используя до 64 буквенно-цифровых символов. Чтобы ввести более 32 символов, используйте веб-браузер. При импортировании сертификата клиента имя, на которое выдавался сертификат, устанавливается автоматически.
- **Пароль**: позволяет ввести пароль (до 64 алфавитно-цифровых символов) для аутентификации при использовании типа **PEAP** или **EAP-FAST**. Чтобы ввести более 32 символов, используйте веб-браузер.
- **Прв. серт. серв.**: позволяет выбрать, проверять или нет сертификат сервера при задании сертификата ЦС.
- **Имя RADIUS-серв.** позволяет ввести имя сервера для проверки.

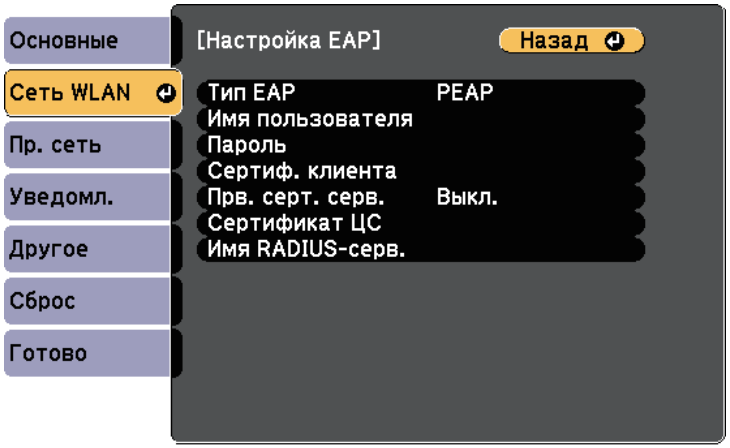

16 После завершения настроек выберите параметр **Готово** и следуйте инструкциям на экране, чтобы сохранить настройки и выйти из меню.

Дополнительная информация

- "Поддерживаемые сертификаты: клиента и ЦС" стр.102
- "Меню Сеть – Меню беспроводная ЛВС" стр.149

Поддерживаемые сертификаты: клиента и ЦС

Можно зарегистрировать эти типы цифровых сертификатов.

Сертификат клиента (PEAP-TLS/EAP-TLS)

Технические характеристики	Описание
Формат	PKCS#12
Расширение	PFX, P12
Шифрование	RSA
Хеши	MD5/SHA-1/SHA-256/SHA-384/SHA-512
Длина ключа	512/1024/2048/4096 битов
Пароль *	До 64 буквенно-цифровых символов; обязательный

Сертификат ЦС (PEAP/PEAP-TLS/EAP-TLS/EAP-FAST)

Технические характеристики	Описание
Формат	X509v3
Расширение	DER/CER/PEM
Шифрование	RSA
Хеши	MD5/SHA-1/SHA-256/SHA-384/SHA-512
Длина ключа	512/1024/2048/4096 битов
Кодировка	BASE64/Binary

*Можно задать пароль, используя до 64 буквенно-цифровых символов. Однако для ввода более 32 символов потребуется веб-браузер.

Использование QR-кода для подключения мобильного устройства

После настройки беспроводной сети для вашего проектора на экране можно показать QR-код и использовать его для подключения к мобильному устройству с помощью приложения Epson iProjection (iOS/Android).

- Убедитесь, что на вашем устройстве установлена последняя версия приложения Epson iProjection.
- Приложение Epson iProjection можно бесплатно скачать из App Store или Google Play. Все расходы, связанные с использованием App Store или Google Play, несет пользователь.
- При использовании Epson iProjection в режиме подключения Быстрый рекомендуется выполнить настройки безопасности.

1. Нажмите кнопку [LAN] на пульте дистанционного управления.

   На проецируемом экране отображается QR-код.

   - Если QR-код не виден, установите для параметра **Показ. данные ЛВС** значение **Текст и QR-код** в меню **Сеть** проектора.
     ☛ **Сеть** > **Конфигурации сети** > **Базовый** > **Показ. данные ЛВС**
   - Чтобы скрыть QR-код, нажмите кнопку [Esc].
   - Если QR-код скрыт, нажмите на кнопку [Enter] для отображения кода.

2. Запустите программу Epson iProjection на мобильном устройстве.

3. Чтобы подключить к проектору мобильное устройство, считайте проецируемый на нем QR-код в приложении Epson iProjection.

   Чтобы правильно считать QR-код, смотрите на экран под прямым углом на достаточно близком расстоянии так, чтобы изображение кода совпало с границами считывающего QR-код приложения на вашем мобильном устройстве. При нахождении вдалеке от экрана код может не считаться.

Установив подключение, выберите меню **Contents** в ☰, а затем выберите файл для проецирования.

Подключение к компьютеру на базе ОС Windows с помощью USB-ключа

Для быстрого подключения проектора к компьютеру на базе ОС Windows с поддержкой беспроводной ЛВС можно установить флэш-накопитель USB в качестве USB-ключа. После создания USB-ключа изображения можно быстро проецировать с сетевого проектора.

1. Установка USB-ключа с помощью приложения Epson iProjection (Windows/Mac).

   Инструкции см. в *Руководство по эксплуатации Epson iProjection (Windows/Mac)*.

2. Убедитесь, что модуль беспроводной ЛВС установлен или встроен в ваш проектор.

3. Включите проектор.

4. Нажмите кнопку [LAN] на пульте дистанционного управления.

   Откроется экран режима ожидания LAN. Проверьте, отображается ли SSID и IP-адрес.

5 Для подключения USB-ключа выполните одно из следующих действий:

- Присоедините ключ USB к порту проектора USB-A. (Модели со встроенным модулем беспроводной ЛВС.)
- Извлеките модуль беспроводной ЛВС из проектора и вставьте USB-ключ в тот же разъем, который использовался для модуля беспроводной ЛВС. (Модели с установленным дополнительным модулем беспроводной ЛВС.)

Появится проецируемое сообщение, информирующее, что обновление сетевой информации завершено.

6 Извлеките ключ USB.

Если для вашего проектора требуется модуль беспроводной ЛВС, снова установите его в проектор. (Модели с установленным дополнительным модулем беспроводной ЛВС.)

7 Присоедините ключ USB к порту USB компьютера.

8 Для установки необходимого приложения следуйте инструкциям на экране.

- Если отображается сообщение брандмауэра Windows, нажмите **Да**, чтобы деактивировать брандмауэр.
- Для установки программы необходимы права администратора.
- Если она не устанавливается автоматически, дважды щелкните файл **MPPLaunch.exe** на USB-ключе.

Через несколько минут проектор отображает изображение с компьютера.

9 После завершения беспроводного проецирования выберите параметр **Безопасное удаление устройства** на панели задач Windows, а затем извлеките ключ USB из компьютера.

Для повторной активации беспроводного соединения по локальной сети может понадобиться перезапуск компьютера.

Проецирование по беспроводной сети с мобильного устройства (функция Screen Mirroring)

Технология Miracast позволяет отправлять изображения на проектор с мобильных устройств, таких как ноутбуки, смартфоны и планшеты.

Если устройство поддерживает Miracast, установка дополнительного программного обеспечения не требуется. При использовании компьютера на базе ОС Windows убедитесь, что для подключения Miracast используется необходимый адаптер.

При использовании функции Screen Mirroring существуют следующие ограничения.

- Воспроизведение чередующихся изображений невозможно.
- Невозможно воспроизводить многоканальный звук через канал 3ch (канал 3).
- Невозможно проецировать изображения с разрешением выше 1920 × 1080 и частотой кадров более 30 к/с.
- Невозможно воспроизводить трехмерное видео.
- В зависимости от используемого устройства подключение Miracast может не позволить просматривать содержимое с защитой авторским правом.
- Не изменяйте Наст. Screen Mirroring проектора в процессе проецирования с использованием Screen Mirroring. В противном случае связь с проектором может прерваться и потребуется повторное подключение.
  ☛ **Сеть** > **Наст. Screen Mirroring**
- В процессе проецирования с использованием Screen Mirroring не отключайте проектор, нажимая на выключатель.

> Мобильные устройства с ОС Android или Windows 8.1 (и последующих версий) в основном поддерживают технологию Miracast.
>
> Поддержка технологии Miracast зависит от мобильного устройства. Детальную информацию см. в руководстве к устройству.

Дополнительная информация

- "Выбор настроек функции Screen Mirroring" стр.105
- "Подключение с использованием функции Screen Mirroring для программного обеспечения Miracast" стр.107
- "Список функций" стр.11

Выбор настроек функции Screen Mirroring

Чтобы проецировать изображения с мобильного устройства для проектора можно настроить функцию Screen Mirroring.

> Если для параметра **Защ. Screen Mirroring** установлен пароль, сначала отключите пароль **Защ. Screen Mirroring**.

1 Нажмите на кнопку [Menu], выберите меню **Сеть** и нажмите на кнопку [Enter].

2 Установите значение **Вкл.** для параметра **Screen Mirroring**.

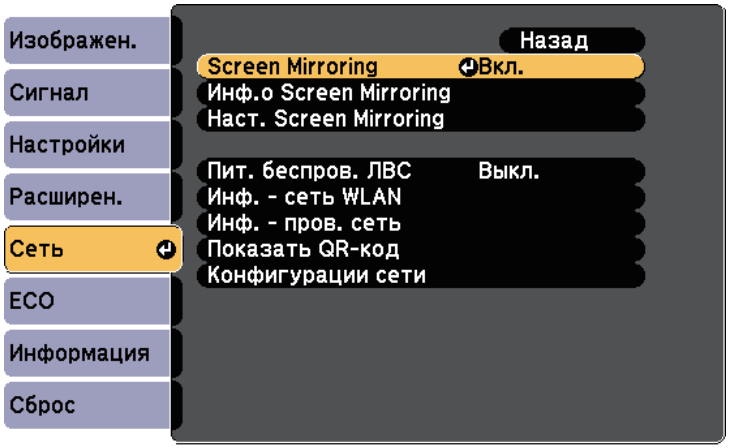

3 Выберите параметр **Наст. Screen Mirroring** и нажмите кнопку [Enter].

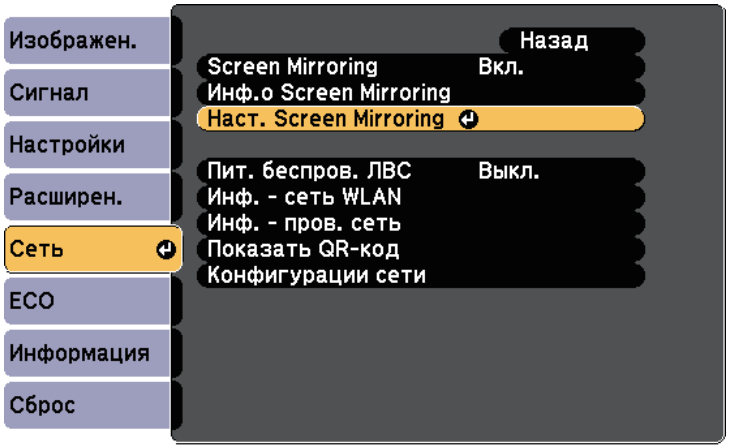

4 При необходимости установите значение параметра **Имя дисплея**.

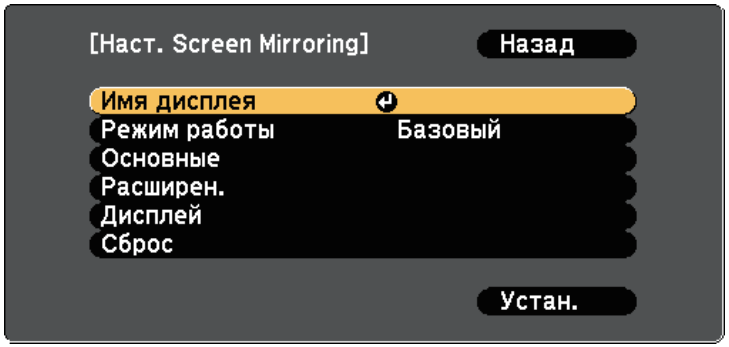

5 Выберите параметр **Режим работы**.

- Выберите **Базовый** для подключения с основными параметрами.
- Выберите **Расширенный** для подключения с расширенными параметрами.

6 При необходимости выберите параметр **Базовый**.

- **Система WLAN** позволяет выбрать тип системы беспроводной сети, к которой присоединяется проектор.
- **Наст.производит.** позволяет регулировать скорость/качество зеркального отображения экрана. Выберите низкое значение для увеличения качества и высокое значение для увеличения скорости.
- **Режим соединения** позволяет выбрать тип безопасности. Эта функция доступна только в режиме работы **Базовый**.

7 Для режима работы **Расширенный** выберите значение **Расширенный**.

- **Режим совещания** используется для выбора типа совещания. Выберите **Прерыв. возм.** для подключения к другому мобильному устройству в процессе проецирования с использованием Screen Mirroring или **Прер. невозм.** для подключения только к одному устройству.

- **Канал** позволяет выбрать беспроводной канал, который используется функцией Screen Mirroring.

8 При необходимости выберите параметр **Дисплей**.

- **Увед. о PIN-коде** позволяет отображать на проецируемом изображении PIN-код во время проецирования источников входного сигнала, отличных от Screen Mirroring.
- **Показ. имя устр.** позволяет отображать на проецируемом изображении имя вновь подключенного устройства при проецировании с источников входного сигнала, отличных от Screen Mirroring.

9 После завершения выбора настроек выберите параметр **Установить** и следуйте инструкциям на экране, чтобы сохранить настройки и выйти из меню.

10 Нажмите на кнопку [Home] на пульте ДУ. Настройки завершены после отображения на главном экране Имя дисплея.

Подключение с использованием функции Screen Mirroring для программного обеспечения Miracast

Если мобильное устройство, напр., смартфон, поддерживает технологию Miracast, можно подключить его к проектору без проводов и проецировать изображения. В случае подключения с использованием функции Screen Mirroring можно воспроизводить звук через систему динамиков проектора.

1 Выберите на проекторе параметр **Наст. Screen Mirroring**.

2 Нажмите кнопку [LAN] на пульте дистанционного управления, чтобы включить источник зеркального отображения экрана.

Появляется экран ожидания функции зеркального отображения экрана.

3 Для поиска проектора воспользуйтесь на мобильном устройстве функцией Miracast.

Появляется список доступных устройств.

4 Выберите Имя дисплея проектора из списка.

5 Если на мобильном устройстве появляется экран для ввода PIN-кода, введите PIN-код, отображаемый на экране ожидания функции зеркального отображения экрана или в нижнем правом углу проецируемого изображения.

Проектор отображает изображение с мобильного устройства.

> Установление соединения может занять некоторое время. Во время попытки соединения не отсоединяйте кабель питания проектора. Это действие может прекратить работу устройства или привести к его неправильной работе.
>
> В зависимости от мобильного устройства во время соединения может понадобиться удалить устройство. Следуйте инструкциям на экране устройства.

Дополнительная информация

- "Подключение с использованием функции Screen Mirroring в Windows 10" стр.107
- "Подключение с использованием функции Screen Mirroring в Windows 8.1" стр.108

Подключение с использованием функции Screen Mirroring в Windows 10

В случае подключения с использованием функции Screen Mirroring можно настроить компьютер для беспроводного проецирования, а звук воспроизводить через систему динамиков проектора.

1 Выберите на проекторе параметр **Наст. Screen Mirroring**.

2 Нажмите кнопку [LAN] на пульте дистанционного управления, чтобы включить источник зеркального отображения экрана.

Появляется экран ожидания функции зеркального отображения экрана.

3 Откройте **Центр поддержки** и выберите **Подключиться**.

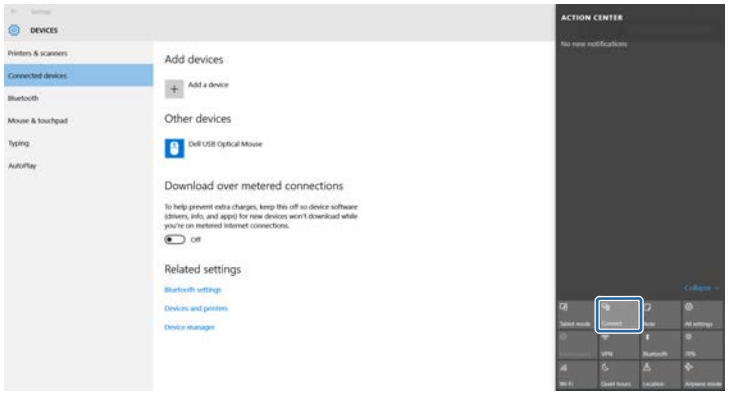

Появляется список доступных устройств.

4 Выберите Имя дисплея проектора из списка.

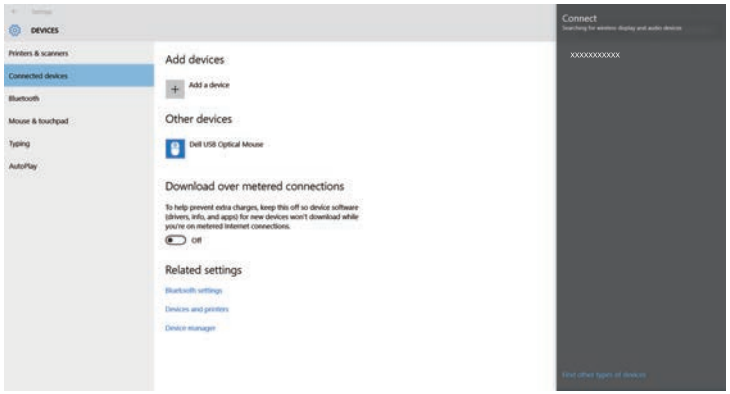

5 Если на компьютере появляется экран для ввода PIN-кода, введите PIN-код, отображаемый на экране ожидания функции Screen Mirroring или в нижнем правом углу проецируемого изображения.

Проектор отображает изображение с компьютера.

> Установление соединения может занять некоторое время. Во время попытки соединения не отсоединяйте кабель питания проектора. Это действие может прекратить работу устройства или привести к его неправильной работе.

Подключение с использованием функции Screen Mirroring в Windows 8.1

В ОС Windows 8.1 можно настроить компьютер для беспроводного проецирования с помощью Чудо-кнопок. В случае подключения с использованием функции Screen Mirroring можно воспроизводить звук через систему динамиков проектора.

1 Выберите на проекторе параметр **Наст. Screen Mirroring**.

2 Нажмите кнопку [LAN] на пульте дистанционного управления, чтобы включить источник зеркального отображения экрана.

Появляется экран ожидания функции зеркального отображения экрана.

3 Выберите на компьютере **Устройства** из чудо-кнопок и выберите вариант **Проецировать**.

4 Выберите **Добавить беспроводной дисплей**.

Появляется список доступных устройств.

5 Выберите Имя дисплея проектора из списка.

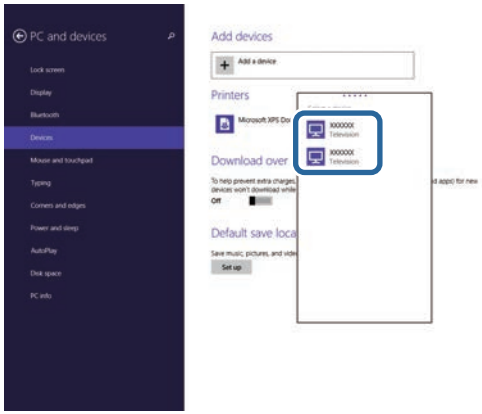

6 Если на компьютере появляется экран для ввода PIN-кода, введите PIN-код, отображаемый на экране ожидания функции Screen Mirroring или в нижнем правом углу проецируемого изображения.

Проектор отображает изображение с компьютера.

> Установление соединения может занять некоторое время. Во время попытки соединения не отсоединяйте кабель питания проектора. Это действие может прекратить работу устройства или привести к его неправильной работе.

Протокол HTTPS можно использовать для усиления безопасности проектора и связанного с ним веб-браузера. Для этого создайте сертификат сервера, установите его на проектор и включите настройку **Безопас. HTTP-соед** в меню проектора, чтобы проверить надежность веб-браузера.

☛ **Сеть** > **Конфигурации сети** > **Другое** > **Безопасное HTTP-соединение**

Даже если сертификат сервера не установлен, проектор автоматически создает самозаверяющий сертификат и обменивается данными. Однако, поскольку самозаверяющий сертификат не может проверить надежность по веб-браузеру, отображается предупреждение о надежности сервера при обращении к проектору через веб-браузер. Это предупреждение не мешает обмену данными.

Дополнительная информация

- "Импортирование сертификата веб-сервера с помощью меню" стр.110
- "Список функций" стр.11

Импортирование сертификата веб-сервера с помощью меню

Можно создать собственный сертификат веб-сервера и импортировать его с помощью меню проектора и флэш-накопителя USB.

Цифровые сертификаты можно зарегистрировать из веб-браузера. Однако сертификат можно зарегистрировать только один раз, в противном случае он может установиться неправильно.

1. Убедитесь, что файл цифрового сертификата совместим с регистрацией проектора и расположен непосредственно на USB-накопителе.
2. Нажмите на кнопку [Menu], выберите меню **Сеть** и нажмите на кнопку [Enter].
3. Выберите параметр **Конфигурации сети** и нажмите кнопку [Enter].
4. Выберите меню **Другое** и нажмите кнопку [Enter].

5. Установите для параметра **Безопас. HTTP-соед** значение **Вкл.**
6. Выберите **Серт. веб-сервера** и нажмите кнопку [Enter].
7. Выберите **Зарегистрировать** и нажмите [Enter].
8. Подключите USB-накопитель к порту USB-A проектора, следуя инструкциям на экране.
9. Нажмите кнопку [Enter], чтобы посмотреть список сертификатов.
10. Выберите из списка сертификат для импорта.

    Для импорта сертификата необходимо ввести пароль после отображения приглашения на ввод.
11. Введите пароль и нажмите [Enter].

После импорта сертификата появится сообщение о завершении выполнения этой операции.

Дополнительная информация

- "Поддерживаемые сертификаты веб-сервера" стр.111

Поддерживаемые сертификаты веб-сервера

Можно зарегистрировать эти типы цифровых сертификатов.

Сертификат веб-сервера (Безопасное HTTP-соединение)

Технические характеристики	Описание
Формат	PKCS#12
Расширение	PFX, P12
Шифрование	RSA
Хеши	MD5/SHA-1/SHA-256/SHA-384/SHA-512
Длина ключа	512/1024/2048/4096 битов
Обычное имя	Имя сетевого хоста
Организация	Указывается дополнительно
Пароль *	До 64 буквенно-цифровых символов; обязательный

*Можно задать пароль, используя до 64 буквенно-цифровых символов. Однако для ввода более 32 символов потребуется веб-браузер.

Контролирование проектора и управление им

Для контролирования проектора и управления им по сети следуйте инструкциям из этих разделов.

Дополнительная информация

- "Epson Projector Management" стр.113
- "Контролирование сетевого проектора с помощью веб-браузера" стр.114
- "Регистрация цифрового сертификата из веб-браузера" стр.118
- "Настройка отправки предупреждений о состоянии проектора по эл. почте" стр.119
- "Настройка контролирования с помощью SNMP" стр.121
- "Использование команд ESC/VP21" стр.122
- "Поддержка PJLink" стр.124
- "Поддержка системы Crestron Connected" стр.125
- "Настройка графиков действий проектора" стр.130

Программное обеспечение Epson Projector Management (только для Windows) позволяет контролировать проектор и управлять им по сети. Инструкции см. в *Руководство по эксплуатации Epson Projector Management*.

Программу Epson Projector Management можно загрузить со следующего веб-сайта.

epson.sn/

Дополнительная информация

- "Список функций" стр.11

После присоединения проектора к сети можно выбрать настройки проектора и управлять проецированием с помощью совместимого веб-браузера. Он позволяет получить дистанционный доступ к проектору.

- Убедитесь, что проектор и компьютер подключены к сети. При проецировании изображений с использованием беспроводной ЛВС выберите режим подключения **Расширенный**.
- Можно использовать следующие веб-браузеры.
  - Internet Explorer 11 или более поздних версий (Windows)
  - Microsoft Edge (Windows)
  - Safari (Mac, iOS)
  - Chrome (Android)
- При использовании веб-браузера нельзя использовать прокси-сервер для подключения. С помощью веб-браузера невозможно выбирать все параметры меню или управлять всеми функциями проектора.
- Если для настройки **Режим ожидания** установлено значение **Связь вкл.**, настройка и управление с помощью веб-браузера возможны, даже если проектор находится в режиме ожидания (когда питание выключено).
  ☛ **ECO** > **Режим ожидания** > **Режим ожидания**

1 Убедитесь, что проектор включен.

2 Убедитесь, что компьютер или устройство подключены к той же сети, что и проектор.

3 Запустите на компьютере или устройстве веб-браузер.

4 Введите в адресной строке браузера IP-адрес проектора и откройте экран Epson Web Control. При вводе адреса IPv6 его необходимо заключать в квадратные скобки.

Появится экран Epson Web Control.

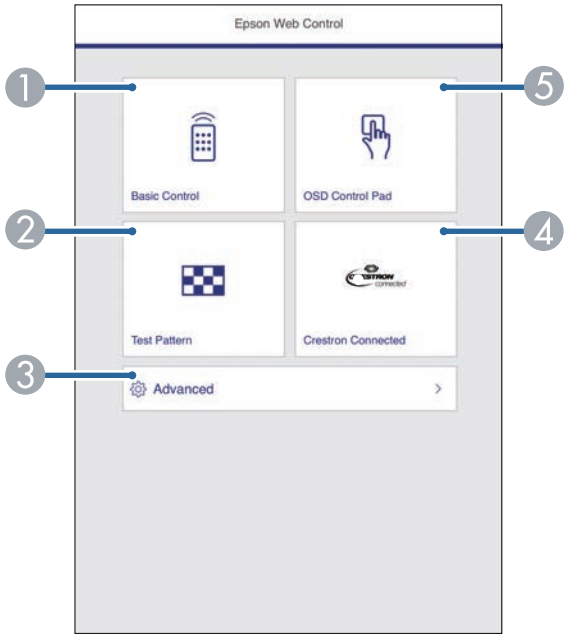

1. Удаленное управление проектором.
2. Отображает тестовый шаблон.
3. Выполнение детальных настроек проектора.
4. Вызов рабочего окна Crestron Connected. Доступно только при настройке системы Crestron Connected.
5. Управление настройками меню проектора пальцем или мышью.

5 Выберите параметр, соответствующий функции проектора, которой нужно управлять.

- Для работы с некоторыми параметрами экрана Epson Web Control может потребоваться войти в систему. Если отображается окно входа в систему, введите имя пользователя и пароль.
  - Для доступа к параметру **Основное управление** пароль пользователя **EPSONREMOTE** и пароль по умолчанию **guest**.
  - Для доступа к другим параметрам используются имя пользователя **EPSONWEB** и пароль по умолчанию **admin**.
- Пароль можно изменить в пункте **Пароль контроля Web** в меню проектора **Сеть**.
  ☛ **Сеть** > **Конфигурации сети** > **Основные** > **Пароль контроля Web**
- В меню **Дополнительно** можно выбрать только следующие настройки.
  - Monitor: Пароль (до 16 буквенно-цифровых символов)
  - Настройка IPv6 (вручную)
  - Порт HTTP (номер порта для использования функции Контроль Web за исключением 80 [по умолчанию], 843, 3620, 3621, 3625, 3629, 4352, 4649, 5357, 10000, 10001, 41794)

Дополнительная информация

- "Параметры функции «Контроль Web»" стр.115
- "Настройка проектора - Меню ECO" стр.156
- "Меню Сеть – Меню Основные" стр.147
- "Список функций" стр.11

Параметры функции «Контроль Web»

Основное управлениel

- Если отображается окно входа в систему, введите имя пользователя и пароль. (имя пользователя — **EPSONREMOTE**, пароль по умолчанию — **guest**).
- Пароль можно изменить в пункте **Пароль Remote** в меню проектора **Сеть**.
  ☛ **Сеть** > **Конфигурации сети** > **Основные** > **Пароль Remote**

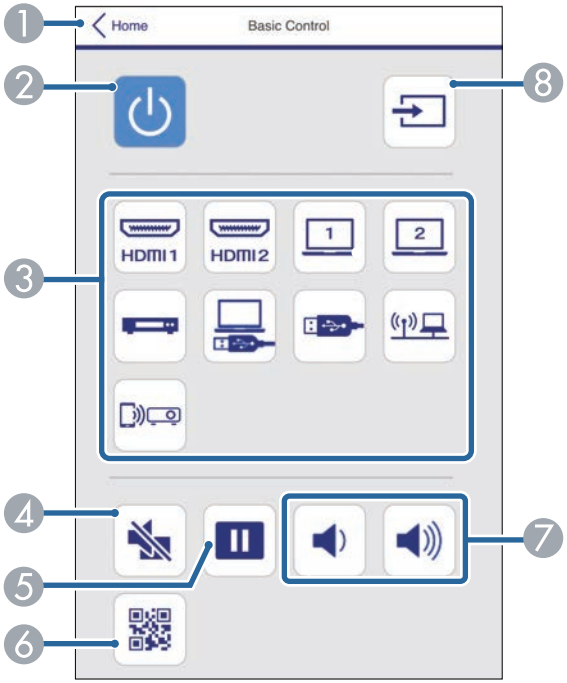

1. Возврат к экрану Epson Web Control.
2. Включение и выключение питания проектора.
3. Выбор источника входного сигнала.

4 Временное включение или выключение видео- или аудиосигнала.
5 Приостановка и возобновление воспроизведения изображений.
6 Служит для отображения QR-кода.
7 Корректировка уровня звука динамика.
8 Поиск источников.

Панель управления меню

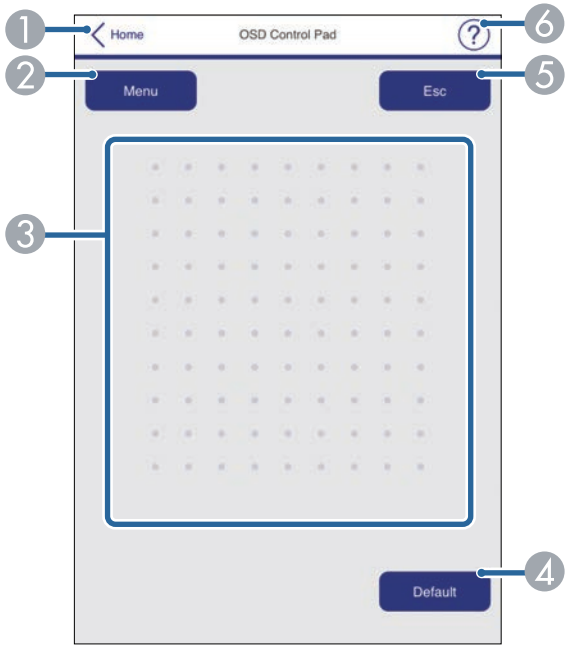

1 Возврат к экрану Epson Web Control.
2 Открытие меню настройки проектора.
3 Используйте палец или мышь для перехода по пунктам меню.
4 Сброс выбранной настройки на значение по умолчанию.
5 Возврат к предыдущему меню.
6 Отображение тем справки.

Тестовый шаблон

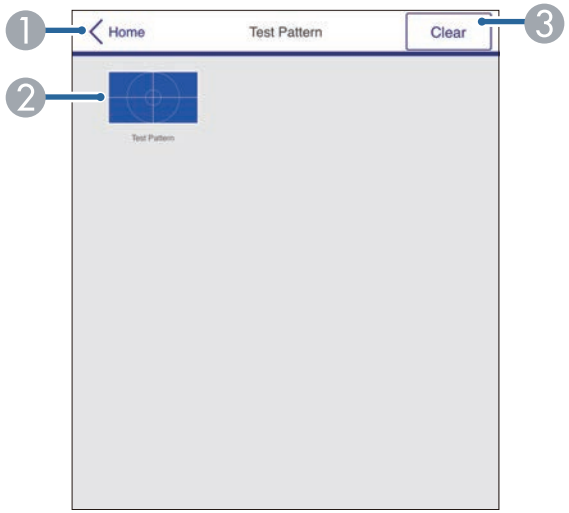

1 Возврат к экрану Epson Web Control.
2 Отображение доступных тестовых шаблонов; выберите тестовый шаблон для проецирования.
3 Выключение экрана тестовых шаблонов.

Дополнительно

Если установлен **Пароль контроля Web** по умолчанию, то перед тем, как откроется экран Дополнительно, появляется окно с приглашением изменить пароль. Для изменения пароля следуйте инструкциям на экране.

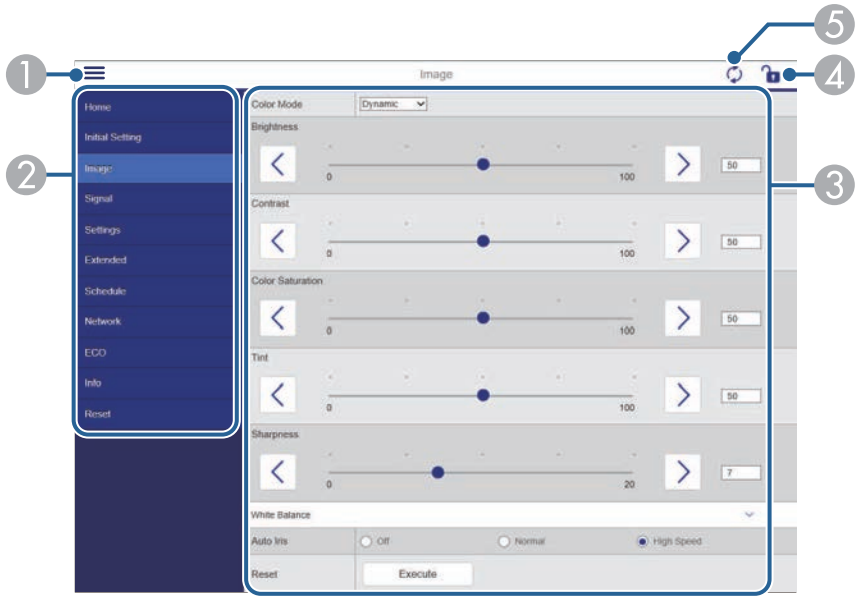

1. Открывает меню.
2. Отображает имя выбранного меню.
3. Указывает настройки проектора.
4. Блокирует и разблокирует настройки проектора.
5. Обновляет настройки проектора.

С помощью функции Epson Web Control невозможно изменить следующие параметры.

- Польз. кнопка
- Логотип пользов.
- Настройка HDMI EQ
- Язык
- Сброс врем. раб. лампы

Дополнительная информация

- "Список функций" стр.11

Чтобы обеспечить безопасность файлов презентации, можно зарегистрировать цифровые сертификаты на проекторе.

Цифровые сертификаты можно также зарегистрировать в меню проектора **Сеть**. Однако сертификат можно зарегистрировать только один раз, в противном случае он может установиться неправильно.

☛ **Сеть** > **Конфигурации сети** > **Беспроводная ЛВС** > **Настройка EAP** > **Сертификат клиента**

☛ **Сеть** > **Конфигурации сети** > **Беспроводная ЛВС** > **Настройка EAP** > **Сертификат ЦС**

☛ **Сеть** > **Конфигурации сети** > **Другое** > **Сертификат веб-сервера**

1. Убедитесь, что ваш файл цифрового сертификата совместим с регистрацией проектора.
2. Убедитесь, что проектор включен.
3. Запустите веб-браузер на компьютер или устройстве, подключенном к сети.
4. Введите в адресной строке браузера IP-адрес проектора и откройте экран Epson Web Control.

   Появится экран Epson Web Control.
5. Выберите **Дополнительно**.

   - Перед тем, как отобразится экран Дополнительно, может потребоваться вход в систему. Если отображается окно входа в систему, введите имя пользователя и пароль. (имя пользователя — **EPSONWEB**, пароль по умолчанию — **admin**).
   - Пароль можно изменить в пункте **Пароль контроля Web** в меню проектора **Сеть**.
     ☛ **Сеть** > **Конфигурации сети** > **Основные** > **Пароль контроля Web**
6. В меню **Сеть** выберите **Сертификат**.
7. Выберите файл сертификата, который необходимо зарегистрировать.
8. Введите пароль в поле **Пароль** и нажмите кнопку **Установить**.
9. Завершив регистрацию сертификата, нажмите на кнопку **Применить** для завершения изменений и регистрации.

Дополнительная информация

- "Список функций" стр.11

Можно настроить, чтобы проектор отправлял по сети эл. предупреждения, если с проектором имеются проблемы.

Если для настройки **Режим ожидания** установлено значение **Связь вкл.**, предупреждения по электронной почте будут приходить, даже если проектор находится в режиме ожидания (когда питание отключено).

☛ **ECO** > **Режим ожидания** > **Режим ожидания**

1. Нажмите на кнопку [Menu], выберите меню **Сеть** и нажмите на кнопку [Enter].
2. Выберите параметр **Конфигурации сети** и нажмите кнопку [Enter].
3. Выберите меню **Уведомл.** и нажмите кнопку [Enter].

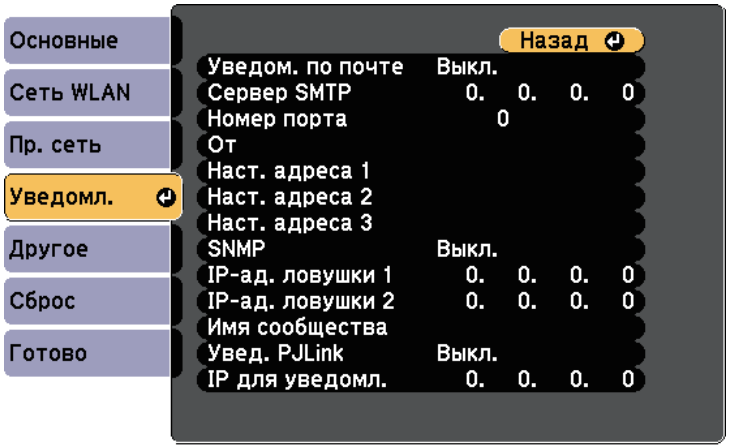

4. Установите для параметра **Уведом. по почте** значение **Вкл.**
5. Введите IP-адрес для параметра **Сервер SMTP**.

> Нельзя использовать "127.x.x.x" (где x - число от 0 до 255) для **Сервер SMTP**.

6. Выберите **Номер порта** сервера SMTP от 0 до 65535 (по умолчанию 25).
7. Выберите тип **Аутентификация** сервера SMTP.
8. Введите **Имя пользователя** для сервера SMTP.
9. Введите **Пароль** для аутентификации на SMTP-сервере.
10. Введите адрес электронной почты, отображаемый в качестве отправителя в поле **От**.
11. Выберите поле Адрес, введите адрес эл. почты, а затем выберите предупреждения, которые нужно получать. Повторите действия для макс. трех адресов.

> Адрес эл. почты может иметь длину до 64 буквенно-цифровых символов. Чтобы ввести более 32 символов, используйте веб-браузер.

12. После завершения выбора настроек выберите параметр **Готово** и следуйте инструкциям на экране, чтобы сохранить настройки и выйти из меню.

> Если отключение проектора вызвано критической ситуацией, предупреждение по эл. почте может не прийти.

Дополнительная информация

- "Предупреждающие сообщения по эл. почте о состоянии проектора" стр.120
- "Настройка проектора - Меню ECO" стр.156
- "Список функций" стр.11

Предупреждающие сообщения по эл. почте о состоянии проектора

Если с проектором в сети возникла проблема и выбрана функция получения предупреждений по эл. почте, приходит эл. сообщение, содержащее следующую информацию:

- Адрес эл. почты отправителя вводится в поле **От**
- **Epson Projector** в строке темы
- Имя проектора, с которым возникла проблема
- IP-адрес проблемного проектора
- Детальная информация о проблеме

Администраторы сети могут установить программное обеспечение SNMP (простой протокол сетевого управления) на сетевые компьютеры, благодаря чему они могут контролировать проекторы. Если сеть использует это программное обеспечение, можно настроить проектор для контроля посредством протокола SNMP.

1. Нажмите на кнопку [Menu], выберите меню **Сеть** и нажмите на кнопку [Enter].

2. Выберите параметр **Конфигурации сети** и нажмите кнопку [Enter].

3. Выберите меню **Уведомл.** и нажмите кнопку [Enter].

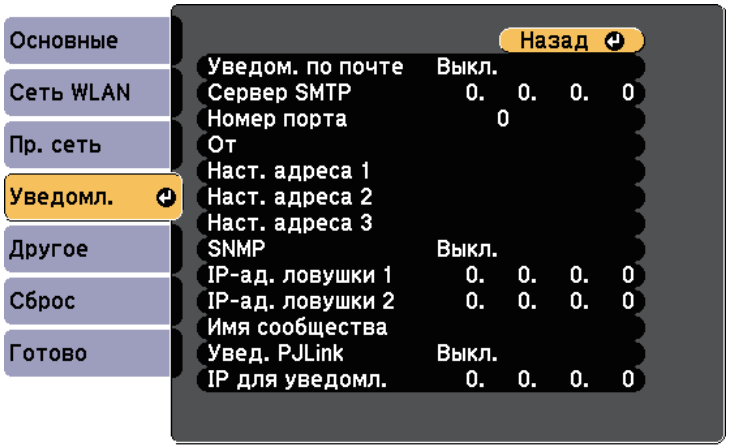

4. Установите для параметра **SNMP** значение **Вкл.**

5. Введите не более двух IP-адресов для получения уведомлений по SNMP. Используйте числа от 0 до 255 для каждого поля адреса.

> Нельзя использовать адреса: 224.0.0.0 - 255.255.255.255 (где x - число от 0 до 255). Данный проектор поддерживает SNMP-агент версии 1 (SNMPv1).

6. Введите **Имя сообщества** SNMP, используя до 32 алфавитно-цифровых символов.

7. После завершения выбора настроек выберите параметр **Готово** и следуйте инструкциям на экране, чтобы сохранить настройки и выйти из меню.

Дополнительная информация

- "Список функций" стр.11

С помощью ESC/VP21 можно управлять проектором с внешнего устройства.

Дополнительная информация

- "Список команд ESC/VP21" стр.122
- "Схема подключения кабелей" стр.122
- "Список функций" стр.11

Список команд ESC/VP21

При отправке на проектор команды включения (ON) питания осуществляется включение питания и проектор переходит в режим прогрева. После включения питания проектора возвращается двоеточие «:» (3Ah).

Если вводится команда, проектор выполняет команду и возвращает «:», затем принимает следующую команду.

Если обрабатываемая команда завершается аварийно, выводится сообщение об ошибке и возвращается «:».

Доступны следующие команды.

Пункт		Команда
Включение/отключение питания	Вкл.	PWR ON
	Выкл.	PWR OFF
Выбор сигнала	Компьютер1 Авто	SOURCE 1F
	Компьютер1 RGB	SOURCE 11
	Компьютер2 Авто	SOURCE 2F
	Компьютер2 RGB	SOURCE 21
	HDMI1	SOURCE 30
	HDMI2	SOURCE A0
	Видео	SOURCE 41
	USB Display	SOURCE 51
	USB	SOURCE 52
	LAN	SOURCE 53
	Screen Mirroring	SOURCE 56
Вкл./выкл. отключения A/V	Вкл.	MUTE ON
	Выкл.	MUTE OFF

Перед отправкой команды в конец каждой команды следует добавлять код (0Dh) возврата каретки (CR).

За детальной информацией обратитесь в компанию Epson.

Схема подключения кабелей

Последовательное подключение

- Вид разъема: 9-контактный D-Sub (штекер)
- Название входного порта проектора: RS-232C
- Тип кабеля: кросс-кабель (нуль-модемный)

На следующем рисунке вид со стороны проектора показан слева, со стороны компьютера – справа:

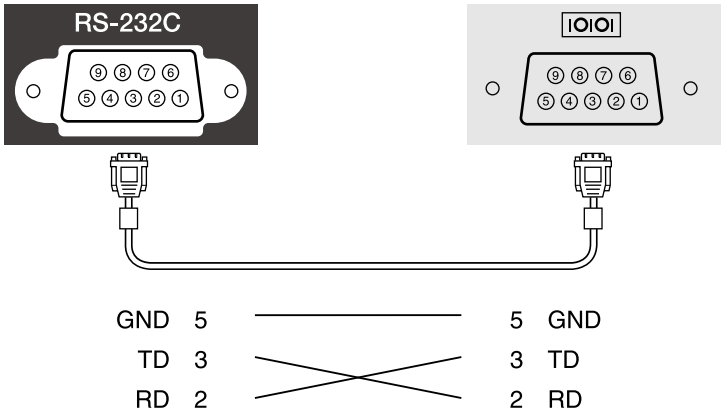

Имя сигнала	Функция
GND	Сигнал провода заземления
TD	Передача данных
RD	Прием данных

Протокол связи

- Настройка скорости передачи в бодах по умолчанию: 9600 бит/с
- Длина данных: 8 бит
- Контроль четности: нет
- Стоповый бит: 1 бит
- Управление потоком данных: нет

Стандарт PJLink установлен ассоциацией JBMIA (Ассоциация японских производителей офисной техники и информационных систем) в рамках мероприятий по стандартизации протоколов управления проекторами в качестве стандартного протокола для управления проекторами, поддерживающими работу в сети.

Данный проектор отвечает требованиям стандарта PJLink Class2, установленного ассоциацией JBMIA.

Номер порта, используемый для функции поиска PJLink: 4352 (UDP).

Настройки сети необходимо задать до использования программы PJLink.

Он поддерживает все команды, за исключением следующих команд, определенных стандартом PJLink Class2. Имеется соглашение, заверенное при проверке применимости стандарта PJLink.

http://pjlink.jbmia.or.jp/english/

- Неподдерживаемые команды

Функция		Команда PJLink
Настройки подавления сигналов	Задание подавления изображения	AVMT 11
	Задание подавления аудио сигнала	AVMT 21

- Входные порты и соответствующий номер источника входного сигнала

Имя входного порта	Номер источника входного сигнала
Компьютер1	11
Компьютер2	12
Видео	21
HDMI	32
HDMI1	32
HDMI2	33
USB	41
LAN	52
USB Display	53
Screen Mirroring	57

- Название компании-производителя, отображаемое для «Запрос информации о названии компании-производителя»
  EPSON
- Название модели, отображаемое для «Запрос информации о названии устройства»
  - EPSON 992F
  - EPSON 982W
  - EPSON 972
  - EPSON 118
  - EPSON W49
  - EPSON X49

Дополнительная информация

- "Список функций" стр.11
- "Использование проектора в сети" стр.92

При использовании системы управления и мониторинга сети Crestron Connected проектор можно настроить для работы в этой системе. Система Crestron Connected позволяет управлять и наблюдать за проектором с помощью веб-браузера.

- Пользоваться функцией Message Broadcasting для программы Epson Projector Management вместе с системой Crestron Connected невозможно.
- Если для настройки **Режим ожидания** установлено значение **Связь вкл.**, проектором можно управлять, даже если он находится в режиме ожидания (когда питание отключено).
  ☛ **ECO** > **Режим ожидания** > **Режим ожидания**

Дополнительную информацию о системе Crestron Connected можно найти на веб-сайте Crestron.

https://www.crestron.com/products/line/crestron-connected

Отслеживать устройства в системе можно с помощью Crestron RoomView Express или Crestron Fusion от компании Crestron. Получить консультацию и отправить сообщения о неполадках можно в службе поддержки. Дополнительную информацию см. на следующем веб-сайте.

http://www.crestron.com/getroomview

В данном руководстве описано выполнение операций на компьютере с помощью веб-обозревателя.

Дополнительная информация

- "Настройка поддержки системы Crestron Connected" стр.125
- "Управление сетевым проектором с помощью Crestron Connected" стр.126
- "Настройка проектора - Меню ECO" стр.156
- "Список функций" стр.11

Настройка поддержки системы Crestron Connected

Чтобы настроить проектор для управления с помощью системы Crestron Connected, компьютер и проектор должны быть подключены к сети. При подключении по беспроводной связи, настройте проектор, используя режим подключения к сети Дополнительно.

1. Нажмите на кнопку [Menu], выберите меню **Сеть** и нажмите на кнопку [Enter].
2. Выберите параметр **Конфигурации сети** и нажмите кнопку [Enter].
3. Выберите меню **Другое** и нажмите кнопку [Enter].

4. Установите для настройки **Crestron Connected** значение **Вкл.**, чтобы разрешить функцию обнаружения проектора.
5. После завершения выбора настроек выберите параметр **Готово** и следуйте инструкциям на экране, чтобы сохранить настройки и выйти из меню.
6. Выключите проектор и включите его снова, чтобы настройки вошли в силу.

Управление сетевым проектором с помощью Crestron Connected

После настройки проектора для использования в системе Crestron Connected можно управлять проецированием с помощью совместимого веб-браузера.

1. Запустите веб-браузер на компьютере, присоединенном к сети.
2. Введите IP-адрес проектора в поле адреса браузера и нажмите клавишу **Enter** компьютера.

   Появится экран Epson Web Control.

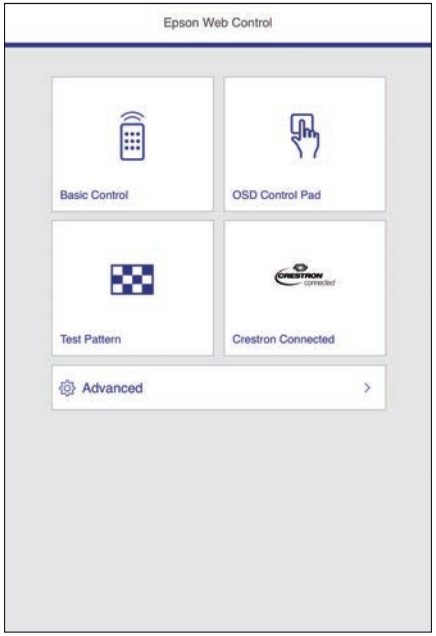

3. Выберите **Crestron Connected**.

Появляется этот экран:

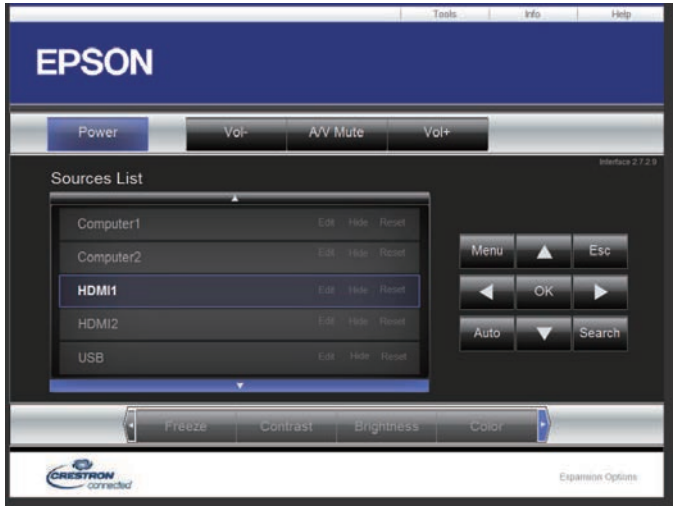

4. Выберите в поле **Sources List** источник входного сигнала, которым необходимо управлять. С помощью кнопок со стрелками в этом поле можно пролистать список источников.
5. Для удаленного управления проектором нажмите экранные кнопки, соответствующие кнопкам пульта дистанционного управления проектора. С помощью этих кнопок можно пролистать параметры внизу экрана.

   Следующие экранные кнопки напрямую не соответствуют кнопкам пульта дистанционного управления проектора:
   - **OK** действует как кнопка [Enter]
   - **Menu** отображает меню проектора

6. Чтобы просмотреть информацию о проекторе, перейдите на вкладку **Info**.

7 Чтобы изменить настройки проектора, Crestron Control и пароля, перейдите на вкладку **Tools**, выберите настройки на открывшемся экране и нажмите **Send**.

8 После завершения выбора настроек нажмите **Exit**, чтобы выйти из программы.

Дополнительная информация

- "Рабочее окно системы Crestron Connected" стр.127
- "Окно средств управления системы Crestron Connected" стр.128

Рабочее окно системы Crestron Connected

Настройки в рабочем окне позволяют управлять проектором и регулировать проецируемое изображение.

1	Power	Включение и выключение питания проектора.
	Vol-/Vol+	Корректировка громкости звука.
	A/V Mute	Служит для включения и отключения видеосигнала и звукового сигнала.
2	Переключение на изображение с выбранного источника. Чтобы вывести источники изображения, которых нет в списке **Sources List**, щелкайте (a) или (b) для прокрутки вверх или вниз. Текущий источник видеосигнала представляется синим цветом. Название источника можно изменить, если необходимо.	
3	Freeze	Служит для приостановки и возобновления смены изображений.
	Contrast	Регулировка степени отличия светлых и темных участков изображения.
	Brightness	Регулировка яркости изображения.
	Color	Регулировка насыщенности цвета изображений.
	Sharpness	Регулировки резкости изображения.
	Zoom	Служит для увеличения и уменьшения изображения без изменения размера области проецирования. Для изменения положения увеличенного изображения пользуйтесь кнопками со стрелками.
4	Кнопки со стрелками	Выполняют те же операции, что и при нажатии кнопок со стрелками на пульте дистанционного управления.
	OK	Выполняет операцию, аналогичную кнопке [Enter] на пульте дистанционного управления.
	Menu	Открытие и закрытие меню проектора.
	Auto	Оптимизирует параметры **Трекинг**, **Синхронизация** и **Позиция** в меню проектора **Сигнал** во время проецирования аналогового RGB-сигнала с порта Computer1 или Computer2.
	Search	Переход на следующий источник входного сигнала, передающий изображение.
	Esc	Та же операция, что и при нажатии кнопки [Esc] на пульте дистанционного управления.

❺	Tools	Изменение параметров подключенного в данный момент проектора.
	Info	Вывод информации о подключенном в данный момент проекторе.
	Help	Отображение окна службы поддержки. Используется для отправки и получения сообщений администратора с использованием программы Crestron RoomView Express.

Окно средств управления системы Crestron Connected

Параметры в окне Tools позволяют изменить различные функции настройки проектора.

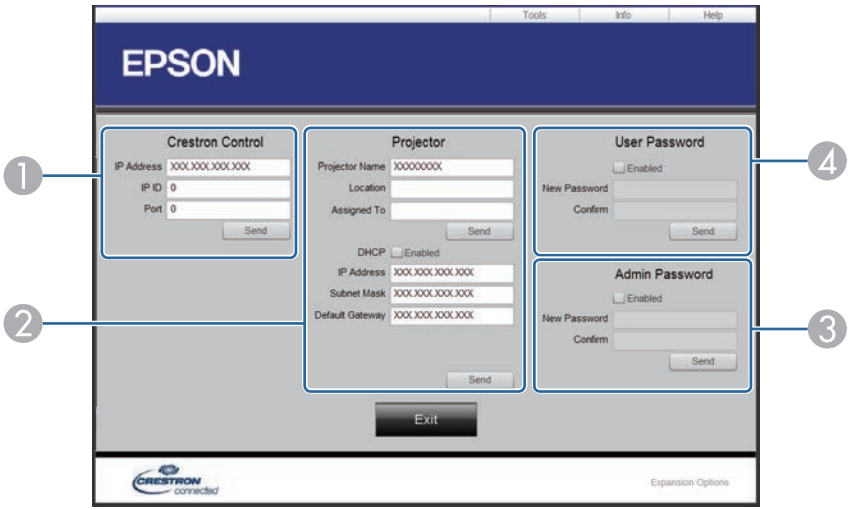

❶	Настройте центральные контроллеры Crestron.

❷	Projector Name	Введите имя для различения проектора, подключенного в текущий момент, от других проекторов в сети (до 16 алфавитно-цифровых символов).
	Location	Введите имя места установки проектора, подключенного в данный момент к сети (до 32 алфавитно-цифровых символов).
	Assigned To	Введите имя пользователя для проектора (до 32 алфавитно-цифровых символов).
	DHCP	Выберите, чтобы использовать DHCP. Если протокол DHCP включен, адрес IP ввести невозможно.
	IP Address	Введите адрес IP для проектора, подключенного в данный момент.
	Subnet Mask	Введите маску подсети для проектора, подключенного в данный момент.
	Default Gateway	Введите адрес шлюза для проектора, подключенного в данный момент.
	Send	Нажмите для подтверждения изменений параметров данного проектора.
❸	Enabled (Admin Password)	Выберите, чтобы ввести пароль для открытия окна Tools.
	New Password	При изменении пароля для открытия окна Tools введите новый пароль (до 26 алфавитно-цифровых символов).
	Confirm	Введите тот же пароль, что и в поле **New Password**. Если пароли не совпадают, отображается сообщение об ошибке.
	Send	Нажмите для подтверждения изменений параметров **Admin Password**.

❹	Enabled (User Password)	Выберите, чтобы ввести пароль для открытия рабочего окна на компьютере.
	New Password	При изменении пароля для открытия окна введите новый пароль (до 26 алфавитно-цифровых символов).
	Confirm	Введите тот же пароль, что и в поле **New Password**. Если пароли не совпадают, отображается сообщение об ошибке.
	Send	Нажмите для подтверждения изменений параметров **User Password**.

Можно создать расписание для 30 действий, которые будут автоматически выполняться проектором, например включение и выключение проектора или переключение источника входного сигнала. Проектор выполняет выбранные действия в указанное время указанной даты согласно графику.

⚠ Предупреждение

Не кладите перед объективом легковоспламеняющиеся предметы. Если запланировано автоматическое включение проектора, легковоспламеняющиеся предметы перед объективом могут загореться.

- Если для параметра **Защита графика** задан пароль, сначала отключите пароль **Защита графика**.

1. Задайте дату и время в меню **Дата и время**.

   ☛ **Расширен.** > **Операция** > **Дата и время**

2. Нажмите кнопку [Menu], выберите меню **Расширен.** и нажмите кнопку [Enter].

3. Выберите параметр **Настройки графика** и нажмите кнопку [Enter].

4. Выберите параметр **График** и нажмите кнопку [Enter].

5. Выберите параметр **Добавить новый** и нажмите кнопку [Enter].

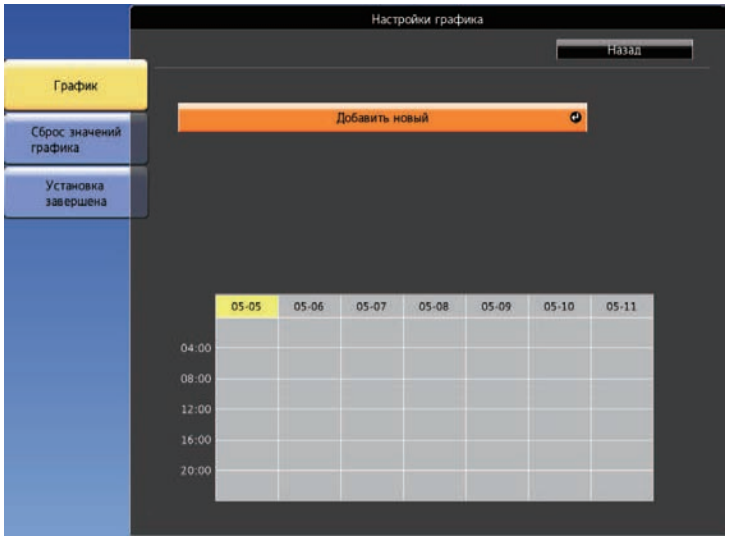

6. Выберите сведения о действии, которое необходимо выполнить.

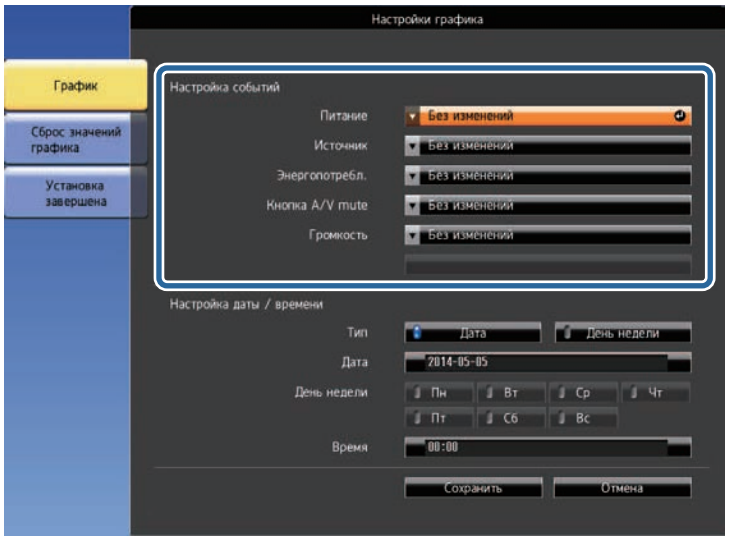

7 Выберите дату и время, когда должно быть выполнено действие.

8 Выберите параметр **Сохранить** и нажмите кнопку [Enter].

Запланированные действия отображаются на экране с пиктограммами, указывающими на состояние действия.

❶ : действительный график

: регулярный график

: недействительный график

❷ Выбранные данные (выделены желтым цветом)

❸ : одноразовый график

: регулярный график

: график ожидания (включение и выключение связи во время режима ожидания)

: недействительный график

9 Для редактирования запланированного действия выберите график и нажмите кнопку [Esc].

10 Выберите параметр из отображаемого меню.

- Параметры **Вкл.** или **Выкл.** позволяют активировать или отменить выбранное действие.
- Параметр **Редактировать** позволяет изменить детали действия или его дату и время.
- Параметр **Очистить** позволяет удалить запланированное действие из списка.

11 Выберите параметр **Готово**, а затем выберите **Да**.

Для удаления всех запланированных действий выберите параметр **Сброс значений графика**.

Дополнительная информация

- "Список функций" стр.11
- "Настройка даты и времени" стр.46
- "Настройка пароля" стр.87

Регулировка параметров меню

Для доступа к системе меню проектора и изменения настроек проектора следуйте инструкциям из этих разделов.

Дополнительная информация

- "Использование меню проектора" стр.134
- "Использование экранной клавиатуры" стр.135
- "Настройки качества изображения - Меню Изображен" стр.136
- "Настройки входного сигнала - Меню Сигнал" стр.138
- "Настройки функций проектора - Меню Настройки" стр.139
- "Настройка проектора – Меню Расширен." стр.142
- "Сетевые настройки проектора – Меню Сеть" стр.145
- "Настройка проектора - Меню ECO" стр.156
- "Отображение информации о проекторе - Меню Информация" стр.158
- "Сброс настроек проектора – Меню Сброс" стр.161
- "Копирование меню Настройки на все проекторы (пакетная настройка)" стр.162

Для регулировки настроек, контролирующих работу проектора, можно воспользоваться меню проектора. Меню отображается на экране проектора.

1. Нажмите кнопку [Menu] на пульте дистанционного управления или на панели управления.

   Появляется экран меню, отображающий параметры меню **Изображен.**

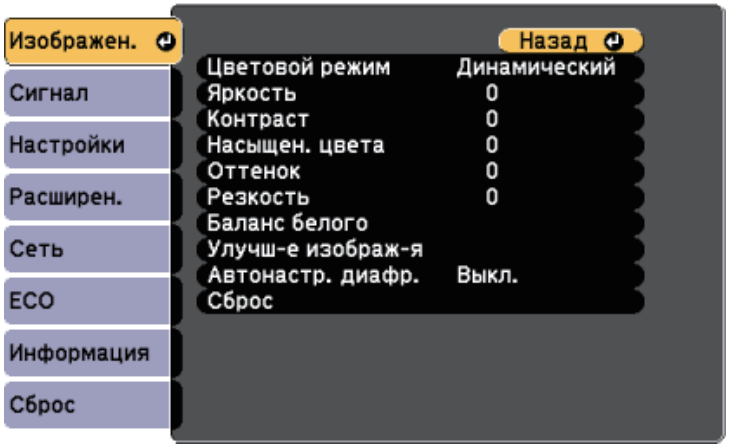

2. Для перемещения по меню, приведенному в левой части экрана, нажимайте кнопки со стрелками вверх или вниз. Параметры для каждого меню отображаются в правой части экрана.

   Доступные параметры зависят от текущего источника входного сигнала.

3. Для изменения параметров в отображаемом меню нажмите кнопку [Enter].

4. Для перемещения по параметрам нажимайте кнопки со стрелками вверх или вниз.

5. Измените параметр с помощью кнопок, приведенных в нижней части экрана меню.

6. Для возврата значений всех параметров меню к стандартным значениям выберите пункт **Сброс**.

7. После завершения изменений параметров нажмите кнопку [Esc].

8. Для выхода из меню нажмите кнопку [Menu] или [Esc].

Экранную клавиатуру можно использовать для ввода букв и цифр.

1 Кнопками со стрелками на панели управления или на пульте ДУ выделите цифру или символ для ввода и нажмите кнопку [Enter].

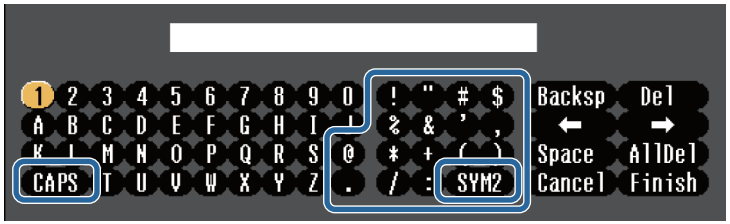

При каждом нажатии клавиши **CAPS** изменяется регистр символа с заглавного на строчный. При каждом нажатии клавиши **SYM1/2** символы, заключенные в рамку, меняются.

2 После ввода текста нажмите клавишу **Finish** на клавиатуре, чтобы подтвердить запись. Для отмены ввода текста нажмите клавишу **Cancel**.

Можно выбрать настройки проектора и управлять проецированием по сети, используя веб-браузер компьютера.

С помощью экранной клавиатуры можно ввести не все символы. Для ввода текста воспользуйтесь веб-браузером.

Дополнительная информация

- "Доступный текст для ввода с помощью экранной клавиатуры" стр.135
- "Контролирование сетевого проектора с помощью веб-браузера" стр.114

Доступный текст для ввода с помощью экранной клавиатуры

Используя экранную клавиатуру, можно ввести следующий текст.

Тип текста	Детали
Числа	0123456789
Буквы	ABCDEFGHIJKLMNOPQRSTUVWXYZ abcdefghijklmnopqrstuvwxyz
Символы	! " # $ % & ' ( ) * + , - . / : ; < = > ? @ [\ ] ^ _ ` { | } ~

Параметры меню **Изображен.** позволяют регулировать качество изображения для источника входного сигнала, который в данный момент используется. Доступные параметры зависят от текущего источника входного сигнала.

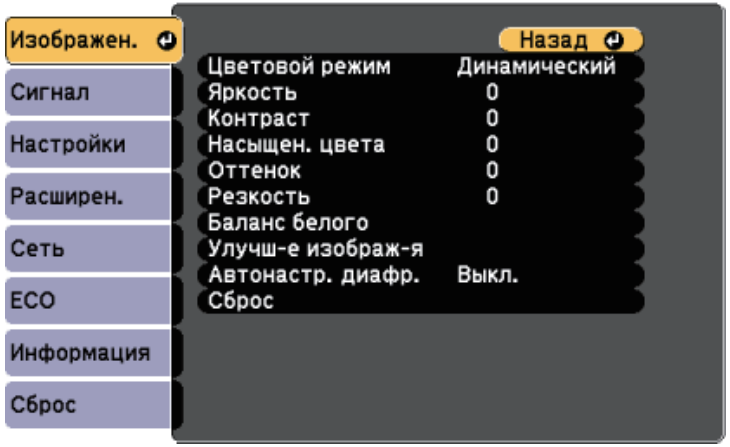

Для изменения параметров для источника входного сигнала убедитесь, что источник присоединен, и выберите источник.

Настройка	Параметры	Описание
Цветовой режим	Список имеющихся цветовых режимов	Регулировка четкости цветов изображения для разных типов изображений и условий эксплуатации.
Яркость	Имеются изменяющиеся уровни	Осветление или затемнение всего изображения.
Контраст	Имеются изменяющиеся уровни	Регулировка отличия светлых и темных участков изображения.
Насыщен. цвета	Имеются изменяющиеся уровни	Регулировка интенсивности цветов изображения.
Оттенок	Имеются изменяющиеся уровни	Регулировка баланса оттенков зеленый-пурпурный изображения.
Резкость	Имеются изменяющиеся уровни	Регулировка резкости или мягкости деталей изображения.
Баланс белого		Регулировка общего оттенка изображения.
	Цвет. температ.	**Цвет. температ.**: Установка цветовой температуры в зависимости от выбранного цветового режима. При увеличении значений в изображении усиливается синий оттенок, а при уменьшении значений усиливается красный оттенок.
	Пользоват.	**Пользоват.**: коррекция отдельных компонентов R (красный), G (зеленый) и B (синий) для смещения и усиления.
Улучш-е изображ-я		Регулировка воспринимаемого разрешения изображения.
	Шумоподавление	**Шумоподавление**: уменьшение мигания на аналоговых изображениях.
	Деинтерлейсинг (Для чересстрочного сигнала [480i/576i/1080i])	**Деинтерлейсинг**: настройка конвертации (или ее отсутствия) чересстрочных сигналов в прогрессивные для определенных типов видеоизображений. • **Выкл.**: для быстродвижущихся видео изображений. • **Видео**: Для большинства видеоизображений. • **Фильм/Авто**: Для фильмов, компьютерной графики и анимации.

Настройка	Параметры	Описание
Автонастр. диафр.	Выкл. Нормал Выс. скорость	Регулировка освещенности проецирования в зависимости от яркости изображения. Доступно, когда для параметра Цветовой режим задано **Динамический** или **Кино**.
Сброс	—	Сброс всех значений настройки в меню **Изображен.** для выбранного цветового режима на стандартные значения.

- Параметр **Яркость** не влияет на яркость лампы. Для изменения яркости лампы воспользуйтесь параметром **Энергопотребл.** из меню проектора **ECO**.

Дополнительная информация

- "Доступные цветовые режимы" стр.65

Обычно проектор определяет и оптимизирует настройки входного сигнала автоматически. Если необходимо модифицировать настройки, можно воспользоваться меню **Сигнал**. Доступные параметры зависят от текущего источника входного сигнала.

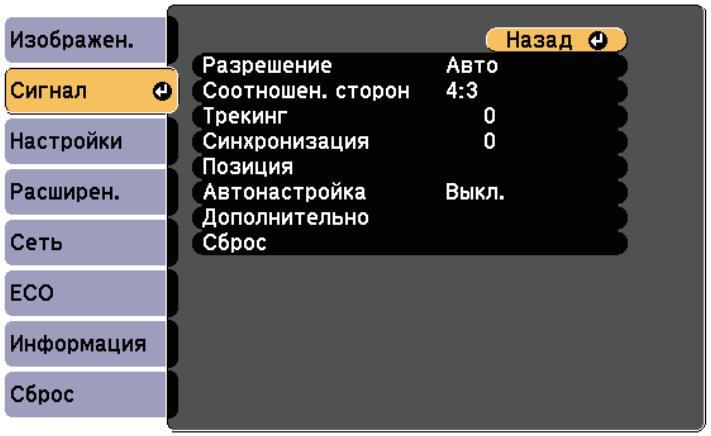

Значения по умолчанию можно восстановить для следующих параметров: **Трекинг**, **Синхронизация**, и **Позиция** – нажав кнопку [Auto] на пульте дистанционного управления.

Для изменения параметров для источника входного сигнала убедитесь, что источник присоединен, и выберите источник.

Настройка	Параметры	Описание
Разрешение	Авто Широк. Нормальная	Настройка разрешения входного сигнала, если оно автоматически не определено параметром **Авто**.
Соотношен. сторон	См. список имеющихся форматов изображений.	Настройка формата изображения (соотношения ширины к высоте) для выбранного источника входного сигнала.
Трекинг	Имеются изменяющиеся уровни	Регулировка сигнала для удаления вертикальных полос на компьютерных изображениях.
Синхронизация	Имеются изменяющиеся уровни	Регулировка сигнала для удаления размытости или дрожания на компьютерных изображениях.
Позиция	—	Регулировка местоположения изображения на экране.
Автонастройка	Вкл. Выкл.	Автоматическая оптимизация качества компьютерного изображения (если значение **Вкл.**).
Невидимая область	Авто Выкл. 4% 8%	Изменение соотношения проецируемого изображения, чтобы сделать его границы видимыми, с помощью процентного соотношения или автоматически.
Дополнительно	Видеодиапазон	**Видеодиапазон**: настройка видеодиапазона для соответствия настройке устройства, подключенного к порту HDMI.
	Видео сигнал	**Видео сигнал**: определение типа входного сигнала, поступающего от источника, подключенного к портам Video. Если при выборе значения **Авто** появляются помехи или изображение не появляется, выберите подходящий сигнал в соответствии с подключенным оборудованием.
Сброс	—	Сброс всех значений, настроенных в меню **Сигнал**, на настройки по умолчанию.

Дополнительная информация

- "Доступные форматы изображения" стр.62

Параметры меню **Настройки** позволяют модифицировать разные функции проектора.

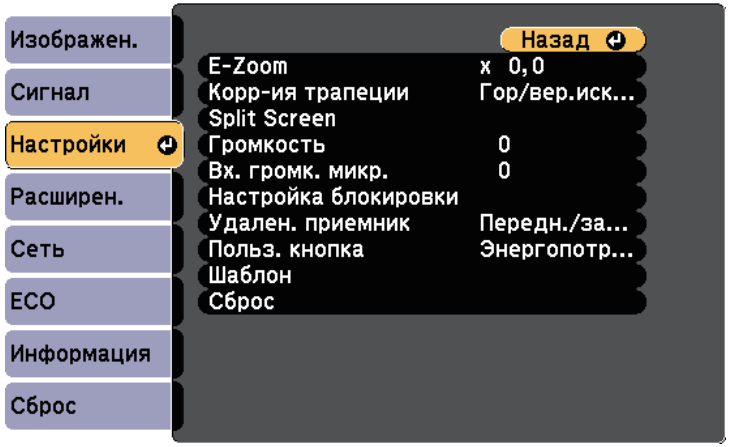

Настройка	Параметры	Описание
E-Zoom	Имеются изменяющиеся уровни	Регулировка размера проецируемого изображения.
Корр-ия трапеции		Регулировка формы изображения до прямоугольника (по вертикали и горизонтали).

Настройка	Параметры	Описание
	Гор/вер.искаж.	**Гор/вер.искаж.**: выберите для ручной коррекции искажений по горизонтали и по вертикали. **Верт. автокоррекция**: включение или выключение автоматической коррекции. (Доступно только для моделей, поддерживающих функцию **Верт. автокоррекция**.) **Рег.гориз.трап.иск.**: включение или выключение **Рег.гориз.трап.иск.**. (Доступно только для моделей, имеющих ползунок коррекции горизонтальных трапецеидальных искажений.)
	Quick Corner	**Quick Corner**: выберите для коррекции формы изображения и выравнивания с помощью экранного меню.
Split Screen	Размер экрана Источник Поменять экраны Источник звука Выровнять Показать QR-код Вых. Split Screen	Разделение области просмотра по горизонтали и отображение двух изображений рядом (нажмите кнопку [Esc], чтобы аннулировать разделенный экран).
Громкость	Имеются изменяющиеся уровни	Регулировка громкости системы динамиков проектора. Громкость внешних динамиков можно изменить. Информация о настройках сохраняется для каждого источника сигнала.

Настройка	Параметры	Описание
Вх. громк. микр.	Имеются изменяющиеся уровни	Регулировка входной громкости микрофона. При увеличении **Вх. громк. микр.** громкость других подключенных устройств уменьшается; а при уменьшении — громкость других подключенных устройств увеличивается. (Доступно только для моделей, оснащенных портом Mic.)
Настройка блокировки	Блокир. управл.	Управление блокировкой кнопок проектора для защиты проектора. **Полн. блок-ка**: Блокировка всех кнопок. **Блокир. управл.**: Блокировка всех кнопок кроме кнопки питания. **Выкл.**: Кнопки не заблокированы.
Удален. приемник	Передн./задн. Переднее Заднее Выкл.	Ограничение приема сигналов пульта ДУ путем выбора приемника; **Выкл.** — выключение всех приемников. Наличие параметров зависит от количества приемников сигнала от пульта ДУ на проекторе.
Польз. кнопка	Энергопотребл. Информация Деинтерлейсинг Тестовый шаблон Разрешение Вх. громк. микр. Экран шаблонов Показать QR-код	Назначение параметра меню кнопке [User] на пульте дистанционного управления для доступа одним нажатием. **Вх. громк. микр.** доступна только для моделей, оснащенных портом Mic. **Показать QR-код** доступно только для моделей, поддерживающих проецирование по сети.

Настройка	Параметры	Описание
Шаблон		Выбор различных вариантов отображения шаблона. **Внимание** Если шаблон остается на экране в течение длительного времени, на проецируемых изображениях может оставаться послесвечение.
	Экран шаблонов	**Экран шаблонов**: позволяет отобразить выбранный тип шаблона на экране для содействия презентации.
	Тип шаблона	**Тип шаблона**: можно выбрать узоры с 1 по 4 или **Пользов. Шаблон**. Узоры с 1 по 4 отображают шаблоны, предварительно записанные в проекторе, например прямые линии или сетка.
	Пользов. Шаблон	**Пользов. Шаблон**: записывает проецируемый экран и сохраняет его как шаблон для отображения.
	Тестовый шаблон	**Тестовый шаблон**: отображение тестового шаблона для помощи при фокусировке и масштабировании изображения и корректировке формы изображения (нажмите кнопку [Esc], чтобы аннулировать отображение).
Сброс	—	Сброс всех регулируемых значений параметров меню **Настройки** до стандартных значений, за исключением: • **E-Zoom** • **Польз. кнопка**

Дополнительная информация

- "Список функций" стр.11

Настройки меню **Расширен.** позволяют модифицировать различные функции настройки проектора.

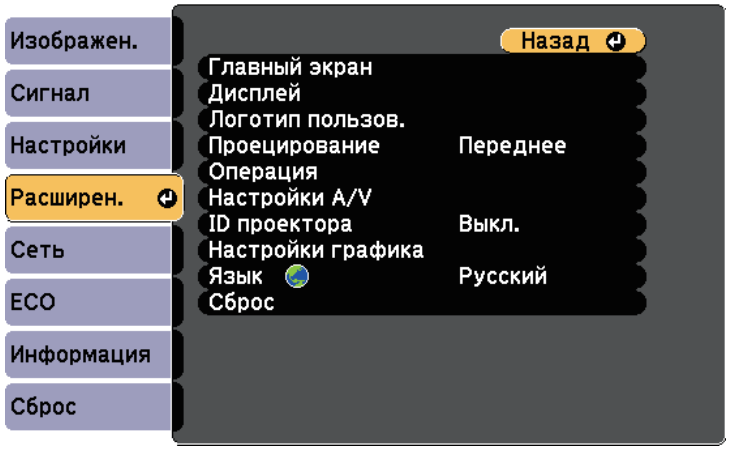

Настройка	Параметры	Описание
Главный экран		На главном экране проектора можно выбрать параметры дисплея:
	Авт.Отобр.Глав.экр.	**Авт.Отобр.Глав.экр.**: позволяет выбрать, отображать ли главный экран автоматически при отсутствии входного сигнала в момент включения проектора.
	Пользов. функция 1 Пользов. функция 2	**Пользов. функция 1/Пользов. функция 2**: выбирается для установки функций и дисплея в качестве настраиваемого главного экрана.
Дисплей		Выбор разных вариантов отображения.

Настройка	Параметры	Описание
	Сообщение	**Сообщение**: если значение **Вкл.**, то на проецируемом изображении отображаются сообщения, такие как название источника входного сигнала, название цветового режима, формат изображения, сообщение об отсутствии сигнала или предупреждение о высокой температуре. Установите этот параметр в значение **Выкл.**, если отображать сообщения не требуется.
	Фон	**Фон**: настройка цвета экрана или логотипа для отображения при отсутствии сигнала.
	Экран загрузки	**Экран загрузки**: установите значение **Вкл.** для отображения логотипа при запуске проектора.
	Кнопка A/V mute	**Кнопка A/V mute**: Настройка цвета экрана или логотипа для отображения при отсутствии аудио-/видеосигнала.
Логотип пользов.	—	Создание экрана, отображаемого проектором для идентификации себя и улучшения безопасности.
Проецирование	Переднее Переднепот. Заднее Заднепотол.	Выбор способа размещения проектора по отношению к экрану для правильной ориентации изображения.
Операция		Выбор разных вариантов управления.
	Direct Power On	**Direct Power On**: позволяет включать проектор при вставке вилки в розетку без нажатия кнопки питания.
	Высотный режим	**Высотный режим**: регулировка рабочей температуры проектора на высоте более 1500 м над уровнем моря.

Настройка	Параметры	Описание
	Автопоиск источн.	Для параметра **Автопоиск источн.**: устанавливается значение **Вкл.** для автоматического обнаружения входного сигнала и проецирования изображений там, где входной сигнал отсутствует.
	Автовкл. питания	**Автовкл. питания**: выбирается источник сигнала изображения, при подаче которого проецирование начнется автоматически. Если проектор обнаружит подачу входного сигнала от выбранного источника изображения, проецирование начнется автоматически в режиме ожидания. Для этой функции доступны следующие источники изображения: • HDMI1 • HDMI • Компьютер1 • Компьютер • USB Display
	Настройка HDMI EQ	**Настройка HDMI EQ**: Регулировка уровня входного сигнала HDMI в зависимости от устройств, подключенных к порту HDMI. Если изображение проецируется со значительными искажениями, измените значение параметра. Если при использовании портативного устройства потокового видео изображение не отображается, выберите **1**.

Настройка	Параметры	Описание
	Дополнительно	**Место сохр.журн.**: Установка места для сохранения файлов журналов регистрации ошибок и операций. (Доступно только для моделей, оснащенных портом USB-A.) **Диапаз.пакет.наст.**: выберите **Все**, чтобы скопировать все настройки меню проектора с помощью функции «Пакетная настройка». Выберите **Ограниченный**, если не нужно копировать следующие настройки: • Настройки **Защита паролем** • Настройки меню **Сеть**
	Дата и время	**Дата и время**: настройка параметров даты и времени системы проектора. (Доступно только для моделей, поддерживающих функцию **График**.) • **Настройка летнего времени**: установите на **Вкл.** для включения перехода на летнее время. • **Интернет-время**: установите на **Вкл.** для автоматического обновления времени через сервер интернет-времени.
Настройки A/V		Выбор разных настроек аудио- и видеовыхода.
	Выход A/V	**Выход A/V**: если значение **Всегда**, то сигналы звука и изображений подаются на внешние устройства, когда проектор находится в режиме ожидания.

Настройка	Параметры	Описание
	Настройки аудио	**Аудио выход**: выбор порта аудио входа при проецировании изображений с любого источника, кроме портов HDMI. (Доступно только для моделей, оснащенных несколькими портами аудио входа.) **Выход аудио HDMI/Выход аудио HDMI1/Выход аудио HDMI2**: выбор порта аудио входа при проецировании изображения с портов HDMI. (Наличие параметров зависит от количества портов HDMI на проекторе.)
ID проектора	Выкл. От 1 до 9	Назначение ID для проектора при использовании нескольких проекторов.
Настройки графика	Переход к меню Настройки графика	Планирование действий проектора, которые выполняются автоматически в выбранное время выбранной даты. (Доступно только для моделей, поддерживающих функцию **График**.)
Язык	Имеются разные языки	Выбор языка для меню проектора и сообщений.

Настройка	Параметры	Описание
Сброс	—	Сброс всех регулируемых значений параметров меню **Расширен.** до значений по умолчанию, за исключением: • **Логотип пользов.** • **Проецирование** • **Высотный режим** • **Автопоиск источн.** • **Настройка HDMI EQ** • **Дата и время** • **Выход A/V** • **ID проектора** • **Настройки графика** • **Язык**

Если для параметра **Защита логотипа** установлено значение **Вкл.** на экране **Защита паролем**, невозможно изменить настройки, касающиеся отображения логотипа пользователя (**Фон**, **Экран загрузки**, **Кнопка A/V mute** в меню **Дисплей**). Сначала задайте для параметра **Защита логотипа** значение **Выкл.**

Дополнительная информация

- "Список функций" стр.11
- "Выбор типов защиты паролем" стр.88

Параметры меню **Сеть** позволяют просматривать информацию о сети и настраивать проектор для управления по сети.

Это меню доступно только для моделей, поддерживающих проецирование по сети.

Когда для параметра **Защита сети** задано значение **Вкл.** на экране **Защита паролем**, настройки сети можно менять. Сначала задайте для параметра **Защита сети** значение **Выкл.**

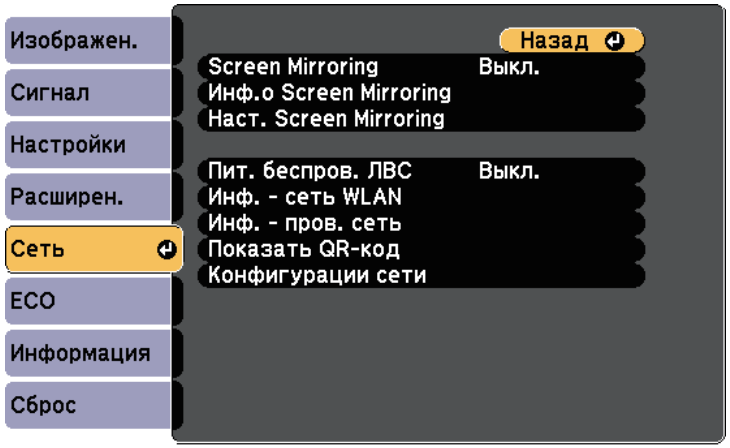

Настройка	Параметры	Описание
Screen Mirroring *	Вкл. Выкл.	Конфигурирование настроек функции Screen Mirroring. Выберите параметр **Вкл.**, чтобы проецировать с помощью функции Screen Mirroring.
Инф.о Screen Mirroring *	Имя дисплея MAC-адрес Региональный код Канал Подкл. устр.	Отображение состояния и подробных сведений Screen Mirroring. Доступно, когда параметр **Screen Mirroring** установлен на **Вкл.**

Настройка	Параметры	Описание
Наст. Screen Mirroring *	Доступ к меню Наст. Screen Mirroring	Конфигурирование настроек функции Screen Mirroring.
Пит. беспров. ЛВС	Вкл. Выкл.	Конфигурирование настроек беспроводной локальной сети. Выберите **Вкл.** для защиты изображений через беспроводную ЛВС. Если нужно подключаться через беспроводную сеть, то установите значение Выкл. для предотвращения несанкционированного доступа.

Инф. - сеть WLAN	Режим соединения
	Система WLAN
	Уровень антенны
	Имя проектора
	SSID
	DHCP
	Адрес IP
	Маска подсети
	Адрес шлюза
	MAC-адрес
	Региональный код
	IPv6
		Отображение состояния и подробных сведений о беспроводной сети. (Доступно только для моделей, поддерживающих проецирование по беспроводной ЛВС.)
		Доступно, когда для параметра **Пит. беспров. ЛВС** установлено **Вкл.**
		Следующие параметры отображаются при выборе параметра **IPv6**.
		• Адрес IPv6 (вручн.)
		  • Адрес IPv6
		  • Длина префикса
		  • Адрес шлюза
		• Адрес IPv6 (авто)
		  • Временный адрес
		  • Адрес в лок. сегм.
		  • Адр. без уч. сост.
		  • Адрес с уч. сост.

Настройка	Параметры	Описание

Инф. - пров. сеть	Имя проектора
	DHCP
	Адрес IP
	Маска подсети
	Адрес шлюза
	MAC-адрес
	Адрес IPv6 (вручн.)
	Адрес IPv6 (авто)
		Отображение состояния и деталей проводной сети. (Доступно только для моделей, поддерживающих проецирование по проводной ЛВС.)
		Следующие параметры отображаются при выборе параметра **Адрес IPv6 (вручн.)** или **Адрес IPv6 (авто)**.
		• Адрес IPv6 (вручн.)
		  • Адрес IPv6
		  • Длина префикса
		  • Адрес шлюза
		• Адрес IPv6 (авто)
		  • Временный адрес
		  • Адрес в лок. сегм.
		  • Адр. без уч. сост.
		  • Адрес с уч. сост.

Показать QR-код	—	Отображение QR-кода для подключения к устройствам iOS или Android с помощью приложения Epson iProjection.
Конфигурации сети	Доступ к дополнительным меню сети	Конфигурирование настроек сети.

*Доступно только для моделей, поддерживающих Screen Mirroring.

После присоединения проектора к сети можно выбрать настройки проектора и управлять проецированием с помощью совместимого веб-браузера. Он позволяет получить дистанционный доступ к проектору.

Дополнительная информация

- "Меню Сеть – Наст. Screen Mirroring" стр.146
- "Меню Сеть – Меню Основные" стр.147
- "Меню Сеть – Меню беспроводная ЛВС" стр.149
- "Меню Сеть – Меню Пр. сеть" стр.152
- "Меню Сеть – Меню Уведомл" стр.153
- "Меню Сеть – Меню Другое" стр.154
- "Меню Сеть – Меню Сброс" стр.155
- "Список функций" стр.11
- "Выбор типов защиты паролем" стр.88

Меню Сеть – Наст. Screen Mirroring

Параметры меню **Наст. Screen Mirroring** позволяют выбирать настройки Screen Mirroring.

☛ **Сеть** > **Наст. Screen Mirroring**

Это меню доступно только для моделей, поддерживающих Screen Mirroring.

Настройка	Параметры	Описание
Имя дисплея	До 32 буквенно-цифровых символов	Ввод имени для идентификации проектора при поиске проектора с помощью функции зеркального отображения экрана.
Режим работы	Базовый Расширенный	Выберите **Расширенный** для подключения с дополнительными параметрами.

Настройка	Параметры	Описание
Основные	Система WLAN	Настройка способа связи между проектором и мобильным устройством. Можно выбрать следующие способы: • 802.11a/g/n/ac (Wi-Fi 5) • 802.11a/g/n (Wi-Fi 4) • 802.11g/n (Wi-Fi 4) Доступность различных способов зависит от страны и региона.
	Наст.производит.	Регулировка скорости/качества зеркального отображения экрана. Чтобы улучшить качество изображения, выбирайте меньшее значение. Чтобы увеличить скорость обработки, выбирайте большее значение.
	Режим соединения	Выбор типа безопасности при установлении беспроводного соединения с сетью. Выберите **PIN** для повышения защиты соединения. Если ваше мобильное устройство поддерживает только PBC-соединение, выберите **PIN/PBC**. Доступно, если для параметра **Режим работы** установлено значение **Базовый**.
Расширенный		Доступно, если для параметра **Режим работы** установлено значение **Расширенный**.
	Режим совещания	Выбор типа совещания. • **Прерыв. возм.**: подключение к другому мобильному устройству в процессе проецирования с помощью функции Screen Mirroring. • **Прер. невозм.**: допускается подключение только к одному устройству.
	Канал	Выбор беспроводного канала, который используется функцией Screen Mirroring.
Дисплей	Увед. о PIN-коде	Переключите на **Вкл.**, чтобы отобразить восьмицифровой PIN-код на проецируемом изображении при проецировании источников входного сигнала, отличных от Screen Mirroring.
	Показ. имя устр.	Переключите на **Вкл.** для отображения имени вновь подключенного устройства на проецируемом изображении при проецировании источников входного сигнала, отличных от Screen Mirroring.
Сброс	—	Сброс всех регулируемых значений в меню **Наст. Screen Mirroring** на стандартные значения.

Дополнительная информация

- "Список функций" стр.11

Меню Сеть – Меню Основные

Параметры меню **Основные** позволяют выбирать основные настройки сети.

☛ **Сеть** > **Конфигурации сети** > **Основные**

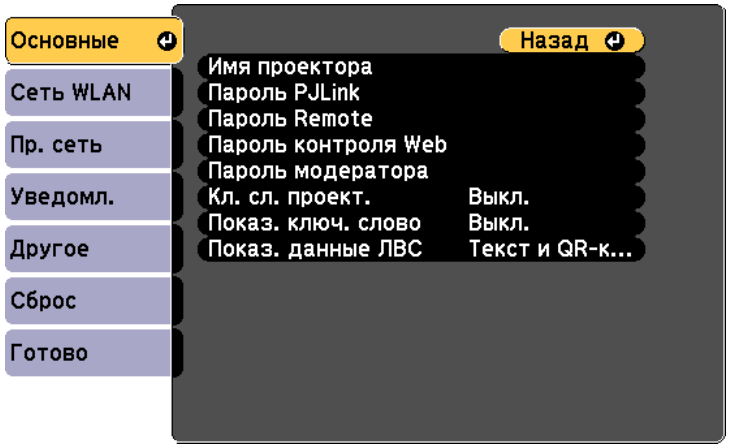

Настройка	Параметры	Описание
Имя проектора	До 16 буквенно-цифровых символов (не используйте " * + , / : ; < = > ? [\ ] ` | пробелы)	Ввод имени для идентификации проектора в сети.
Пароль PJLink	До 32 буквенно-цифровых символов	Ввод пароля для использования протокола PJLink для управления проектором.
Пароль Remote	До 8 буквенно-цифровых символов (не используйте * : пробелы)	Ввод пароля для доступа к проектору с помощью меню Основное управление. (Имя пользователя **EPSONREMOTE;** пароль по умолчанию **guest**.)
Пароль контроля Web	До 8 буквенно-цифровых символов (не используйте * : пробелы)	Ввод пароля для доступа к проектору чрез веб-браузер. (Имя пользователя **EPSONWEB;** пароль по умолчанию **admin**.)

Настройка	Параметры	Описание
Пароль модератора	Номер из 4 цифр	Введите пароль для доступа к проектору в качестве модератора с помощью Epson iProjection. (По умолчанию пароль отсутствует.)
Кл. сл. проект.	Вкл. Выкл.	Если значение **Вкл.**, то можно включить защитный пароль для предотвращения доступа к проектору других лиц, не находящихся в помещении с проектором. Для доступа к проектору и совместного доступа к текущему экрану необходимо ввести отображаемое случайное ключевое слово с компьютера, используя программу Epson iProjection.
Показ. ключ. слово	Вкл. Выкл.	Установите **Вкл.** для отображения ключевого слова проектора на проецируемом изображении при доступе к проектору с помощью приложения Epson iProjection. Доступно, если для параметра **Ключевое слово проектора** установлено значение **Вкл.**
Показ. данные ЛВС	Текст и QR-код Текст	Настройка формата отображения для информации о сети проектора. Считывая QR-код с помощью Epson iProjection, через сеть можно подключить мобильное устройство к проектору. По умолчанию установлено значение **Текст и QR-код**.

Дополнительная информация

- "Список функций" стр.11

Меню Сеть – Меню беспроводная ЛВС

Параметры меню **Беспроводная ЛВС** позволяют настроить беспроводную ЛВС.

☛ **Сеть** > **Конфигурации сети** > **Сеть WLAN**

Это меню доступно только для моделей, поддерживающих проецирование по беспроводной ЛВС.

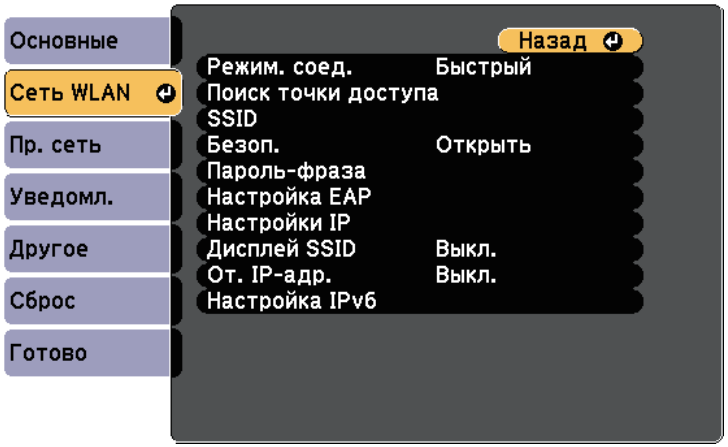

Настройка	Параметры	Описание
Режим соединения		Выбор типа беспроводного соединения.
	Быстрый	**Быстрый**: обеспечивает подключение к нескольким смартфонам, планшетам или компьютерам непосредственно по беспроводному каналу связи. При выборе режима подключения Быстрый проектор выполняет функции удобной точки доступа. (Рекомендуется ограничить количество устройств до шести или меньше, чтобы не ухудшать качество проецирования.)
	Расширенный	**Расширенный**: обеспечивает соединение с несколькими смартфонами, планшетами или ПК через точку доступа беспроводной сети.
Поиск точки доступа	Поиск вида	Поиск имеющихся точек доступа к беспроводной сети в режиме соединения Расширенный. В зависимости от настроек точки доступа они могут не отображаться в списке.
SSID	До 32 буквенно-цифровых символов	Настройка SSID (названия сети) системы беспроводной локальной сети, к которой подключен проектор.
Безопасность		Выбор типа защиты, используемой для беспроводной сети. Когда настраивается защита, следуйте инструкциям администратора сети, к которой нужно присоединиться.
	Открыть	Защита не настроена.
	WPA2-PSK	Обмен данными происходит с использованием настроек безопасности WPA2. Для шифрования используется способ AES. При установке соединения от компьютера к проектору введите значение, установленное в пароле-фразе.
	WPA3-PSK	Обмен данными происходит с использованием настроек безопасности WPA3. Для шифрования используется способ AES. При установке соединения от компьютера к проектору введите значение, установленное в пароле-фразе.

Настройка	Параметры	Описание
	WPA2/WPA3-PSK	Подключение в индивидуальном режиме WPA2/WPA3. Метод шифрования выбирается автоматически в соответствии с настройками точки доступа. Установите такую же пароль-фразу, как и на точке доступа.
	WPA3-EAP	Подключение в корпоративном режиме WPA3. Метод шифрования выбирается автоматически в соответствии с настройками точки доступа.
	WPA2/WPA3-EAP	Подключение в корпоративном режиме WPA2/WPA3. Метод шифрования выбирается автоматически в соответствии с настройками точки доступа.
Пароль-фраза	Разные пароли-фразы длиной от 8 до 32 символов (при вводе в браузере: различных парольные фразы от 8 до 63 символов)	Для типа защиты **WPA2-PSK**, **WPA3-PSK** и **WPA2/WPA3-PSK** выбираются общие пароли-фразы, используемые в сети. После ввода пароля-фразы и нажатия кнопки [Enter] значение будет установлено и отображено в виде звездочек (*). Для обеспечения защиты рекомендуется периодически изменять пароль-фразу. При инициализации параметров сети будет восстановлена начальная идентификационная фраза.
Настройка EAP		Задайте настройки EAP для защиты**WPA3-EAP** и **WPA2/WPA3-EAP**.

Настройка	Параметры	Описание
	Тип EAP	**Тип EAP**: выбор протокола для аутентификации. • **PEAP**: протокол аутентификации, который широко используется в серверах Windows. • **PEAP-TLS**: протокол аутентификации, который используется в серверах Windows. Выберите данное значение при использовании сертификата клиента. • **EAP-TLS**: протокол аутентификации, который широко используется для сертификата клиента. • **EAP-FAST**: выберите данное значение при использовании таких протоколов аутентификации.
	Имя пользователя	**Имя пользователя**: введите до 64 однобайтных буквенно-цифровых символов. Можно ввести до 32 однобайтных буквенно-цифровых символов в меню проектора. Чтобы ввести более 32 символов, используйте веб-браузер. Вы можете ввести имя домена добавив его перед именем пользователя и отделив от него обратной косой чертой (домен\имя пользователя). При импортировании сертификата клиента имя, на которое выдавался сертификат, устанавливается автоматически.

Настройка	Параметры	Описание
	Пароль	**Пароль**: введите пароль до 64 буквенно-цифровых символов для аутентификации при установке для **Тип EAP** значения **PEAP** или **EAP-FAST**. Можно ввести до 32 однобайтных буквенно-цифровых символов в меню проектора. Чтобы ввести более 32 символов, используйте веб-браузер. После ввода пароля и выбора **Установить** пароль будет отображаться в виде звездочки (*).
	Сертификат клиента	**Сертификат клиента**: импорт сертификата клиента при установке для **Тип EAP** значения **PEAP-TLS** или **EAP-TLS**.
	Прв. серт. серв.	**Прв. серт. серв.**: установите значение **Вкл.** для проверки сертификата сервера при установке сертификата ЦС.
	Сертификат ЦС	**Сертификат ЦС**: импорт сертификата ЦС.
	Имя RADIUS-серв.	**Имя RADIUS-серв.**: введите имя сервера для проверки. Можно ввести до 64 буквенно-цифровых символов. Чтобы ввести более 32 символов, используйте веб-браузер.
Канал	Есть несколько каналов	В режиме соединения Быстрый выберите полосу частот (канал), используемую беспроводной локальной сетью.

Настройка	Параметры	Описание
Настройки IP	DHCP Адрес IP Маска подсети Адрес шлюза	**DHCP**: задайте значение **Вкл.**, если сеть назначает адреса автоматически. Задайте значение **Выкл.**, чтобы ввести значения параметров **Адрес IP**, **Маска подсети** и **Адрес шлюза** вручную, используя числа от 0 до 255 для каждого поля адреса. Не используйте эти адреса: 0.0.0.0, 127.x.x.x, 192.0.2.x или с 224.0.0.0 по 255.255.255.255 (где x это число от 0 до 255) для IP-адреса, 255.255.255.255 или с 0.0.0.0 по 254.255.255.255 для маски подсети, и 0.0.0.0, 127.x.x.x или с 224.0.0.0 по 255.255.255.255 для адреса шлюза.
Дисплей SSID	Вкл. Выкл.	Выбор отображения (или нет) SSID на экране ожидания сети и главном экране.
От. IP-адр.	Вкл. Выкл.	Выбор отображения (или нет) IP-адреса на экране ожидания сети и главном экране.
Настройка IPv6		Определите настройки IPv6, если необходимо подключить проектор к сети по протоколу IPv6:
	IPv6	**IPv6**: установите значение **Вкл.**, если необходимо подключить проектор к сети по протоколу IPv6. Поддержка IPv6 предназначена для мониторинга и управления проектором по сети с помощью Epson Web Control и PJLink.
	Автонастройка	**Автонастройка**: задайте значение **Вкл.** для автоматического назначения адресов в соответствии с объявлением маршрутизатора.
	Использ. врем. адрес	**Использ. врем. адрес**: установите значение **Вкл.**, если необходимо использовать временный адрес IPv6.

Дополнительная информация

- "Список функций" стр.11

Меню Сеть – Меню Пр. сеть

Параметры меню **Проводная ЛВС** позволяют выбирать настройки проводной локальной сети.

☛ **Сеть** > **Конфигурации сети** > **Пр. сеть**

Это меню доступно только для моделей, поддерживающих проецирование по проводной ЛВС.

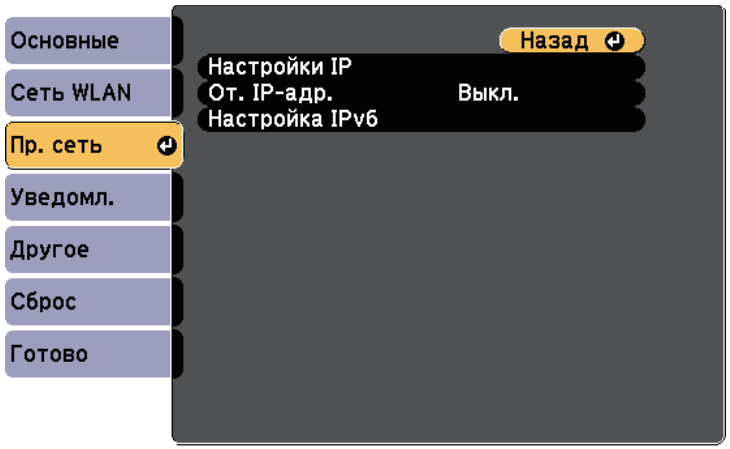

Настройка	Параметры	Описание
Настройки IP	DHCP Адрес IP Маска подсети Адрес шлюза	**DHCP**: задайте значение **Вкл.**, если сеть назначает адреса автоматически. Задайте значение **Выкл.**, чтобы ввести значения параметров **Адрес IP**, **Маска подсети** и **Адрес шлюза** вручную, используя числа от 0 до 255 для каждого поля адреса. Не используйте эти адреса: 0.0.0.0, 127.x.x.x, 192.0.2.x или с 224.0.0.0 по 255.255.255.255 (где x это число от 0 до 255) для IP-адреса, 255.255.255.255 или с 0.0.0.0 по 254.255.255.255 для маски подсети, и 0.0.0.0, 127.x.x.x или с 224.0.0.0 по 255.255.255.255 для адреса шлюза.
От. IP-адр.	Вкл. Выкл.	Выбор отображения (или нет) IP-адреса на экране ожидания сети.
Настройка IPv6		Определите настройки IPv6, если необходимо подключить проектор к сети по протоколу IPv6:
	IPv6	**IPv6**: установите значение **Вкл.**, если необходимо подключить проектор к сети по протоколу IPv6. Поддержка IPv6 предназначена для мониторинга и управления проектором по сети с помощью Epson Web Control и PJLink.
	Автонастройка	**Автонастройка**: задайте значение **Вкл.** для автоматического назначения адресов в соответствии с объявлением маршрутизатора.
	Использ. врем. адрес	**Использ. врем. адрес**: установите значение **Вкл.**, если необходимо использовать временный адрес IPv6.

Дополнительная информация

- "Список функций" стр.11

Меню Сеть – Меню Уведомл

Параметры меню **Уведомл.** позволяют получать уведомления по эл. почте, если с проектором возникают проблемы или имеются предупреждения.

☛ **Сеть** > **Конфигурации сети** > **Уведомл.**

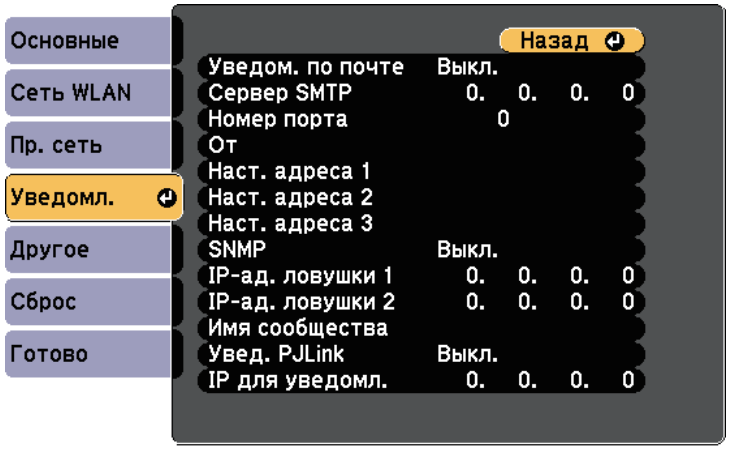

Настройка	Параметры	Описание
Уведом. по почте	Вкл. Выкл.	Установите на **Вкл.**, чтобы сообщения об ошибках и предупреждения проектора отправлялись на заранее заданные адреса электронной почты.
Сервер SMTP	Адрес IP	Ввод IP-адреса для сервера SMTP проектора с помощью чисел от 0 до 255 для каждого поля адреса. Не используйте следующие адреса: 127.x.x.x, 192.0.2.x или с 224.0.0.0 по 255.255.255.255 (где x – номер от 0 до 255).
Номер порта	От 0 до 65 535 (по умолчанию 25)	Выбор номера для порта сервера SMTP.

Настройка	Параметры	Описание
От	До 32 буквенно-цифровых символов До 64 буквенно-цифровых символов от веб-браузера (не используйте " ( ) , : ; < > [\ ] и пробелы)	Ввод адреса эл. почты отправителя.
Наст. адреса 1 Наст. адреса 2 Наст. адреса 3		Ввод адреса эл. почты, а затем выбор предупреждений, которые нужно получать. Повторите действия для макс. трех адресов.
SNMP	Вкл. Выкл.	Установите значение **Вкл.**, чтобы можно было контролировать проектор по протоколу SNMP. Для наблюдения за проектором необходимо установить программу-менеджер SNMP. SNMP должен управляться администратором сети.
IP-ад. ловушки 1 IP-ад. ловушки 2	Адрес IP	Введите не более двух IP-адресов для получения уведомлений по SNMP. Используйте числа от 0 до 255 для каждого поля адреса. Не используйте эти адреса: 127.x.x.x или 224.0.0.0 через 255.255.255.255 (где x это число от 0 до 255).
Имя сообщества	До 32 буквенно-цифровых символов (пробелы и другие символы, кроме @, не допускаются)	Установите имя сообщества SNMP.
Увед. PJLink	Вкл. Выкл.	Включение или выключение функции уведомления PJLink. Доступно только для моделей, поддерживающих проецирование по проводной ЛВС.

Настройка	Параметры	Описание
IP для уведомл.	Адрес IP	Введите адрес IP для получения сведений о рабочем состоянии при включении функции уведомления PJLink. Введите адреса IP, используя числа от 0 до 255 для каждого поля адреса. Не используйте эти адреса: 127.x.x.x или 224.0.0.0 через 255.255.255.255 (где x это число от 0 до 255). Доступно только для моделей, поддерживающих проецирование по проводной ЛВС.

Дополнительная информация

- "Список функций" стр.11

Меню Сеть – Меню Другое

Настройки меню **Другое** позволяют выбирать другие параметры сети.

☛ **Сеть** > **Конфигурации сети** > **Другое**

Настройка	Параметры	Описание
Безопасное HTTP-соединение	Вкл. Выкл.	Для дополнительной безопасности во время обмена данными между проектором и компьютером при использовании функции «Контроль Web» данные шифруются. При настройке безопасности с функцией «Контроль Web» рекомендуется установить для данного параметра значение **Вкл.**
Серт. веб-сервера	—	Импортирование сертификата веб-сервера для защищенного HTTP.
Шлюз с приоритетом *	Проводная ЛВС Беспроводная ЛВС	Можно настроить приоритет шлюза.
AMX Device Discovery *	Вкл. Выкл.	Установка значения **Вкл.**, если необходимо разрешить функции AMX Device Discovery определять проектор.
Crestron Connected *	Вкл. Выкл.	Устанавливайте значение **Вкл.** только для контроля проектора или управления им по сети с помощью контроллера Crestron Connected. Включение контроллера Crestron Connected отключает функцию Epson Message Broadcasting в программном обеспечении Epson Projector Management.
Control4 SDDP *	Вкл. Выкл.	Установите на **Вкл.**, чтобы разрешить получение информации об устройстве по протоколу Control4 Simple Device Discovery Protocol (SDDP).

Настройка	Параметры	Описание
Message Broadcasting	Вкл. Выкл.	Задайте значение **Вкл.**, чтобы получать сообщения от программы Epson Projector Management. Дополнительные сведения см. в *Руководство по эксплуатации Epson Projector Management*. Доступно только в том случае, если для настройки **Crestron Connected** установлено значение **Выкл.**

*Доступно только для моделей, поддерживающих проецирование по проводной ЛВС.

Дополнительная информация

- "Поддержка системы Crestron Connected" стр.125
- "Список функций" стр.11

Меню Сеть – Меню Сброс

Параметры меню **Сброс** позволяют сбрасывать все настройки сети.

☛ **Сеть** > **Конфигурации сети** > **Сброс**

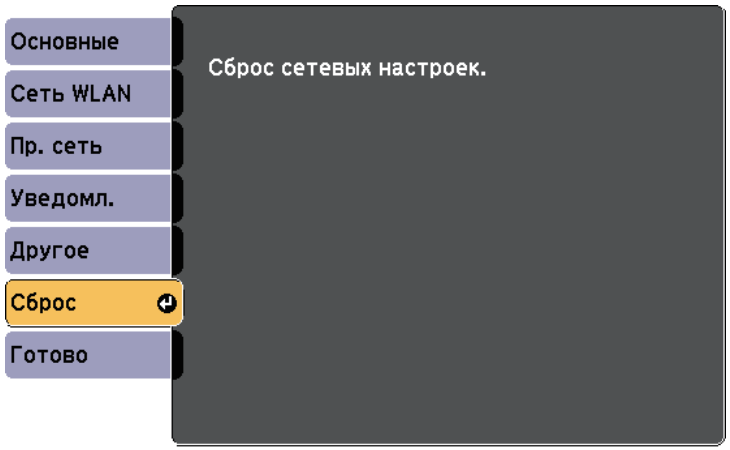

Настройка	Параметры	Описание
Сброс сетевых настроек.	Да Нет	Выбор значения **Да** позволяет сбросить все настройки сети.

Параметры меню **ECO** позволяют настраивать функции проектора, экономящие энергопотребление.

При выборе настройки экономии энергии рядом с пунктом меню появляется пиктограмма листа.

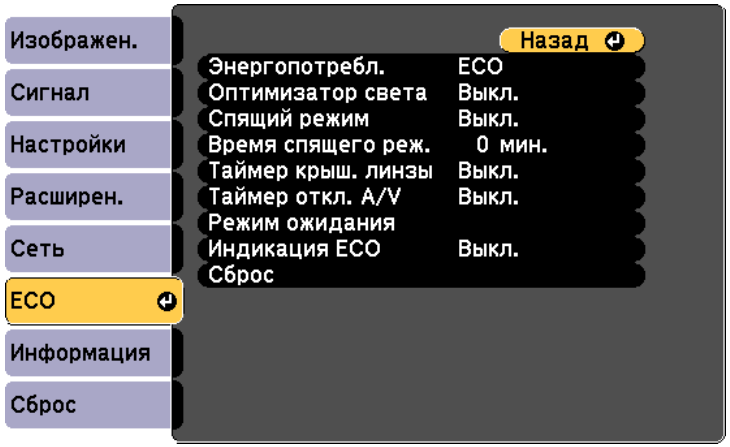

Настройка	Параметры	Описание
Энергопотребл.	Высокий Средний ECO	Выбор режима яркости лампы проектора. Невозможно выбирать настройки при использовании проектора на большой высоте над уровнем моря или в местах с высокой температурой. Выберите **ECO** для уменьшения яркости лампы и шума от вентилятора, экономии электроэнергии и увеличения срока службы лампы. Наличие параметров зависит от модели проектора.
Оптимизатор света	Вкл. Выкл.	Если установлено значение **Вкл.**, яркость ламы регулируется в соответствии с проецируемым изображением. Это позволяет снизить потребление электроэнергии благодаря снижению яркости в зависимости от проецируемого изображения. Настройки сохраняются для каждого цветового режима. Этот компонент включается, когда: • Для параметра **Энергопотребл.** установлено значение **Высокий** или **Средний**. • Параметр **Автонастр. диафр.** имеет значение **Выкл.** ☛ **Изображен.** > **Автонастр. диафр.**
Спящий режим	Вкл. Выкл.	Автоматическое выключение проектора после истечения времени неактивности (если **Вкл.**).
Время спящего реж.	От 1 до 30 минут	Настройка времени включения спящего режима.
Таймер крыш. линзы	Вкл. Выкл.	Автоматическое выключение проектора через 30 минут после закрывания крышки линзы (если **Вкл.**).
Таймер откл. A/V	Вкл. Выкл.	Автоматическое отключение проектора через 30 минут после активации функции **Кнопка A/V mute** (если **Вкл.**).
Режим ожидания *		Доступен при установке для параметра **Выход A/V** значения **При проецир.**

Настройка	Параметры	Описание
	Режим ожидания	Значение **Связь вкл.** указывает на то, что проектор можно контролировать по сети. когда он находится в режиме ожидания. Включите это значение, чтобы обеспечить выполнение следующих операций, когда проектор находится в режиме ожидания: • Контроль проектора и управление им по сети Автоматически устанавливается параметр **Связь вкл.** при установке для параметра **Выход A/V** значения **Всегда**. ☛ **Расширен.** > **Настройки A/V** > **Выход A/V**
	Порт	Выбор порта для использования с **Проводная ЛВС** или **Беспроводная ЛВС** при установке для параметра **Режим ожидания** значения **Связь вкл.**
Режим ожидания **	Связь вкл. Связь откл.	Значение **Связь вкл.** указывает на то, что проектор можно контролировать по сети. когда он находится в режиме ожидания. Включите это значение, чтобы обеспечить выполнение следующих операций, когда проектор находится в режиме ожидания: • Контроль проектора и управление им по сети Автоматически устанавливается параметр **Связь вкл.** при установке для параметра **Выход A/V** значения **Всегда**. ☛ **Расширен.** > **Настройки A/V** > **Выход A/V**

Настройка	Параметры	Описание
Индикация ECO	Вкл. Выкл.	Отображение пиктограммы листа в нижнем левом углу проецируемого экрана, что свидетельствует о сохранении электроэнергии при изменении яркости лампы (если **Вкл.**).
Сброс	—	Сброс всех регулируемых значений параметров меню **ECO** до стандартных значений, за исключением параметра **Режим ожидания**.

*Доступно только для моделей, поддерживающих проецирование по проводной ЛВС и беспроводной ЛВС.

**Доступно только для моделей, поддерживающих проецирование по беспроводной ЛВС.

- Если параметр **Время спящего реж.** включен, перед достижением предельного значения таймера свет лампы кратковременно становится тусклым и проектор выключается.
- Если параметры **Таймер крыш. линзы** или **Таймер откл. A/V** включены, лампа потребляет меньше энергии при закрытом крышкой линзы или активном **Кнопка A/V mute**.

Дополнительная информация

- "Настройка проектора – Меню Расширен." стр.142
- "Список функций" стр.11

Информацию о проекторе и его версии модно увидеть в меню **Информация**. Однако, в этом меню настройки изменить нельзя.

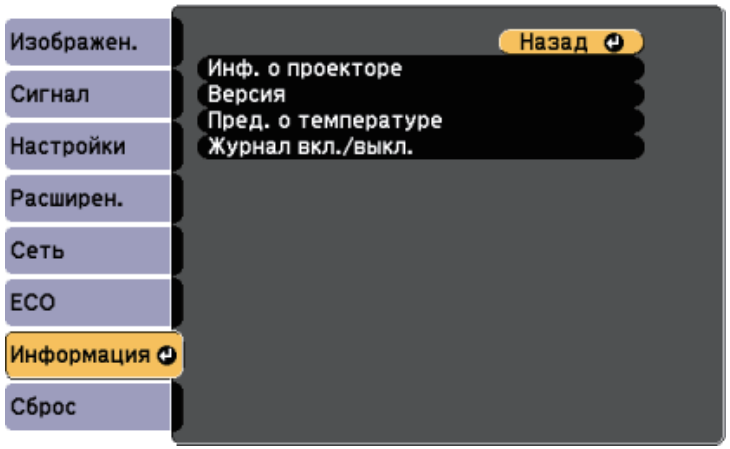

Пункт информации	Описание
Инф. о проекторе	Отображение информации о проекторе.
Версия	Отображение версии микропрограммы проектора.
Пред. о температуре	Отображение различных предупреждений о высокой температуре.
Журнал вкл./выкл.	Отображение журнала включения и выключения проектора. (Доступно только для моделей, поддерживающих функцию График.)

Дополнительная информация

- "Меню Информация – Меню Инф. о проекторе" стр.158
- "Список функций" стр.11

Меню Информация – Меню Инф. о проекторе

Информацию о проекторе и источниках входного сигнала можно увидеть в подменю **Инф. о проекторе** меню проектора **Информация**.

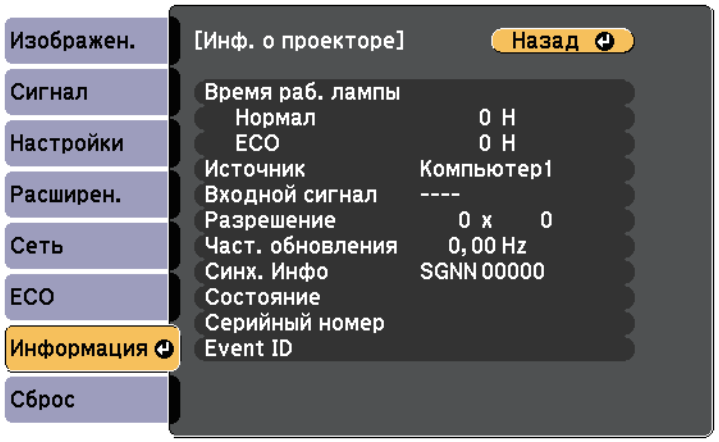

Доступные параметры зависят от текущего источника входного сигнала.

Таймер использования лампы не регистрирует ее часы работы до тех пор, пока она не проработает мин. 10 часов.

Пункт информации	Описание
Время раб. лампы	Отображение времени (**H**) работы лампы (в часах) в каждом из режимов **Энергопотребл.**. Если информация отображается желтым цветом, скоро потребуется заменить лампу на оригинальную лампу Epson. ☛ **ECO** > **Энергопотребл.**
Источник	Отображение названия порта, к которому присоединен текущий источник входного сигнала.

Пункт информации	Описание
Входной сигнал	Отображение настройки входного сигнала от текущего источника.
Разрешение	Отображение разрешения текущего источника входного сигнала.
Част. обновления	Отображение частоты обновления текущего источника входного сигнала.
Синх. Инфо	Отображение информации, которая может понадобиться обслуживающему персоналу.
Состояние	Отображение информации о проблемах с проектором, которая может понадобиться обслуживающему персоналу.
Серийный номер	Отображение серийного номера проектора.
Event ID	Отображение Event ID, которое касается проблемы с сетью. См. перечень кодов Event ID. (Доступно только для моделей, поддерживающих проецирование по сети.)

Дополнительная информация

- "Список кодов идентификации действий" стр.159
- "Список функций" стр.11

Список кодов идентификации действий

Если параметр **Event ID** меню **Инф. о проекторе** отображает номер кода, обратитесь к списку кодов идентификации действий, для решения проблемы с проектором, которая связана с этим кодом.

Если невозможно решить проблему, обратитесь за технической поддержкой к администратору сети или в компанию Epson.

Event ID	Причина и решение
0432 0435	Программное обеспечение сети не запустилось. Выключите и снова включите проектор.
0433	Невозможно отобразить прозрачные изображения. Перезапустите программное обеспечение сети.
0434 0481 0482 0485	Нестабильная связь с сетью. Проверьте состояние связи с сетью, подождите немного, и снова попробуйте соединиться с сетью.
0483 04FE	Неожиданное прекращение работы программного обеспечения. Проверьте состояние связи с сетью, затем выключите и снова включите проектор.
0484	Нет связи с компьютером. Перезапустите программное обеспечение сети.
0479 04FF	Возникла ошибка в системе проектора. Выключите и снова включите проектор.
0891	Не удается найти точку доступа с таким же SSID. Установите для компьютера, точки доступа и проектора одинаковые SSID.
0892	Не совпадает тип проверки подлинности WPA/WPA2/WPA3. Убедитесь в правильности настроек безопасности беспроводной сети.
0893	Не совпадает тип шифрования TKIP/AES. Убедитесь в правильности настроек безопасности беспроводной сети.
0894	Нет соединения с неразрешенной точкой доступа. Свяжитесь с администратором сети.
0895	Потеря связи с подключенным устройством. Проверьте состояние подключения устройства.
0898	Не удалось получить DHCP. Убедитесь, что сервер DHCP работает правильно. Если DHCP не используется, установите для параметра **DHCP** значение **Выкл.** в меню проектора **Сеть**. ☛ **Сеть** > **Конфигурации сети** > **Беспроводная ЛВС** > **Настройки IP** > **DHCP** ☛ **Сеть** > **Конфигурации сети** > **Пр. сеть** > **Настройки IP** > **DHCP**
0899	Другие ошибки связи.
089A	Тип аутентификации EAP не соответствует сети. Проверьте настройки безопасности беспроводной ЛВС и убедитесь, что сертификат безопасности установлен надлежащим образом.

Event ID	Причина и решение
089B	Сбой проверки подлинности сервера EAP. Проверьте настройки безопасности беспроводной ЛВС и убедитесь, что сертификат безопасности установлен надлежащим образом.
089C	Сбой проверки подлинности клиента EAP. Проверьте настройки безопасности беспроводной ЛВС и убедитесь, что сертификат безопасности установлен надлежащим образом.
089D	Сбой обмена ключами. Проверьте настройки безопасности беспроводной ЛВС и убедитесь, что сертификат безопасности установлен надлежащим образом.

Дополнительная информация

- "Список функций" стр.11

Большинство настроек проектора можно сбросить до стандартных значений с помощью меню **Сброс**.

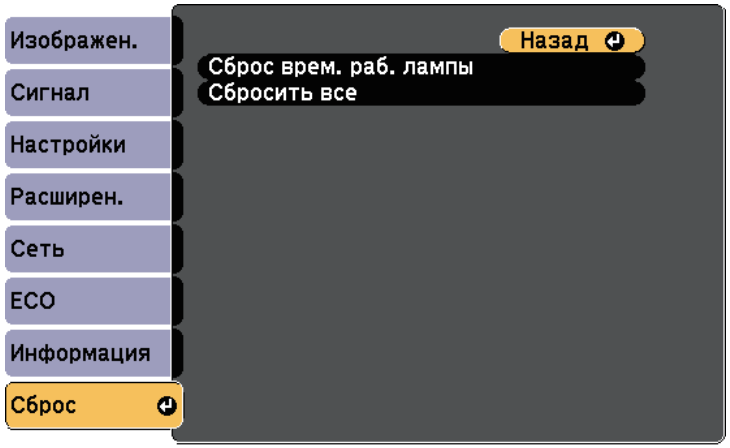

Настройка	Параметры	Описание
Сброс врем. раб. лампы	—	Сброс на ноль таймера использования лампы проектора в случае ее замены.
Сбросить все	—	Сброс большинства параметров до стандартных значений.

При активации параметра **Сбросить все** не сбрасываются следующие настройки:

- E-Zoom
- Логотип пользов.
- Фон *
- Экран загрузки *
- Кнопка A/V mute *
- Настройки графика
- Язык
- Дата и время
- Пункты меню Сеть
- Время раб. лампы
- Пароль

* Доступно только при установке для настройки **Защита логотипа** значения **Вкл.** в меню настройки **Защита паролем**.

После выбора настроек меню проектора для одного проектора можно использовать следующие методы для копирования настроек на другие проекторы такой же модели.

- С использованием флеш-накопителя USB (Доступно только для моделей, оснащенных портом USB-A.)
- С подключением компьютера и проектора кабелем USB
- С использованием Epson Projector Management (Доступно только для моделей, оснащенных портом LAN.)

Настройки меню, указанные ниже, на другой проектор не копируются.

- Настройки меню **Сеть** (кроме меню **Уведомл.** и меню **Другое**)
- Параметры **Время раб. лампы** и **Состояние** из меню **Инф. о проекторе**

- Выполните пакетную настройку перед тем, как регулировать параметры изображения, такие как коррекция трапецеидальных искажений. Кроме того, значения регулировки изображения копируются на другой проектор, а регулировки, выполненные перед пакетной настройкой, переписываются.
- При копировании настроек меню из одного проектора на другой логотип пользователя также копируется. Не регистрируйте информацию, которую не нужно передавать на другие проекторы, например, логотип пользователя.
- Убедитесь, что для параметра **Диапаз.пакет.наст.** установлено значение **Ограниченный**, если вы не хотите копировать следующие настройки:
  - Настройки **Защита паролем**
  - Настройки меню **Сеть** (кроме меню **Уведомл.** и меню **Другое**)

  ☛ **Расширен.** > **Операция** > **Дополнительно** > **Диапаз.пакет.наст.**

⚠ Предостережение

Компания Epson не несет ответственности за ошибки пакетной настройки и связанные с ними расходы на ремонт вследствие сбоя питания, ошибок связи или других проблем, вызвавших такие ошибки.

Дополнительная информация

- "Настройки передачи с флеш-накопителя USB" стр.162
- "Настройки передачи от компьютера" стр.163
- "Список функций" стр.11

Настройки передачи с флеш-накопителя USB

Настройки меню можно скопировать с одного проектора на другой той же модели с помощью флеш-накопителя USB.

Флеш-накопитель USB должен иметь формат FAT и не должен иметь защиты. Перед использованием накопителя для пакетной настройки удалите с него все файлы, иначе настройки могут сохраниться неправильно.

1. Отсоедините шнур питания проектора и проверьте, чтобы все индикаторы проектора были выключены.
2. Присоедините пустой флеш-накопитель USB к порту проектора USB-A.
3. Удержите кнопку [Esc] на пульте дистанционного управления или на панели управления и присоедините шнур питания к проектору.
4. Когда все индикаторы проектора загорятся, отпустите кнопку [Esc].

   Индикаторы начинают мигать, и файл пакетной настройки записывается на флеш-накопитель USB. После окончания записи проектор выключается.

   ### ⚠ Предостережение

   Во время записи файла не отсоединяйте шнур питания и не вынимайте флеш-накопитель USB из проектора. В случае отсоединения шнура питания или извлечения флеш-накопителя USB проектор может не запуститься правильно.

5 Извлеките флеш-накопитель USB.

> Имя файла пакетной настройки PJCONFDATA.bin. Если необходимо изменить имя файла, введите текст после слова PJCONFDATA, используя буквенно-цифровые символы. Если изменить слово PJCONFDATA в имени файла, проектор может неправильно распознать файл.

6 Отсоедините шнур питания от проектора, на который копируются настройки, и проверьте, чтобы все индикаторы проектора были выключены.

7 Присоедините флеш-накопитель USB с сохраненным файлом пакетной настройки к порту проектора USB-A.

8 Удержите кнопку [Menu] на пульте дистанционного управления или на панели управления и присоедините шнур питания к проектору.

9 Когда все индикаторы проектора загорятся, отпустите кнопку [Menu].

Когда все индикаторы начинают мигать, настройки записываются. После окончания записи проектор выключается.

> **⚠ Предостережение**
>
> Во время записи файла не отсоединяйте шнур питания и не вынимайте флеш-накопитель USB из проектора. В случае отсоединения шнура питания или извлечения флеш-накопителя USB проектор может не запуститься правильно.

10 Извлеките флеш-накопитель USB.

Настройки передачи от компьютера

Настройки меню можно скопировать с одного проектора на другой той же модели с помощью кабеля USB.

> Это способ пакетной настройки можно использовать со следующими версиями операционных систем:
> - Windows 7 и более поздние версии
> - OS X 10.11.x и более поздние версии

1 Отсоедините шнур питания проектора и проверьте, чтобы все индикаторы проектора были выключены.

2 Присоедините кабель USB к порту USB компьютера и к порту проектора USB-B.

3 Удержите кнопку [Esc] на пульте дистанционного управления или на панели управления и присоедините шнур питания к проектору.

4 Когда все индикаторы проектора загорятся, отпустите кнопку [Esc].

Компьютер распознает проектор как съемный диск.

5 Откройте пиктограмму или папку съемного диска и сохраните файл пакетной настройки на компьютер.

> Имя файла пакетной настройки PJCONFDATA.bin. Если необходимо изменить имя файла, введите текст после слова PJCONFDATA, используя буквенно-цифровые символы. Если изменить слово PJCONFDATA в имени файла, проектор может неправильно распознать файл.

6 Извлеките устройство USB (Windows) или перетащите пиктограмму съемного диска в корзину (Mac).

7 Отсоедините кабель USB.

Проектор выключается.

8 Отсоедините шнур питания от проектора, на который копируются настройки, и проверьте, чтобы все индикаторы проектора были выключены.

9 Присоедините кабель USB к порту USB компьютера и к порту проектора USB-B.

10 Удержите кнопку [Menu] на пульте дистанционного управления или на панели управления и присоедините шнур питания к проектору.

11 Когда все индикаторы проектора загорятся, отпустите кнопку [Menu].

Компьютер распознает проектор как съемный диск.

12 Скопируйте файл пакетной настройки (PJCONFDATA.bin), сохраненный на компьютере, в папку верхнего уровня съемного диска.

Не копируйте на съемный диск никакие файлы или папки, кроме файла пакетной настройки.

13 Извлеките устройство USB (Windows) или перетащите пиктограмму съемного диска в корзину (Mac).

14 Отсоедините кабель USB.

Когда все индикаторы начинают мигать, настройки записываются. После окончания записи проектор выключается.

⚠ Предостережение

Во время записи файла не отсоединяйте шнур питания от проектора. В случае отсоединения шнура питания проектор может не запуститься правильно.

Дополнительная информация

- "Уведомление об ошибке пакетной настройки" стр.164

Уведомление об ошибке пакетной настройки

Индикаторы проектора сообщают об ошибке, произошедшей во время пакетной настройки. Проверьте состояние индикаторов проектора и выполните действия, приведенные в таблице ниже.

Состояние индикатора	Проблема и решения
• Лампа: Оранжевый — быстро мигает • Температура: Оранжевый — быстро мигает	Возможно, файл групповой настройки поврежден или флеш-накопитель или кабель USB присоединен неправильно. Отключите флеш-накопитель или кабель USB, отсоедините и снова присоедините шнур питания проектора и попробуйте еще раз.
• Питание: Синий — быстро мигает • Состояние: Синий — быстро мигает • Лампа: Оранжевый — быстро мигает • Температура: Оранжевый — быстро мигает	Возможно, произошел сбой записи настроек или возникла ошибка в микропрограмме проектора. Выключите проектор, отсоедините вилку от розетки. Обратитесь в компанию Epson за помощью.

Дополнительная информация

- "Состояние индикаторов проектора" стр.178

Техническое обслуживание проектора

Ниже приводятся инструкции по техническому обслуживанию проектора.

Дополнительная информация

- "Техническое обслуживание проектора" стр.166
- "Очистка объектива" стр.167
- "Очистка корпуса проектора" стр.168
- "Техническое обслуживание воздушного фильтра и вентиляционных отверстий" стр.169
- "Техническое обслуживание лампы проектора" стр.172

Необходимо периодически чистить линзу проектора, воздушный фильтр и вентиляционные отверстия, чтобы предотвратить перегрев проктора вследствие блокировки вентиляционных отверстий.

Единственными деталями, подлежащими замене, являются лампа, воздушный фильтр и батарейки пульта дистанционного управления. Если требуется замена каких-либо из этих деталей, обратитесь в компанию Epson или в сертифицированный сервисный центр это компании.

⚠ Предупреждение

Перед чисткой любой детали проектора выключите его и отсоедините шнур питания. Никогда не открывайте крышки проектора за исключением случаев, описанных в этом руководстве. Опасное электрическое напряжение в проекторе может привести к серьезной травме.

Чистите объектив проектора периодически или в случаях, когда на его поверхности имеется пыль или пятна.

- Для удаления пыли или пятен осторожно протрите объектив специальной чистящей бумагой.
- Для удаления трудноудаляемых пятен намочите мягкую безворсовую ткань очистителем для объективов и осторожно протрите объектив. Не распыляйте на объектив никакие жидкости.

⚠ Предупреждение

Не используйте очиститель для объективов, содержащий горючий газ. Высокая температура, создаваемая лампой проектора, может привести к пожару.

Внимание

Не используйте для чистки объектива очиститель для стекол или грубые материалы и не подвергайте объектив ударам. В противном случае, он может быть поврежден. Не используйте сжатый воздух или газ, который может оставить огнеопасный осадок.

Очистка корпуса проектора

Перед чисткой корпуса проектора выключите его и отсоедините шнур питания.

- Для удаления пыли или грязи используйте мягкую, сухую, безворсовую ткань.
- Для удаления трудноудаляемой грязи используйте мягкую ткань, смоченную водой с мягким мылом. Не распыляйте на проектор никакие жидкости.

Внимание

Не используйте для чистки корпуса проектора воск, спирт, бензин, растворитель для краски или другие химикаты. Они могут повредить корпус. Не используйте сжатый воздух или газ, который может оставить огнеопасный осадок.

Для поддержания проектора в исправном состоянии требуется регулярное техническое обслуживание фильтра. Чистите воздушный фильтр после появления сообщения, говорящего, что внутри проектора высокая температура. Рекомендуется выполнять очистку этих деталей через 10 000* или 6000* часов работы. При использовании проектора в особенно пыльном помещении его следует чистить чаще.

*Срок обслуживания воздушного фильтра для различных моделей указан в разделе "Технические характеристики проектора" в Приложении.

Внимание
Если регулярное техническое обслуживание не проводится, проектор Epson уведомляет о повышении температуры внутри проектора. Не ждите появления этого предупреждения, а регулярно чистите фильтр проектора, так как длительное воздействие высокой температуры может сократить срок службы проектора или лампы.

Дополнительная информация

- "Очистка воздушного фильтра и вентиляционных отверстий" стр.169
- "Замена воздушного фильтра" стр.169
- "Список функций" стр.11

Очистка воздушного фильтра и вентиляционных отверстий

Чистите воздушный фильтр и вентиляционные отверстия, если они загрязнились или если появляется сообщение, говорящее о необходимости их чистки.

1. Выключите проектор и отсоедините кабель питания.

2. Осторожно удалите грязь специальных пылесосом, разработанным для компьютеров, или очень мягкой кисточкой (напр., кисточкой для рисования).

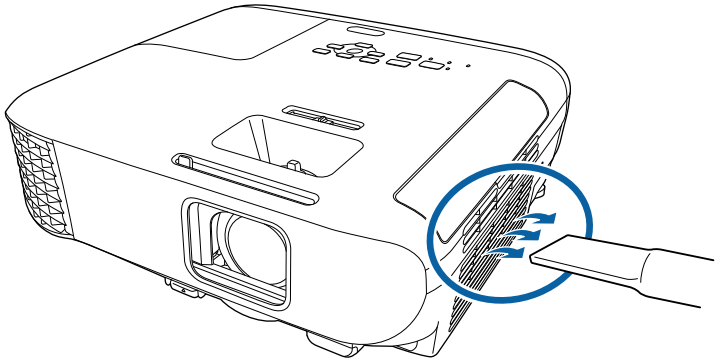

Можно извлечь воздушный фильтр, чтобы почистить его обе стороны. Не погружайте воздушный фильтр в воду и не используйте для его очистки моющее средство или растворитель.

Внимание
Не используйте сжатый воздух. Газы могут оставить огнеопасный осадок или притягивать грязь и мусор к оптике проектора или другим чувствительным зонам.

3. Если грязь плохо удаляется или воздушный фильтр поврежден, замените его.

Замена воздушного фильтра

Воздушный фильтр необходимо заменить в следующих случаях:

- После чистки воздушного фильтра появляется сообщение, говорящее о необходимости очистить или заменить его.

- Воздушный фильтр изношен или поврежден.

Воздушный фильтр можно заменить, когда проектор закреплен на потолке или стоит на столе.

1. Выключите проектор и отсоедините кабель питания.
2. Откройте крышку воздушного фильтра.

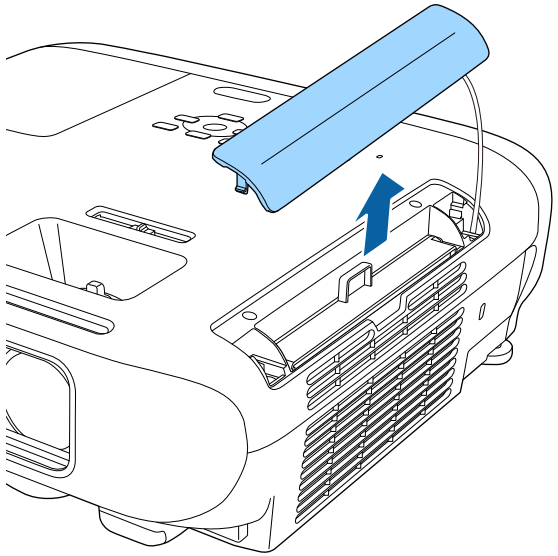

3. Вытащите воздушный фильтр из проектора.

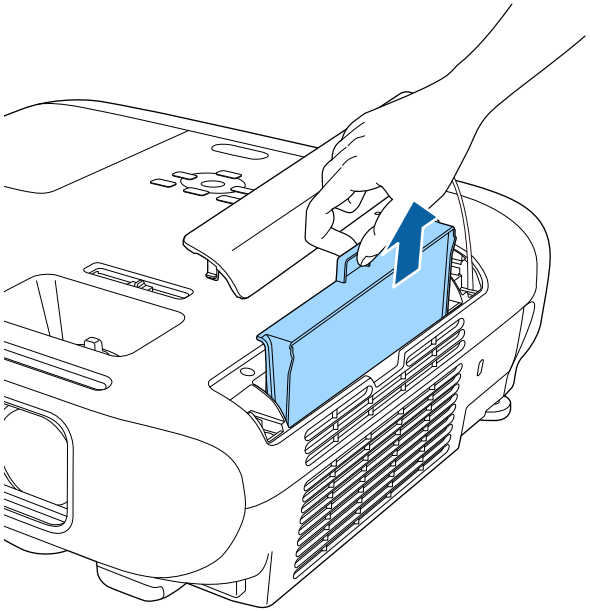

Утилизируйте использованные воздушные фильтры согласно местным предписаниям.
- Рамка фильтра: АБС
- Фильтр: полиуретановая пена

4 Установите новый воздушный фильтр в проектор, как показано на рисунке, и осторожно надавите на него, чтобы он защелкнулся на месте.

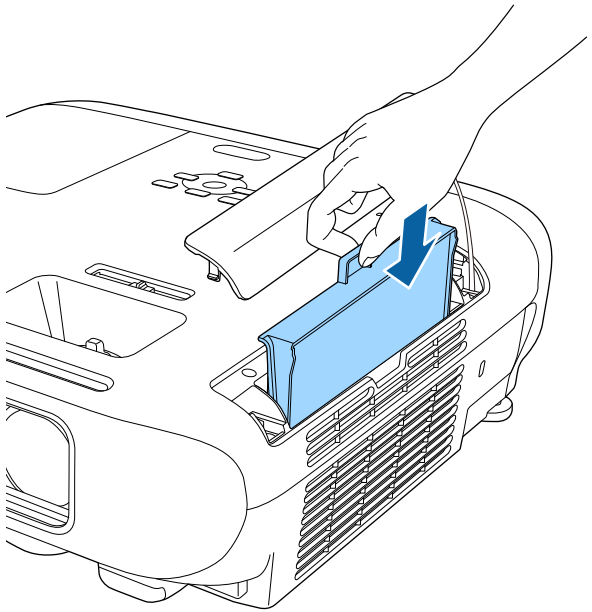

5 Закройте крышку воздушного фильтра.

Дополнительная информация

- "Запасные части" стр.195

Проектор контролирует часы использования лампы и отображает эту информацию в системе меню проектора.

Меняйте лампу как можно скорее в следующих случаях:

- Проецируемое изображение темнеет или его качество ухудшается
- При включении проектора появляется сообщение о необходимости заменить лампу (сообщение отображается в течение 30 секунд, при этом до окончания срока службы лампы остается 100 часов)

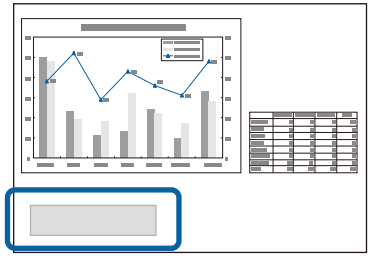

- Индикатор питания проектора мигает синим цветом, а индикатор лампы мигает оранжевым цветом.

Внимание

- Если лампа эксплуатируется после окончания периода, рекомендованного для замены, увеличивается вероятность взрыва лампы. При появлении сообщения о необходимости замены лампы замените лампу новой как можно скорее, даже если она еще работает.
- Не повторяйте выключение и немедленное включение питания. Частое включение и выключение проектора может сократить срок эксплуатации ламп.
- В зависимости от характеристик лампы и способа ее использования лампа может потускнеть или перестать работать до вывода предупреждающего сообщения. Необходимо всегда иметь наготове запасной блок лампы на тот случай, если он понадобится.
- Рекомендуется использовать оригинальные запасные лампы компании Epson. Использование неоригинальных ламп может повлиять на качество работы и безопасность проектора. Повреждение или неправильная работа, вызванная использованием неоригинальных ламп, могут не покрываться гарантией компании Epson.

Дополнительная информация

- "Замена лампы" стр.172
- "Сброс таймера лампы" стр.175
- "Технические характеристики проектора" стр.205
- "Состояние индикаторов проектора" стр.178

Замена лампы

Лампу можно заменить и тогда, когда проектор установлен на столе или закреплен на потолке.

⚠ Предупреждение

- Чтобы избежать травм, перед заменой лампы дайте ей полностью остыть.
- Запрещается разбирать и переделывать лампу. В случае установки в проектор переделанной или разобранной лампы возможно возгорание, поражение электрическим током или другие несчастные случаи.

1. Выключите проектор и отсоедините кабель питания.
2. Дайте лампе проектора остыть в течение минимум одного часа.
3. Для откручивания крепления крышки лампы воспользуйтесь отверткой, предоставляемой вместе с запасной лампой.

⚠ Предупреждение

При замене лампы она может разбиться. При замене лампы проектора, установленного на потолке, учитывайте, что лампа может разбиться. Стойте сбоку от крышки отсека лампы, а не под ней. Аккуратно снимите крышку отсека с лампой. Будьте осторожны, снимая крышку отсека с лампой, поскольку осколки стекла могут выпасть наружу и стать причиной травмы. Если осколки попали в глаза или в рот, немедленно обратитесь к врачу.

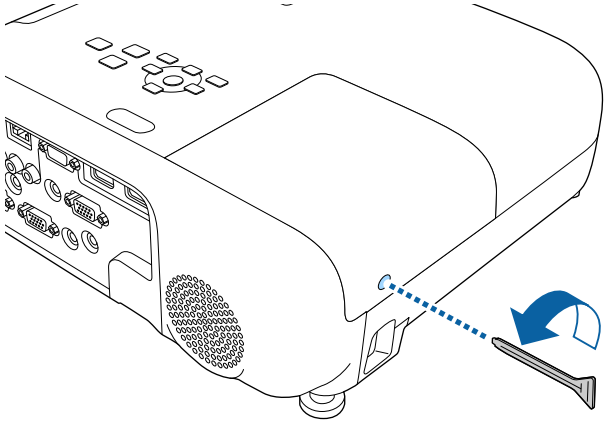

4 Сдвиньте крышку лампы и снимите ее.

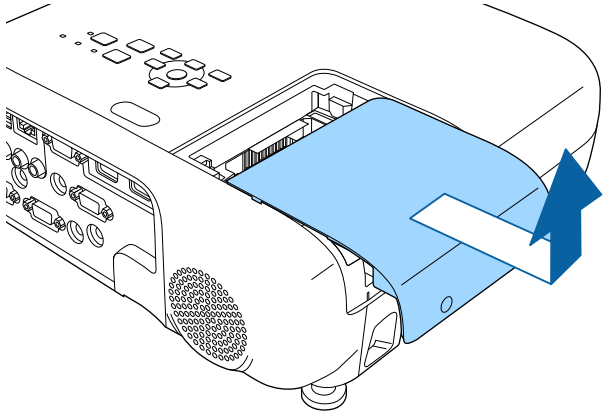

5 Открутите винты крепления лампы к проектору. Винты полностью не вынимаются.

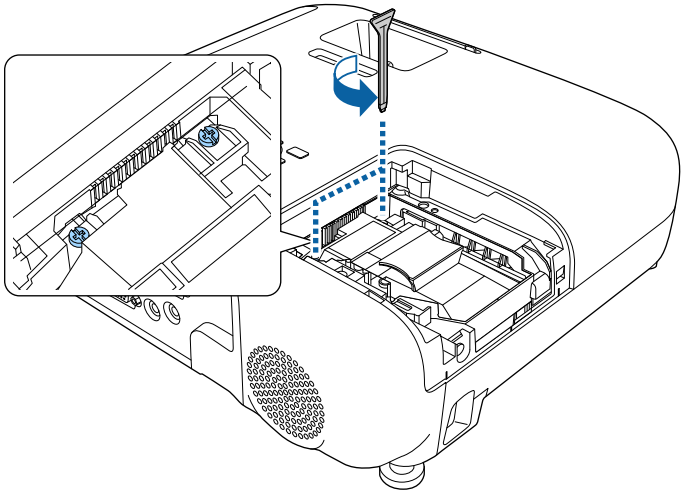

6 Возьмитесь за выступающую часть ламы и извлеките ее.

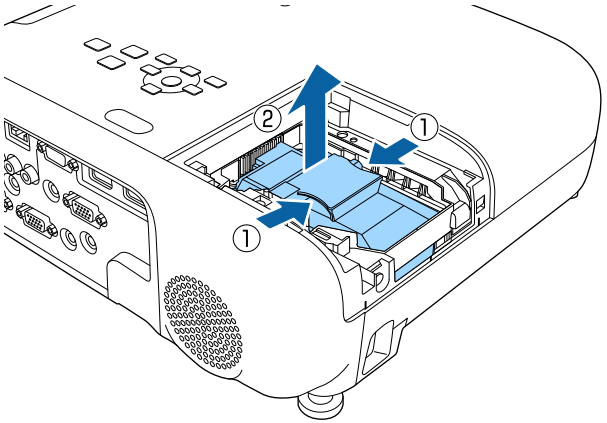

- Если при замене лампы она трескается, обратитесь за советом в компанию Epson.
- Лампа в этом изделии содержит ртуть (Hg). Посмотрите местные законы или предписания, касающиеся утилизации. Не выкидывайте лампу в мусорную корзину.

7 Осторожно вставьте новую лампу в проектор. Если она не становится на место, проверьте, правильно ли она сориентирована.

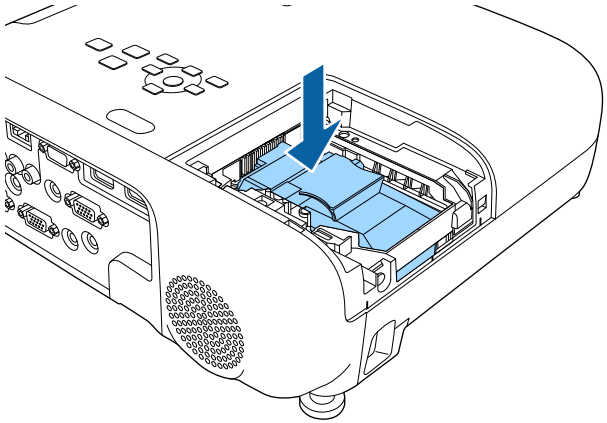

Внимание
Не прикасайтесь к стеклу лампы, чтобы избежать преждевременной поломки лампы.

8 Установите лампу надежно и затяните винты крепления.

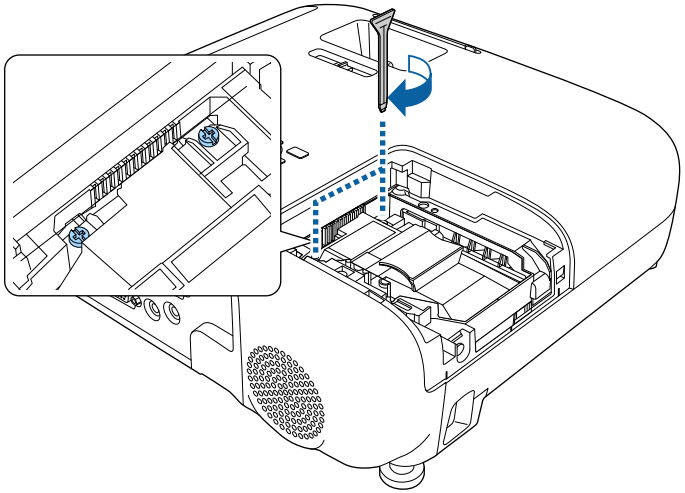

9 Установите на место крышку лампы и затяните винт крепления.

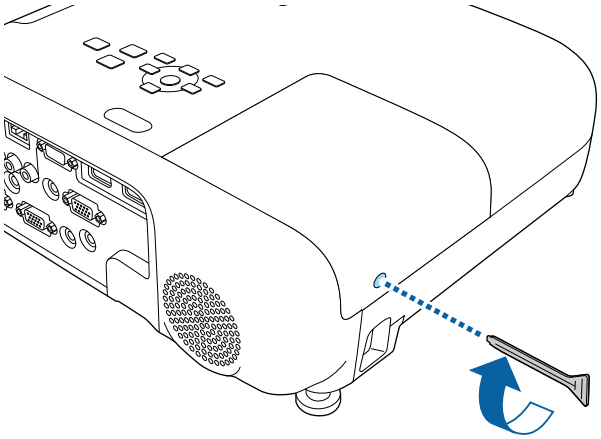

- Убедитесь, что крышка лампы надежно закреплена. В противном случае, лампа не загорится.
- Запрещается прикладывать к лампе слишком большую силу, проверьте, не деформирована ли крышка отсека лампы.

Сбросьте таймер лампы на ноль, чтобы вновь контролировать время ее использования.

Дополнительная информация

- "Запасные части" стр.195

Сброс таймера лампы

После замены лампы проектора необходимо сбросить таймер лампы, чтобы стереть сообщение о необходимости замены и правильно контролировать время использования лампы.

Если лампа не менялась, не сбрасывайте таймер лампы, чтобы избежать появления неправильной информации об использовании лампы.

1. Включите проектор.
2. Нажмите на кнопку [Menu], выберите меню **Сброс** и нажмите на кнопку [Enter].
3. Выберите параметр **Сброс врем. раб. лампы** и нажмите кнопку [Enter].

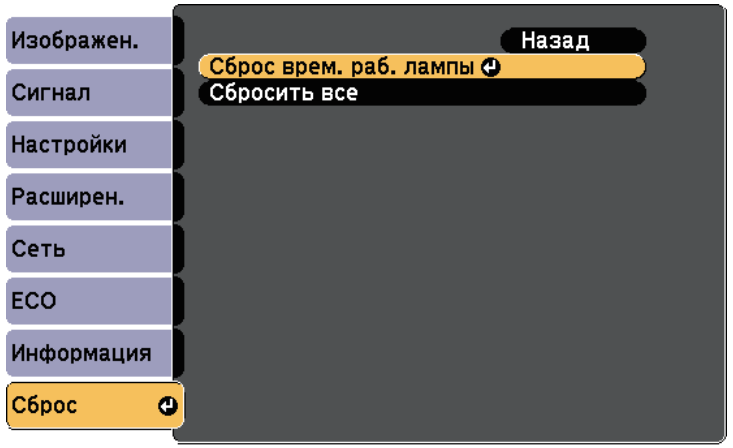

Появляется предложение сбросить время работы лампы.

4. Выберите пункт **Да** и нажмите кнопку [Enter].
5. Для выхода из меню нажмите кнопку [Menu] или [Esc].

Решение проблем

Если при использовании проектора возникли проблемы, найдите решение в этих разделах.

Дополнительная информация

- "Проблемы с проектором" стр.177
- "Состояние индикаторов проектора" стр.178
- "Использование экрана справки по проектору" стр.181
- "Решение проблем с изображением или звуком" стр.182
- "Решение проблем при работе проектора и пульта дистанционного управления" стр.188
- "Решение проблем с сетью" стр.190

Если проектор работает неправильно, выключите его, отсоедините шнур питания, затем снова присоедините его и включите проектор.

Если это не решает проблему, проверьте следующее:

- На проблему могут указывать индикаторы проектора.
- Информацию об общих проблемах может отображать справочная система проектора.
- Решения многих проблем имеются в этом руководстве.

Если ни одно из этих решений не помогает, обратитесь за технической поддержкой в компанию Epson.

Индикаторы проектора указывают на состояние проектора и сообщают о возникновении проблемы. Проверьте состояние и цвет индикаторов, а затем обратитесь к таблице за решением.

- Если индикаторы отображают шаблон, не приведенный в таблице ниже, выключите проектор, отсоедините шнур питания и обратитесь за помощью в компанию Epson.

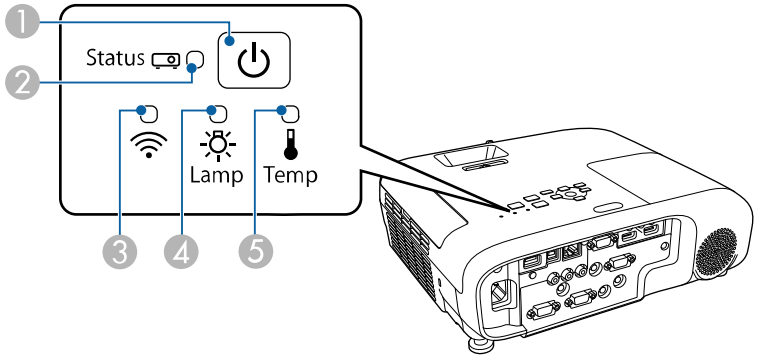

EB-E20/EB-E10/EB-E01/EB-E500

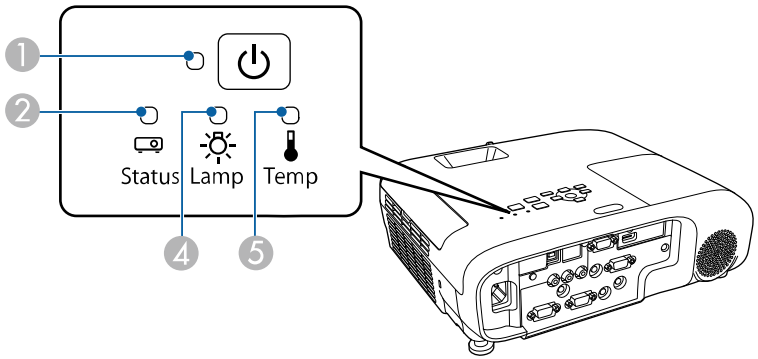

1. Индикатор Power (Питание)
2. Индикатор Status (Состояние)
3. Индикатор беспроводной ЛВС
4. Индикатор Lamp (Лампа)
5. Индикатор Temp (Температура)

Состояние проектора

Индикатор и состояние	Проблема и решения
Питание: светится синим Состояние: светится синим Лампа: Выкл. Температура: Выкл.	Нормальная работа.
Питание: светится синим Состояние: Мигает синим Лампа: Выкл. Температура: Выкл.	Прогревание, отключение или охлаждение. Во время прогревания подождите 30 секунд, пока не появится изображение. Во время прогревания, отключения и охлаждения все кнопки отключены.
Питание: светится синим Состояние: Выкл. Лампа: Выкл. Температура: Выкл.	Режим ожидания, режим сна или контроль. При нажатии кнопки питания начинается проецирование.
Питание: Мигает синим Состояние: Выкл. Лампа: Выкл. Температура: Выкл.	Подготовка к мониторингу и всем функциям отключена.

Индикатор и состояние	Проблема и решения
Питание: Мигает синим Состояние: Состояние индикатора меняется Лампа: Состояние индикатора меняется Температура: Мигает оранжевым	Проектор перегрелся. • Убедитесь, что вентиляционные отверстия и воздушный фильтр не забиты и не перекрыты находящимися рядом предметами. • Почистите или замените воздушный фильтр. • Убедитесь, что температура в помещении не слишком высокая.
Питание: Выкл. Состояние: Мигает синим Лампа: Выкл. Температура: Светится оранжевым	Проектор перегрелся и выключился. Оставьте его выключенным на 5 минут для охлаждения. • Убедитесь, что вентиляционные отверстия и воздушный фильтр не забиты и не перекрыты находящимися рядом предметами. • Убедитесь, что температура в помещении не слишком высокая. • Почистите или замените воздушный фильтр. • При работе проектора на большой высоте задайте для настройки **Высотный режим** значение **Вкл.** в меню проектора. ☛ **Расширен.** > **Операция** > **Высотный режим** • Если проблема остается, отсоедините шнур питания проектора и обратитесь за помощью в компанию Epson.

Индикатор и состояние	Проблема и решения
Питание: Выкл. Состояние: Мигает синим Лампа: Светится оранжевым Температура: Выкл.	Проблема с лампой. • Проверьте, не перегорела ли лампа, не разбита ли она, или правильность ее установки. Переставьте или замените лампу. • Очистите воздушный фильтр. • При работе проектора на большой высоте задайте для настройки **Высотный режим** значение **Вкл.** в меню проектора. ☛ **Расширен.** > **Операция** > **Высотный режим** • Если проблема остается, отсоедините шнур питания проектора и обратитесь за помощью в компанию Epson. Проблема с крышкой отсека лампы. • Удостоверьтесь, что лампа и крышка отсека лампы надежно установлены. Если лампа или крышка отсека лампы установлены неправильно, лампа не включится.
Питание: Мигает синим Состояние: Состояние индикатора меняется Лампа: Мигает оранжевым Температура: Состояние индикатора меняется	Замените лампу, чтобы избежать поломки. Прекратите использование проектора.
Питание: Выкл. Состояние: Мигает синим Лампа: Выкл. Температура: Мигает оранжевым	Проблема с вентилятором или датчиком. Выключите проектор, отсоедините шнур питания и обратитесь за помощью в компанию Epson.

Индикатор и состояние	Проблема и решения
Питание: Выкл. Состояние: Мигает синим Лампа: Мигает оранжевым Температура: Выкл.	Внутренняя ошибка проектора. Выключите проектор, отсоедините шнур питания и обратитесь за помощью в компанию Epson.
Питание: Выкл. Состояние: Мигает синим Лампа: Мигает оранжевым Температура: Мигает оранжевым	Ошибка автонастройки диафрагмы. Выключите проектор, отсоедините шнур питания и обратитесь за помощью в компанию Epson.
Питание: Выкл. Состояние: Мигает синим Лампа: Светится оранжевым Температура: Светится оранжевым	Ошибка питания (балласт). Выключите проектор, отсоедините шнур питания и обратитесь за помощью в компанию Epson.

Состояние беспроводной ЛВС

Состояние индикатора беспроводной ЛВС	Проблема и решения
Светится синим	Беспроводная ЛВС доступна.
Быстро вспыхивает синим	Подключение к устройству.
Медленно мигает синим	Возникла ошибка. Выключите проектор и перезапустите его.
Выкл.	Беспроводная ЛВС не доступна. Убедитесь в правильности настроек беспроводной ЛВС.

Дополнительная информация

- "Список функций" стр.11
- "Очистка воздушного фильтра и вентиляционных отверстий" стр.169
- "Замена воздушного фильтра" стр.169
- "Замена лампы" стр.172

Информацию, помогающую решить общие проблемы, можно отобразить с помощью справочной системы проектора.

1. Включите проектор.
2. Нажмите кнопку [Home] на панели управления или пульте дистанционного управления.

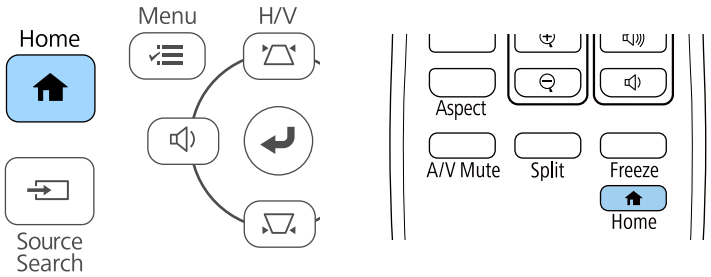

3. Выберите пункт **Справка** на Главном экране.

Откроется меню справки.

4. Используйте кнопки со стрелками вверх и вниз, чтобы выделить подсветкой проблему, которую нужно решить.

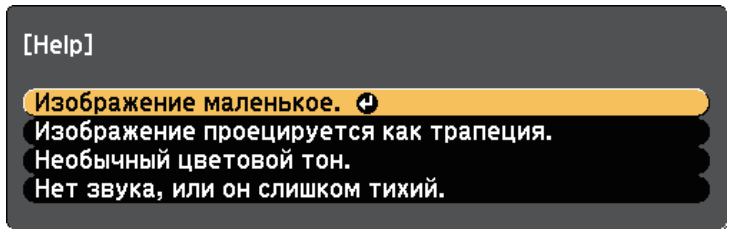

5. Нажмите кнопку [Enter], чтобы посмотреть решение.
6. После этого выполните одно из следующих действий.
   - Для выбора другой проблемы для решения нажмите кнопку [Esc].
   - Для выхода из справочной системы нажмите кнопку [Menu].

Если появились проблемы с проецируемыми изображениями или звуком, проверьте решения в этих разделах.

Дополнительная информация

- "Решения, если изображение не появляется" стр.182
- "Решения, если изображения, проецируемые с помощью функции USB Display, неправильные" стр.182
- "Решения, когда появляется сообщение "Нет сигнала"" стр.183
- "Решения, когда появляется сообщение "Не поддерживается"" стр.184
- "Решения, когда появляется только часть изображения" стр.184
- "Решения, когда изображение не прямоугольное" стр.184
- "Решения, когда изображение имеет шум или помехи" стр.185
- "Решения, когда изображение расплывчатое или смазанное" стр.186
- "Решения, когда яркость или цвета изображения неправильные" стр.186
- "Решения проблем со звуком" стр.187
- "Решения, когда имена файлов изображений в функции PC Free отображаются неправильно" стр.187

Решения, если изображение не появляется

Если изображение не появляется, попробуйте следующие решения:

- Убедитесь, что крышка линзы открыта полностью.
- Нажмите кнопку [A/V Mute] на пульте дистанционного управления, чтобы увидеть, выключается ли изображение на время.
- Убедитесь, что все кабели присоединены правильно и включено ли питание проектора и присоединенных источников видеосигнала.
- Нажмите кнопку питания проектора, для выхода из режима ожидания или сна. Также проверьте, не находится ли присоединенный компьютер в режиме сна или сохранения экрана.
- Если проектор не отвечает при нажатии кнопок на панели управления, возможно, кнопки заблокированы для безопасности. Разблокируйте кнопки в параметре **Блокир. управл.** или воспользуйтесь для включения проектора пультом дистанционного управления.
  ☛ **Настройки** > **Настройка блокировки** > **Блокир. управл.**
- Отрегулируйте параметр **Яркость** в меню проектора **Изображен.**
- Выберите **Высокий** или **Средний** для параметра **Энергопотребл.**
  ☛ **ECO** > **Энергопотребл.**
- Проверьте параметр **Дисплей** в меню проектора **Расширен.**, чтобы убедиться, что параметр **Сообщение** имеет значение **Вкл.**
- Проектор может не проецировать видео с защитой авторского права, воспроизводимые на компьютере. Детальную информацию см. в руководстве, предоставляемом с компьютером.
- Если изображения проецируются с помощью программы Windows Media Center, уменьшите размер экрана (выйдите из полноэкранного режима).
- Если изображения проецируются с помощью приложений, использующих программу Windows DirectX, включите функции DirectX.

Дополнительная информация

- "Настройки входного сигнала - Меню Сигнал" стр.138
- "Настройки качества изображения - Меню Изображен" стр.136
- "Настройка проектора - Меню ECO" стр.156
- "Настройка проектора – Меню Расширен." стр.142
- "Разблокировка кнопок проектора" стр.90

Решения, если изображения, проецируемые с помощью функции USB Display, неправильные

Если при использовании функции USB Display изображение не появляется или отображается неправильно, попробуйте следующие решения:

- Нажмите кнопку [USB] на пульте дистанционного управления.
- Отсоедините, а затем снова подключите кабель USB.
- Проверьте правильность установки программного обеспечения Epson USB Display.

В зависимости от используемой ОС или настроек компьютера установка ПО может не выполняться автоматически. Загрузите и установите актуальную версию ПО со следующего веб-сайта. epson.sn/

- Для Mac: нажмите значок **USB Display** в папке **Dock**. Если значок не появляется в **Dock**, дважды нажмите **USB Display** в папке **Applications**. Если выбрать пункт **Exit** в меню значка **USB Display** в области **Dock**, функция USB Display не будет запускаться автоматически после подключения кабеля USB.
- Если курсор мыши дрожит, выберите параметр **Сгладьте движения указателя мыши** в программе **Настройки Epson USB Display** на компьютере.
- Выключите параметр **Передать многоуровневое окно** в настройках программы **Настройки Epson USB Display** на компьютере.
- Если изображения проецируются с помощью программы Windows Media Center, уменьшите размер экрана (выйдите из полноэкранного режима).
- Если изображения проецируются с помощью приложений, использующих программу Windows DirectX, включите функции DirectX.

Дополнительная информация

- "Присоединение к компьютеру для передачи видео- и аудиосигнала через USB" стр.31

Решения, когда появляется сообщение "Нет сигнала"

Если появляется сообщение "Нет сигнала", попробуйте следующие решения:

- Нажмите кнопку [Source Search] и подождите несколько секунд, чтобы появилось изображение.
- Включите присоединенный компьютер или источник видеосигнала и, при необходимости, нажмите кнопку воспроизведения, чтобы начать презентацию.
- Проверьте надежность подключения всех необходимых для проецирования кабелей.
- Если проецирование производится с ноутбука, убедитесь, что для него настроено отображение на внешнем мониторе.
- При необходимости, выключите проектор и присоединенный компьютер или источник видеосигнала, а затем снова выключите.
- Если проекция изображения осуществляется от источника HDMI, замените кабель HDMI на более короткий.

Дополнительная информация

- "Отображение с ноутбука" стр.183
- "Отображение с ноутбука Mac" стр.184

Отображение с ноутбука

Если во время проецирования с ноутбука отображается сообщение "Нет сигнала", необходимо настроить ноутбук на отображение на внешнем мониторе.

1. Удержите клавишу ноутбука **Fn** и нажмите клавишу, помеченную пиктограммой монитора или клавишу **CRT/LCD**. Подождите несколько секунд, пока появится изображение.
2. Для отображения на мониторе ноутбука и проектором, попробуйте еще раз нажать эти же клавиши.
3. Если изображение не отображается одновременно на ноутбуке и проектором, проверьте утилиту **Дисплей** Windows, чтобы убедиться, что порт внешнего монитора активирован, а режим расширенного рабочего стола деактивирован.
4. При необходимости, проверьте настройки видеокарты и настройте параметр отображения нескольких экранов на значение **Клонировать** или **Зеркало**.

Отображение с ноутбука Mac

Если во время проецирования с ноутбука Mac отображается сообщение "Нет сигнала", необходимо настроить ноутбук на зеркальное отображение. (Детальную информацию см. в руководстве к ноутбуку).

1. Откройте утилиту **System Preferences** и выберите **Displays**.
2. При необходимости, выберите параметр **Дисплей** или **Color LCD**.
3. Нажмите вкладку **Arrange** или **Arrangement**.
4. Выберите **Mirror Displays**.

Решения, когда появляется сообщение "Не поддерживается"

Если появляется сообщение "Не поддерживается.", попробуйте следующие решения:

- Убедитесь, что в меню проектора **Сигнал** выбран правильный входной сигнал.
- Убедитесь, что разрешение экрана компьютера не превышает разрешение и пределы частоты проектора. При необходимости, выберите другое разрешение экрана компьютера.

Дополнительная информация

- "Настройки входного сигнала - Меню Сигнал" стр.138
- "Разрешение отображения, поддерживаемое монитором" стр.203

Решения, когда появляется только часть изображения

Если появляется только часть изображения, попробуйте следующие решения:

- Если проецирование проводится с компьютера с использованием кабеля VGA для соединения с компьютером, нажмите кнопку [Auto] на пульте дистанционного управления для оптимизации сигнала изображения.
- Попробуйте отрегулировать положение изображения с помощью параметра **Позиция** в меню проектора **Сигнал**.
- Нажмите кнопку [Aspect] на пульте дистанционного управления, чтобы выбрать другой формат изображения.
- Измените параметр **Разрешение** в меню проектора **Сигнал** в соответствии с сигналом для присоединенного оборудования.
- Если увеличение или уменьшение изображения выполняется кнопками [E-Zoom], нажмите кнопку [Default] для возврата к исходному размеру изображения.
- Проверьте настройки экрана компьютера, чтобы выключить двойной экран и настроить разрешение согласно пределам проектора.
- Проверьте разрешение, назначенное файлам презентации, чтобы увидеть, созданы ли они с другим разрешением.
- Убедитесь, что выбран правильный режим проецирования. Можно использовать параметр **Проецирование** в меню **Расширен.**

Дополнительная информация

- "Настройки входного сигнала - Меню Сигнал" стр.138
- "Настройка проектора – Меню Расширен." стр.142
- "Разрешение отображения, поддерживаемое монитором" стр.203

Решения, когда изображение не прямоугольное

Если проецируемое изображение не прямоугольное, попробуйте следующие решения:

- Разместите проектор непосредственно перед центром экрана, направив его прямо на экран, если это возможно.
- Установите для параметра **Верт. автокоррекция** значение **Вкл.** в меню проектора **Настройки**. Проектор автоматически корректирует изображение при каждом перемещении проектора.

☛ **Настройки** > **Корр-ия трапеции** > **Гор/вер.искаж.** > **Верт. автокоррекция**

- Установите для параметра **Рег.гориз.трап.иск.** значение **Вкл.** в меню проектора **Настройки**. Затем отрегулируйте ползунок коррекции трапеции так, чтобы изображение приняло вид правильного прямоугольника.
  ☛ **Настройки** > **Корр-ия трапеции** > **Гор/вер.искаж.** > **Рег.гориз.трап.иск.**
- Нажимайте кнопки коррекции трапеции для регулировки формы изображения.
- Отрегулируйте параметр Quick Corner, чтобы скорректировать форму изображения.
  ☛ **Настройки** > **Корр-ия трапеции** > **Quick Corner**

Дополнительная информация

- "Верт. автокоррекция" стр.53
- "Корректировка формы изображения с помощью кнопок корректировки трапецеидального искажения" стр.54
- "Корректировка формы изображения с помощью функции Quick Corner" стр.55
- "Корректировка формы изображения с помощью ползунка регулировки горизонтальных трапецеидальных искажений" стр.53

Решения, когда изображение имеет шум или помехи

Если проецируемое изображение имеет электронные помехи (шум) или другие помехи, попробуйте следующие решения:

- Проверьте кабели, соединяющие компьютер или источник видеосигнала и проектор. Они должны:
  - Быть отделены от шнура питания, чтобы предотвратить помехи
  - Быть надежно присоединены на обоих концах
  - Не быть присоединены к удлинителю
- Проверьте настройки меню проектора **Сигнал**, чтобы убедиться, что они соответствуют источнику видеосигнала.
- Если это возможно для вашего источника видеосигнала, отрегулируйте параметры **Деинтерлейсинг** и **Шумоподавление** в меню проектора **Изображен.**
  ☛ **Изображен.** > **Улучш-е изображ-я** > **Шумоподавление**
  ☛ **Изображен.** > **Улучш-е изображ-я** > **Деинтерлейсинг**
- Выберите значение **Авто** для параметра **Разрешение** в меню проектора **Сигнал**.
- Выберите разрешение и частоту обновления компьютерного видеосигнала, совместимые с проектором.
- Если проецирование проводится с компьютера с использованием кабеля VGA для соединения с компьютером, нажмите кнопку [Auto] на пульте дистанционного управления, чтобы отрегулировать параметры «**Трекинг**» и «**Синхронизация**» автоматически. Если изображения отрегулированы неправильно, отрегулируйте параметры **Трекинг** и **Синхронизация** в меню проектора **Сигнал** вручную.
- Если форма изображения отрегулирована с помощью элементов управления проектора, попробуйте уменьшить значение параметра **Резкость** в меню проектора **Изображен.**, чтобы улучшить качество изображения.
- Если присоединен удлинитель шнура питания, попробуйте выполнить проецирование без него, чтобы определить, не он ли вызывает помехи сигнала.
- Если используется функция USB Display, выключите параметр **Передать многоуровневое окно** в настройках программы **Настройки Epson USB Display** на компьютере.

Дополнительная информация

- "Настройки входного сигнала - Меню Сигнал" стр.138
- "Настройки качества изображения - Меню Изображен" стр.136
- "Разрешение отображения, поддерживаемое монитором" стр.203

Решения, когда изображение расплывчатое или смазанное

Если проецируемое изображение расплывчатое или смазанное, попробуйте следующие решения:

- Отрегулируйте фокус изображения.
- Разместите проектор достаточно близко к экрану.
- Разместите проектор так, чтобы угол регулировки трапецеидального искажения не был слишком широким, так как это искажает изображение.
- Почистите линзу проектора.

> Для предотвращения образования конденсата на объективе после того, как он принесен из холодной среды, перед использованием проектора дайте ему нагреться до комнатной температуры.

- Отрегулируйте параметр **Резкость** в меню проектора **Изображен.**, чтобы улучшить качество изображения.
- Если проецирование проводится с компьютера с использованием кабеля VGA для соединения с компьютером, нажмите кнопку [Auto] на пульте дистанционного управления, чтобы отрегулировать параметры «Трекинг» и «Синхронизация» автоматически. Если на изображении остаются полосы или оно остается смазанным, отобразите на экране равномерно узорчатое изображение и отрегулируйте параметры **Трекинг** и **Синхронизация** в меню проектора **Сигнал**.
- Если проецирование выполняется с компьютера, используйте меньшее разрешение или выберите разрешение, соответствующее родному разрешению проектора.

Дополнительная информация

- "Верт. автокоррекция" стр.53
- "Настройки входного сигнала - Меню Сигнал" стр.138
- "Настройки качества изображения - Меню Изображен" стр.136
- "Разрешение отображения, поддерживаемое монитором" стр.203
- "Фокусировка изображения с помощью кольца фокусировки" стр.59
- "Очистка объектива" стр.167

Решения, когда яркость или цвета изображения неправильные

Если проецируемое изображение слишком темное или светлое, или его цвета неправильные, попробуйте следующие решения:

- Нажмите кнопку [Color Mode] на пульте дистанционного управления, чтобы испробовать другие цветовые режимы для изображения и окружения.
- Проверьте настройки источника видеосигнала.
- Отрегулируйте в меню проектора **Изображен.** доступные настройки для текущего источника входного сигнала, такие как **Яркость**, **Контраст**, **Оттенок** и **Насыщен. цвета**.
- Убедитесь, что для настройки **Видео сигнал** или **Видеодиапазон** выбрано правильное значение в меню проектора **Сигнал**, если они доступны для имеющегося источника изображения.
  ☛ **Сигнал** > **Дополнительно** > **Видео сигнал**
  ☛ **Сигнал** > **Дополнительно** > **Видеодиапазон**
- Убедитесь, что все кабели надежно присоединены к проектору и источнику видеосигнала. Если используются длинные кабели, попытайтесь присоединить более короткие.
- При использовании **ECO** для параметра **Энергопотребл.** попробуйте выбрать значение **Высокий** или **Средний**.
  ☛ **ECO** > **Энергопотребл.**

> При использовании проектора на большой высоте над уровнем моря или в местах с высокой температурой изображение может стать темнее, и может оказаться невозможным отрегулировать параметр **Энергопотребл.**

- Разместите проектор достаточно близко к экрану.
- Если изображение прогрессивно темнеет, возможно скоро понадобиться заменить лампу проектора.

Дополнительная информация

- "Наст. производит. (Цветовой режим)" стр.65
- "Настройки входного сигнала - Меню Сигнал" стр.138
- "Настройки качества изображения - Меню Изображен" стр.136
- "Настройка проектора - Меню ECO" стр.156

Решения проблем со звуком

Если звука нет или громкость очень низкая или высокая, попробуйте следующие решения:

- Отрегулируйте настройки громкости проектора.
- Нажмите кнопку [A/V Mute] на пульте дистанционного управления, чтобы восстановить проецирование и звук, если они были временно отключены.
- Проверьте компьютер или источник видеосигнала, чтобы убедиться, что громкость включена и аудиовыход настроен на нужный источник.
- Проверьте соединения аудиокабеля между проектором и источником видеосигнала.
- Убедитесь, что все присоединенные аудиокабели имеют маркировку "No Resistance" (Нет сопротивления).
- Если используется функция USB Display, включите параметр **Вывод звука с проектора.** в настройках программы **Настройки Epson USB Display** на компьютере.
- Выберите правильный аудио вход в параметре **Настройки A/V** в меню проектора **Расширен.**
- Если необходимо использовать подключенный источник звука, когда проектор выключен, задайте для настройки **Режим ожидания** значение **Связь вкл.** и убедитесь, что параметры **Настройки A/V** правильно установлены в меню проектора **Расширен.**
  ☛ **ECO** > **Режим ожидания** > **Режим ожидания**
- Проверьте параметр **Вх. громк. микр.** в меню **Настройки**. Если значение слишком высокое, звук других подключенных устройств будет слишком тихим.
- Если не слышно звука с источника HDMI, присоедините подключенное устройство к выходу PCM.
- При подключении проектора к Mac кабелем HDMI убедитесь, что ваше устройство Mac поддерживает передачу звука через порт HDMI. Если это не так, необходимо присоединить аудиокабель.
- Если уровень громкости для компьютера минимальный, в то время как звук для проектора настроен на максимум, шум может смешиваться. Увеличьте громкость компьютера и уменьшите громкость проектора. (При использовании Epson iProjection (Windows/Mac) или USB Display.)

Дополнительная информация

- "Соединения проектора" стр.30
- "Настройки функций проектора - Меню Настройки" стр.139
- "Настройка проектора – Меню Расширен." стр.142
- "Настройка проектора - Меню ECO" стр.156
- "Управление громкостью с помощью кнопок громкости" стр.67

Решения, когда имена файлов изображений в функции PC Free отображаются неправильно

Если имена файлов длиннее, чем область отображения или включают неподдерживаемые символы, они могут быть укорочены или изменены в функции PC Free. Укоротите или измените имя файла.

Если появились проблемы при работе проектора или пульта дистанционного управления, проверьте решения в этих разделах.

Дополнительная информация

- "Решения проблем с питанием проектора или его отключением" стр.188
- "Решения проблем с пультом дистанционного управления" стр.188
- "Решения проблем с паролем" стр.189
- "Решение, когда появляется сообщение "Зарядка батареи, обеспечивающей индикацию времени, заканчивается."" стр.189

Решения проблем с питанием проектора или его отключением

Если проектор не включается после нажатия кнопки питания или неожиданно выключается, попробуйте следующие решения:

- Убедитесь в надежности присоединения шнура питания к проектору и рабочей электрической розетке.
- Если проектор не включается кнопкой питания на пульте ДУ, проверьте батарейки пульта и убедитесь, что доступен по меньшей мере один из удаленных приемников, указанных в параметре **Удален. приемник** в меню проектора **Настройки**.
- Кнопки проектора могут быть заблокированы для обеспечения безопасности. Разблокируйте кнопки в параметре **Блокир. управл.** или воспользуйтесь для включения проектора пультом дистанционного управления.
  ☛ **Настройки** > **Настройка блокировки** > **Блокир. управл.**
- Если лампа проектора неожиданно выключается, возможно, проектор переходит в спящий режим через определенный период бездействия. Чтобы "разбудить" проектор, выполните любое действие. Для выключения режима сна выберите значение **Выкл.** для параметра **Спящий режим** в меню проектора **ECO**.
- Если лампа проектора неожиданно выключается, возможно активирован таймер отключения A/V. Для выключения таймера отключения A/V, выберите значение **Выкл.** для параметра **Таймер откл. A/V** в меню проектора **ECO**.
- Если лампа проектора неожиданно выключается, возможно включен таймер крышки линзы. Для выключения таймера крышки линзы, выберите значение **Выкл.** для параметра **Таймер крыш. линзы** в меню проектора **ECO**.
- Если лампа проектора выключается, индикатор состояния вспыхивает, индикатор температуры светится, значит проектор перегрелся и выключился.
- В зависимости от настроек проектора вентиляторы охлаждающей системы могут работать в режиме ожидания. Кроме того, в случае выхода проектора из режима ожидания работа вентиляторов может вызвать неожиданный шум. Это не является неисправностью.
- Шнур питания может быть поврежден. Отсоедините шнур и обратитесь за помощью в компанию Epson.

Дополнительная информация

- "Настройка проектора - Меню ECO" стр.156
- "Состояние индикаторов проектора" стр.178
- "Настройки функций проектора - Меню Настройки" стр.139
- "Разблокировка кнопок проектора" стр.90

Решения проблем с пультом дистанционного управления

Если проектор не отвечает на команды пульта дистанционного управления, попробуйте следующие решения:

- Проверьте правильность установки и заряд батареек пульта дистанционного управления. При необходимости, замените батарейки.
- Убедитесь, что пульт дистанционного управления находится в переделах угла и диапазона приема проектора.
- Убедитесь, что проектор не перегрелся или не отключился.
- Проверьте, не залипла ли кнопка на пульте дистанционного управления, отвечающая за переход пульта в режим сна. Отпустите кнопку, чтобы "разбудить" пульт дистанционного управления.

- Яркий свет флуоресцентных ламп, прямые солнечные лучи или инфракрасные сигналы устройств могут создавать помехи для удаленных приемников проектора. Приглушите свет или переместите проектор подальше от солнца и оборудования, создающего помехи.
- Убедитесь, что доступно не менее одного удаленного приемника в параметре **Удален. приемник** в меню проектора **Настройки**.
- Если параметр **Удален. приемник** деактивирован, удержите кнопку [Menu] на пульте дистанционного управления в течение мин. 15 секунд, чтобы сбросить настройку до значения по умолчанию.
- Если проектору назначен номер ID для управления несколькими проекторами с пульта дистанционного управления, возможно, потребуется проверить или изменить параметр ID.
- Нажмите на кнопку 0 (нуль) на пульте ДУ, одновременно удерживая нажатой кнопку [ID]. Если с помощью пульта ДУ выбрано значение 0, можно управлять всеми проекторами независимо от настроек ID проектора.
- В случае утери пульта дистанционного управления можно заказать другой в компании Epson.

Дополнительная информация

- "Работа с пультом дистанционного управления" стр.39
- "Настройки функций проектора - Меню Настройки" стр.139
- "Выбор проектора, с которым нужно работать" стр.84
- "Установка батареек в пульт дистанционного управления" стр.38

Решения проблем с паролем

Если невозможно ввести или запомнить пароль, попробуйте следующие решения:

- Возможно включена защита паролем, а сам пароль не задан. Попробуйте ввести **0000** с помощью пульта дистанционного управления.
- Если много раз введен неправильный пароль и появляется сообщение, отображающее код запроса, запишите код и обратитесь за помощью в компанию Epson. Предоставьте код запроса и подтверждение владения проектором для получения помощи в разблокировке проектора.
- Если вы установили пароль контроля Web Epson и забыли ID пользователя или пароль, выполните следующие действия:
  - ID пользователя: **EPSONWEB**
  - Пароль по умолчанию: **admin**
- Если вы установили пароль Remote (в интерфейсе Epson Web Control) и забыли ID пользователя или пароль, выполните следующие действия:
  - ID пользователя: **EPSONREMOTE**
  - Пароль по умолчанию: **guest**
- В случае утери пульта дистанционного управления пароль ввести невозможно. Закажите новый пульт в компании Epson.

Решение, когда появляется сообщение "Зарядка батареи, обеспечивающей индикацию времени, заканчивается."

Если отображается сообщение "Зарядка батареи, обеспечивающей индикацию времени, заканчивается", обратитесь в компанию Epson за консультацией.

Если при использовании проектора по сети возникли проблемы, найдите решение в этих разделах.

Дополнительная информация

- "Решения в случае ошибки беспроводной аутентификации" стр.190
- "Решения, когда невозможно получить доступ к проектору через сеть" стр.190
- "Решения, когда по эл. почте не приходят предупреждения" стр.190
- "Решения, когда изображение во время проецирования по сети имеет помехи" стр.191
- "Решения, когда невозможно соединиться с помощью функции Screen Mirroring" стр.191
- "Решения, когда изображение или звук во время подключения с помощью функции Screen Mirroring содержит помехи" стр.192

Решения в случае ошибки беспроводной аутентификации

Если с аутентификацией возникают проблемы, выполните следующие действия.

- Если настройки беспроводной сети выполнены верно, но аутентификацию выполнить не удается, возможно, потребуется обновить настройки **Дата и время**.
  ☛ **Расширен.** > **Операция** > **Дата и время**
- Проверьте настройки параметра **Безопасность** в меню проектора **Сеть**.
  ☛ **Сеть** > **Конфигурации сети** > **Сеть WLAN**
- Если защиту точки доступа обеспечивает WPA3-EAP, измените параметр настройки точки доступа на WPA2/WPA3-EAP.

Дополнительная информация

- "Настройка проектора – Меню Расширен." стр.142
- "Меню Сеть – Меню беспроводная ЛВС" стр.149

Решения, когда невозможно получить доступ к проектору через сеть

Если невозможно получить доступ к проектору через веб-браузер, убедитесь, что используется правильный ID и пароль.

- В качестве идентификатора (ID) пользователя введите **EPSONWEB**. (ID пользователя изменять нельзя).
- В качестве пароля введите фразу, заданную в меню проектора **Сеть**. Пароль по умолчанию — **admin**.
- Убедитесь, что имеется доступ к сети, к которой подключен проектор.
- Если веб-браузер настроен на подключение через прокси-сервер, экран **Epson Web Control** отображаться не будет. Удалите в настройках использование прокси-сервера.
- Если для параметра **Режим ожидания** установлено значение **Связь вкл.** в меню проектора в режиме ожидания, убедитесь, что сетевое устройство включено. Сначала включите сетевое устройство, а затем проектор.
  ☛ **ECO** > **Режим ожидания** > **Режим ожидания**

ID пользователя и пароль чувствительны к регистру.

Дополнительная информация

- "Меню Сеть – Меню Основные" стр.147

Решения, когда по эл. почте не приходят предупреждения

Если по эл. почте не приходят предупреждения о проблемах с проектором, попробуйте следующие решения:

- Убедитесь, что проектор включен и правильно присоединен к сети. (Если проектор отключается из-за ошибки, он не может отправлять сообщения эл. почты.)

- Убедитесь, что проектор правильно настроен на отправку предупреждений по эл. почте в меню сети проектора **Уведомл.** или в программном обеспечении сети.
- Задайте для настройки **Режим ожидания** значение **Связь вкл.**, чтобы программное обеспечение сети могло контролировать проектор в режиме ожидания.
  ☛ **ECO** > **Режим ожидания** > **Режим ожидания**
  - Измените настройку **Порт** в соответствии с условиями сетевой среды.
    ☛ **ECO** > **Режим ожидания** > **Порт**

Дополнительная информация

- "Меню Сеть – Меню Уведомл" стр.153
- "Настройка проектора - Меню ECO" стр.156

Решения, когда изображение во время проецирования по сети имеет помехи

Если проецируемое изображение во время проецирования по сети имеет помехи, попробуйте следующие решения:

- Проверьте, нет ли препятствий между точкой доступа, компьютером, мобильным устройством и проектором, и измените их расположение, чтобы улучшить связь.
- Убедитесь, что точка доступа, компьютер, мобильное устройство и проектор находятся недалеко друг от друга. Придвиньте их ближе друг к другу и повторите попытку соединения.
- Проверьте наличие помех от другого оборудования, например, устройства Bluetooth или микроволновой печи. Отодвиньте устройство, создающее помехи, подальше или расширьте пропускную способность беспроводной сети.
- Если скорость соединения падает, уменьшите количество подключенных устройств.

Решения, когда невозможно соединиться с помощью функции Screen Mirroring

Если невозможно подключиться к проектору с помощью функции Screen Mirroring, выполните следующие действия:

- Проверьте настройки проектора.
  - Выберите значение **Вкл.** для параметра **Screen Mirroring** в меню проектора **Сеть**.
  - Измените **Имя дисплея**, чтобы в нем не было символа "-", в меню проектора Наст. Screen Mirroring, иначе оно будет отображаться некорректно на мобильном устройстве.
    ☛ **Сеть** > **Наст. Screen Mirroring** > **Имя дисплея**
  - Выберите значение **Выкл.** для параметра **Screen Mirroring** в меню проектора **Сеть** и снова выберите значение **Вкл.**
  - Измените настройку **Режим работы** и выполните подключение заново.
    ☛ **Сеть** > **Наст. Screen Mirroring** > **Режим работы**
  - Убедитесь, что к проектору не подключены другие устройства с настройками **Прер. невозм.**
    ☛ **Сеть** > **Наст. Screen Mirroring** > **Расширенный** > **Режим совещания**
  - Измените настройку **Канал** в соответствии с условиями среды беспроводной ЛВС.
    ☛ **Сеть** > **Наст. Screen Mirroring** > **Расширенный** > **Канал**
- Проверьте настройки мобильного устройства.
  - Убедитесь в правильности настроек мобильного устройства.
  - Когда повторное соединение выполняется сразу же после отсоединения, до установления соединения может пройти некоторое время. Выполняйте повторное соединение через время.
  - Перезапустите мобильное устройство.
  - Если соединение выполняется с помощью функции Screen Mirroring, информация о соединении проектора может быть записана на мобильном устройстве. Однако, повторное соединение с проектором на основании записанной информации может быть невозможным. Выберите проектор из списка доступных устройств.

Дополнительная информация

- "Сетевые настройки проектора – Меню Сеть" стр.145
- "Меню Сеть – Наст. Screen Mirroring" стр.146

Решения, когда изображение или звук во время подключения с помощью функции Screen Mirroring содержит помехи

Если проецируемое изображение или звук во время подключения с помощью Screen Mirroring имеет помехи, попробуйте выполнить следующие действия.

- Не закрывайте антенну Wi-Fi на мобильном устройстве.
- Если одновременно используется подключение с помощью функции Screen Mirroring и через Интернет, возможно прерывание или помехи изображения. Отсоединитесь от Интернета, чтобы расширить пропускную способность беспроводной сети и увеличить скорость соединения мобильного устройства.
- Убедитесь, что проецируемое содержимое соответствует требованиям Screen Mirroring.
- В зависимости от настроек мобильного устройства соединение может быть прервано, если устройство переходит в режим энергосбережения. Проверьте настройки сохранения электроэнергии мобильного устройства.
- Обновите драйвер или встроенное программное обеспечение беспроводной связи мобильного устройства до последней версии.

Дополнительная информация

- "Проецирование по беспроводной сети с мобильного устройства (функция Screen Mirroring)" стр.105

Приложение

Для получения технических характеристик проектора и важных примечаний о нем обратитесь к этим разделам.

Дополнительная информация

- "Дополнительные принадлежности и запасные части" стр.194
- "Размер экрана и расстояние проецирования" стр.196
- "Разрешение отображения, поддерживаемое монитором" стр.203
- "Технические характеристики проектора" стр.205
- "Внешние размеры" стр.210
- "Системные требования для функции USB Display" стр.214
- "Перечень символов и правил техники безопасности" стр.215
- "Глоссарий" стр.218
- "Примечания" стр.220

Доступны следующие дополнительные принадлежности и запасные части. Приобретайте эти изделия по мере необходимости.

Ниже приведен список дополнительных принадлежностей и запасных частей по состоянию на январь 2020 г.

Подробная информация о принадлежностях изменяется без предварительного уведомления, а наличие в продаже зависит от страны, в которой совершается покупка.

Дополнительная информация

- "Экраны" стр.194
- "Кабели" стр.194
- "Кронштейны" стр.194
- "Подключение по беспроводной сети" стр.194
- "Внешние устройства" стр.195
- "Запасные части" стр.195

Экраны

80" переносной экран ELPSC24
Переносные скатываемые экраны (формат изображения 16:10).

50" переносной экран ELPSC32
Компактный экран, удобный при переноске (формат изображения 4:3).

Мобильный экран X-типа 80 дюймов ELPSC21
Переносные экраны X-типа (формат изображения 16:9).

Мультиэкран ELPSC26
Переносной мультиэкран.

Кабели

Компьютерный кабель ELPKC02 (1,8 м – для mini D-sub 15-штырькового / mini D-Sub 15-штырькового)
Компьютерный кабель ELPKC09 (3 м - для mini D-sub 15-штырькового / mini D-Sub 15-штырькового)
Компьютерный кабель ELPKC10 (20 м – для mini D-sub 15-штырькового / mini D-Sub 15-штырькового)
Используется для подключения к порту Computer.

Кронштейны

Потолочный кронштейн ELPMB23
Используется при установке проектора на потолке.

Комплект защитного провода ELPWR01
Служит для крепления проектора к установочному кронштейну для его защиты от падения.

Потолочная трубка (450 мм) ELPFP13
Потолочная трубка (700 мм) ELPFP14
Используется при установке проектора на высоком потолке.

Для подвешивания проектора к потолку необходим особый опыт. Обратитесь в компанию Epson за помощью.

Подключение по беспроводной сети

Модуль беспроводной ЛВС ELPAP11
Используется для проецирования изображений с компьютера посредством беспроводной связи. (частотный диапазон: 2,4/5 ГГц)

Внешние устройства

Камера для документов ELPDC21/ELPDC13/ELPDC07
Используется при проецировании книг, документов для OHP-проектора или слайдов.

Мягкий футляр для переноски ELPKS69 (EB-W52/EB-W51/EB-X51/EB-E10/EB-FH06/EB-W06/EB-X06/EB-E01/EB-X500/EB-E500)
Используется для ручной переноски проектора.

Мягкий футляр для переноски ELPKS70 (EB-992F/EB-982W/EB-972/EB-118/EB-W49/EB-X49/EB-E20/EB-FH52)
Используется для ручной переноски проектора.

Запасные части

Блок лампы ELPLP97
Используется для замены отслуживших ламп.

Воздушный фильтр ELPAF54 (EB-992F/EB-982W/EB-972/EB-FH52)
Используется для замены отслуживших воздушных фильтров.

Воздушный фильтр ELPAF32 (EB-118/EB-W49/EB-X49/EB-E20/EB-W52/EB-W51/EB-X51/EB-E10/EB-FH06/EB-W06/EB-X06/EB-E01/EB-X500/EB-E500)
Используется для замены отслуживших воздушных фильтров.

Воспользуйтесь таблицей, чтобы определить, как далеко следует расположить проектор от экрана, основываясь на размере проецируемого изображения.

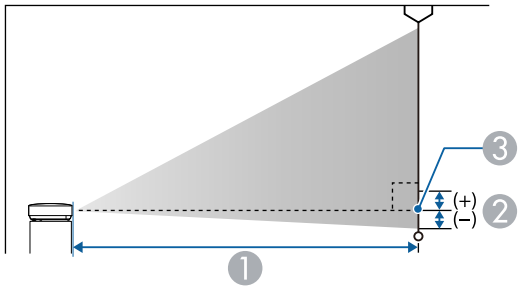

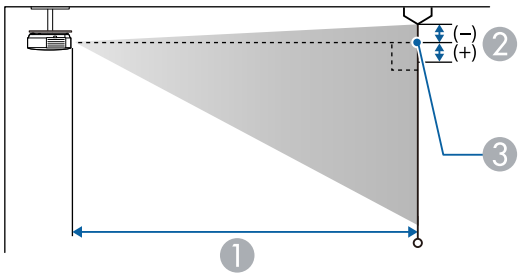

1. Расстояние проецирования (см)
2. Расстояние от центра объектива до основания экрана (или до верха экрана, если проектор подвешен на потолке) (см)
3. Центр объектива

EB-E20/EB-E10/EB-E01/EB-E500

Размер экрана 4:3		1 Минимум (Широк.) — Максимум (Теле)	2
30"	61 × 46	87 - 118	-5
50"	102 × 76	146 - 198	-8
60"	122 × 91	176 - 238	-10
70"	142 × 107	205 - 278	-12
80"	163 × 122	235 - 318	-14
100"	203 × 152	294 - 398	-17
150"	305 × 229	442 - 598	-25
200"	406 × 305	590 - 797	-34
300"	610 × 457	886	-51
350"	711 × 533	1034	-59

Размер экрана 16:9		1 Минимум (Широк.) — Максимум (Теле)	2
28"	62 × 35	88 - 120	1
30"	66 × 37	95 - 129	1
50"	111 × 62	159 - 216	1
60"	133 × 75	192 - 259	1
70"	155 × 87	224 - 303	2
80"	177 × 100	256 - 346	2
100"	221 × 125	321 - 433	2
150"	332 × 187	482 - 651	3
200"	443 × 249	643 - 869	5

Размер экрана 16:9		❶ Минимум (Широк.) — Максимум (Теле)	❷
300"	664 × 374	966	7
320"	708 × 398	1030	7

Размер экрана 16:10		❶ Минимум (Широк.) — Максимум (Теле)	❷
29"	62 × 39	89 - 121	-1
30"	65 × 40	92 - 125	-1
50"	108 × 67	155 - 210	-2
60"	129 × 81	186 - 252	-3
70"	151 × 94	218 - 295	-3
80"	172 × 108	249 - 337	-4
100"	215 × 135	312 - 422	-4
150"	323 × 202	469 - 633	-7
200"	431 × 269	626 - 845	-9
300"	646 × 404	939	-13
330"	711 × 444	1034	-15

EB-118/EB-X49/EB-X51/EB-X06/EB-X500

Размер экрана 4:3		❶ Минимум (Широк.) — Максимум (Теле)	❷
30"	61 × 46	89 - 107	-5
40"	81 × 61	119 - 143	-7

Размер экрана 4:3		❶ Минимум (Широк.) — Максимум (Теле)	❷
50"	102 × 76	150 - 180	-8
60"	122 × 91	180 - 217	-10
80"	163 × 122	241 - 290	-14
100"	203 × 152	302 - 363	-17
150"	305 × 229	454 - 546	-25
200"	406 × 305	607 - 729	-34
250"	508 × 381	759 - 912	-42
300"	610 × 457	912 - 1095	-51

Размер экрана 16:9		❶ Минимум (Широк.) — Максимум (Теле)	❷
28"	62 × 35	90 - 109	1
30"	66 × 37	97 - 117	1
40"	89 × 50	130 - 156	1
50"	111 × 62	163 - 196	1
60"	133 × 75	196 - 236	1
80"	177 × 100	263 - 316	2
100"	221 × 125	329 - 396	2
150"	332 × 187	495 - 595	3
200"	443 × 249	661 - 794	5
250"	553 × 311	827 - 994	6
275"	609 × 342	910 - 1093	6

Размер экрана 16:10		❶ Минимум (Широк.) — Максимум (Теле)	❷
29"	62 × 39	91 - 110	-1
30"	65 × 40	94 - 113	-1
40"	86 × 54	126 - 152	-2
50"	108 × 67	159 - 191	-2
60"	129 × 81	191 - 230	-3
80"	172 × 108	256 - 307	-4
100"	215 × 135	320 - 385	-4
150"	323 × 202	482 - 579	-7
200"	431 × 269	643 - 773	-9
250"	538 × 337	805 - 967	-11
280"	603 × 377	902 - 1083	-13

EB-W49/EB-W52/EB-W51/EB-W06

Размер экрана 16:10		❶ Минимум (Широк.) — Максимум (Теле)	❷
33"	71 × 44	91 - 110	-4
35"	75 × 47	97 - 117	-4
40"	86 × 54	111 - 134	-5
50"	108 × 67	139 - 168	-6
60"	129 × 81	168 - 202	-7
80"	172 × 108	225 - 270	-10
100"	215 × 135	281 - 338	-12
150"	323 × 202	424 - 509	-18

Размер экрана 16:10		❶ Минимум (Широк.) — Максимум (Теле)	❷
200"	431 × 269	566 - 680	-24
320"	689 × 431	907 - 1089	-39

Размер экрана 4:3		❶ Минимум (Широк.) — Максимум (Теле)	❷
29"	59 × 44	90 - 109	-4
30"	61 × 46	94 - 113	-4
40"	81 × 61	126 - 152	-5
50"	102 × 76	158 - 190	-7
60"	122 × 91	190 - 229	-8
70"	142 × 107	222 - 267	-10
80"	163 × 122	255 - 306	-11
100"	203 × 152	319 - 383	-14
150"	305 × 229	480 - 577	-20
200"	406 × 305	641 - 770	-27
280"	569 × 427	898 - 1079	-38

Размер экрана 16:9		❶ Минимум (Широк.) — Максимум (Теле)	❷
32"	71 × 40	91 - 109	-2
35"	77 × 44	99 - 120	-2
40"	89 × 50	114 - 137	-2

Размер экрана 16:9		❶ Минимум (Широк.) — Максимум (Теле)	❷
50"	111 × 62	143 - 172	-3
60"	133 × 75	172 - 208	-3
70"	155 × 87	202 - 243	-4
80"	177 × 100	231 - 278	-4
100"	221 × 125	289 - 348	-5
150"	332 × 187	435 - 523	-8
200"	443 × 249	582 - 699	-11
310"	686 × 386	903 - 1084	-17

EB-FH06

Размер экрана 16:9		❶ Минимум (Широк.) — Максимум (Теле)	❷
34"	75 × 42	91 - 109	-3
40"	89 × 50	107 - 129	-3
50"	111 × 62	135 - 162	-4
60"	133 × 75	162 - 195	-5
80"	177 × 100	217 - 261	-7
100"	221 × 125	272 - 327	-8
150"	332 × 187	410 - 492	-12
200"	443 × 249	547 - 658	-16
250"	553 × 311	685 - 823	-20
332"	735 × 413	911 - 1094	-27

Размер экрана 4:3		❶ Минимум (Широк.) — Максимум (Теле)	❷
28"	57 × 43	91 - 110	-3
30"	61 × 46	98 - 118	-3
40"	81 × 61	132 - 159	-4
50"	102 × 76	165 - 199	-5
60"	122 × 91	199 - 240	-6
80"	163 × 122	266 - 320	-8
100"	203 × 152	334 - 401	-10
150"	305 × 229	502 - 603	-15
200"	406 × 305	671 - 806	-20
250"	508 × 381	839 - 1008	-25

Размер экрана 16:10		❶ Минимум (Широк.) — Максимум (Теле)	❷
40"	86 × 54	116 - 140	-4
50"	108 × 67	146 - 176	-4
60"	129 × 81	175 - 211	-5
70"	151 × 94	205 - 247	-6
80"	172 × 108	235 - 283	-7
100"	215 × 135	294 - 354	-9
150"	323 × 202	443 - 533	-13
200"	431 × 269	592 - 711	-18
250"	538 × 337	741 - 890	-22
280"	603 × 377	830 - 997	-25

EB-972

Размер экрана 4:3		❶ Минимум (Широк.) — Максимум (Теле)	❷
27"	55 × 41	85 - 140	-2
40"	81 × 61	128 - 208	-3
50"	102 × 76	160 - 261	-4
60"	122 × 91	193 - 314	-4
80"	163 × 122	258 - 420	-6
100"	203 × 152	323 - 525	-7
150"	305 × 229	486 - 789	-11
200"	406 × 305	649 - 1054	-15
250"	508 × 381	812 - 1318	-19
262"	532 × 399	852 - 1381	-20

Размер экрана 16:9		❶ Минимум (Широк.) — Максимум (Теле)	❷
25"	55 × 31	86 - 141	3
30"	66 × 37	104 - 170	4
40"	89 × 50	139 - 227	5
50"	111 × 62	175 - 285	6
60"	133 × 75	210 - 342	8
80"	177 × 100	281 - 458	10
100"	221 × 125	352 - 573	13
120"	266 × 149	424 - 688	15
150"	332 × 187	530 - 860	19
200"	443 × 249	708 - 1148	25
241"	534 × 300	853 - 1384	30

Размер экрана 16:10		❶ Минимум (Широк.) — Максимум (Теле)	❷
25"	54 × 34	84 - 137	1
30"	65 × 40	101 - 165	2
40"	86 × 54	135 - 221	2
50"	108 × 67	170 - 277	3
60"	129 × 81	205 - 333	3
80"	172 × 108	274 - 445	4
100"	215 × 135	343 - 557	6
120"	258 × 162	412 - 669	7
150"	323 × 202	516 - 837	8
200"	431 × 269	689 - 1117	11
247"	532 × 333	851 - 1380	14

EB-982W

Размер экрана 16:10		❶ Минимум (Широк.) — Максимум (Теле)	❷
29"	62 × 39	85 - 140	-1
35"	75 × 47	103 - 169	-1

Размер экрана 16:10		❶ Минимум (Широк.) — Максимум (Теле)	❷
40"	86 × 54	118 - 193	-1
50"	108 × 67	149 - 243	-2
60"	129 × 81	179 - 292	-2
80"	172 × 108	239 - 390	-3
100"	215 × 135	300 - 488	-3
150"	323 × 202	451 - 733	-5
200"	431 × 269	603 - 979	-7
280"	603 × 377	845 - 1371	-9

Размер экрана 4:3		❶ Минимум (Широк.) — Максимум (Теле)	❷
26"	53 × 40	86 - 142	-1
30"	61 × 46	100 - 164	-1
40"	81 × 61	134 - 219	-2
50"	102 × 76	169 - 275	-2
60"	122 × 91	203 - 331	-2
70"	142 × 107	237 - 386	-3
80"	163 × 122	271 - 442	-3
100"	203 × 152	340 - 553	-4
150"	305 × 229	511 - 831	-6
200"	406 × 305	682 - 1108	-8
240"	488 × 366	820 - 1330	-9

Размер экрана 16:9		❶ Минимум (Широк.) — Максимум (Теле)	❷
29"	64 × 36	87 - 143	1
35"	77 × 44	106 - 174	1
40"	89 × 50	122 - 199	1
50"	111 × 62	153 - 249	2
60"	133 × 75	184 - 300	2
70"	155 × 87	215 - 350	2
80"	177 × 100	246 - 401	3
100"	221 × 125	308 - 502	3
150"	332 × 187	464 - 754	5
200"	443 × 249	619 - 1006	7
270"	598 × 336	837 - 1359	9

EB-992F/EB-FH52

Размер экрана 16:9		❶ Минимум (Широк.) — Максимум (Теле)	❷
30"	66 × 37	87 - 142	0
40"	89 × 50	116 - 190	0
50"	111 × 62	146 - 238	0
60"	133 × 75	176 - 286	0
80"	177 × 100	235 - 382	0
100"	221 × 125	295 - 478	0
150"	332 × 187	443 - 719	0
200"	443 × 249	591 - 959	1

Размер экрана 16:9		❶ Минимум (Широк.) — Максимум (Теле)	❷
250"	553 × 311	740 - 1200	1
300"	664 × 374	888 - 1441	1

Размер экрана 4:3		❶ Минимум (Широк.) — Максимум (Теле)	❷
25"	51 × 38	88 - 145	0
30"	61 × 46	107 - 174	0
40"	81 × 61	143 - 233	0
60"	122 × 91	216 - 351	0
80"	163 × 122	288 - 468	0
100"	203 × 152	361 - 586	0
120"	244 × 183	434 - 704	0
150"	305 × 229	543 - 880	1
200"	406 × 305	724 - 1175	1
220"	447 × 335	797 - 1293	1
245"	498 × 373	888 - 1440	1

Размер экрана 16:10		❶ Минимум (Широк.) — Максимум (Теле)	❷
28"	60 × 38	87 - 143	0
30"	65 × 40	94 - 153	0
40"	86 × 54	126 - 205	0

Размер экрана 16:10		❶ Минимум (Широк.) — Максимум (Теле)	❷
60"	129 × 81	190 - 309	0
80"	172 × 108	254 - 413	0
100"	215 × 135	319 - 517	0
120"	258 × 162	383 - 621	0
150"	323 × 202	479 - 777	1
200"	431 × 269	640 - 1037	1
250"	538 × 337	800 - 1297	1
277"	597 × 373	887 - 1438	1

В таблице приведена частота обновления и разрешение для каждого совместимого формата отображения видео сигнала.

Компьютерные сигналы (аналоговый RGB)

Сигнал	Частота обновления (Гц)	Разрешение (точки)
VGA	60/72/75/85	640 × 480
SVGA	60/72/75/85	800 × 600
XGA	60/70/75/85	1024 × 768
WXGA	60	1280 × 768
	60	1366 × 768
	60/75/85	1280 × 800
WXGA+	60/75/85	1440 × 900
WXGA++	60	1600 × 900
SXGA	70/75/85	1152 × 864
	60/75/85	1280 × 960
	60/75/85	1280 × 1024
SXGA+	60/75	1400 × 1050
WSXGA+ *	60	1680 × 1050
UXGA	60	1600 × 1200
1920 × 1080 **	50/60	1920 × 1080

*Доступно только для проекторов с разрешением Full HD (1920 × 1080) или WXGA (1280 × 800), и совместимо, только если **Широк.** выбирается в качестве значения настройки **Разрешение** в меню проектора **Сигнал**.

**Эта возможность доступна только для проекторов с разрешением Full HD (1920 x 1080).

Даже при поступлении на вход сигналов, отсутствующих в приведенном выше списке, весьма вероятно, что изображение будет проецироваться. Однако, могут поддерживаться не все функции.

Композитный видеосигнал

Сигнал	Частота обновления (Гц)	Разрешение (точки)
TV (NTSC)	60	720 × 480
TV (SECAM)	50	720 × 576
TV (PAL)	50/60	720 × 576

Входные сигналы порта HDMI

Сигнал	Частота обновления (Гц)	Разрешение (точки)
VGA	60	640 × 480
SVGA	60	800 × 600
XGA	60	1024 × 768
WXGA	60	1280 × 800
	60	1366 × 768
WXGA+	60	1440 × 900
WXGA++	60	1600 × 900
SXGA	60	1280 × 960
	60	1280 × 1024
SXGA+	60	1400 × 1050
WSXGA+ *	60	1680 × 1050
UXGA	60	1600 × 1200
1920 × 1080	50/60	1920 × 1080
WUXGA (Reduced Blanking) **	60	1920 × 1200
SDTV (480i/480p)	59,94	720 × 480
SDTV (576i/576p)	50	720 × 576
HDTV (720p)	50/59,94/60	1280 × 720
HDTV (1080i)	50/59,94/60	1920 × 1080
HDTV (1080p)	23,98/24/29,97/30/50/59,94/60	1920 × 1080

*Доступно только для проекторов с разрешением Full HD (1920 × 1080) или WXGA (1280 × 800).

**Эта возможность доступна только для проекторов с разрешением Full HD (1920 x 1080).

EB-972/EB-118/EB-X49/EB-E20/EB-X51/EB-E10/EB-X06/EB-E01/EB-X500/EB-E500

Название устройства	EB-972/EB-118/EB-X49/EB-E20/EB-X51/EB-E10/EB-X06/EB-E01/EB-X500/EB-E500
Размеры	**EB-972** 309 (Ш) × 90 (В) × 282 (Д) мм (приподнятая секция не учитывается) **EB-118/EB-X49/EB-E20** 302 (Ш) × 87 (В) × 249 (Д) мм (приподнятая секция не учитывается) **EB-X51/EB-E10/EB-X06/EB-E01/EB-X500/EB-E500** 302 (Ш) × 77 (В) × 234 (Д) мм (приподнятая секция не учитывается)
Размер ЖК-панели	0,55"
Способ отображения	Активная матрица TFT из поликристаллического кремния
Разрешение	786 432 пикселей XGA (1024 (Ш) × 768 (В) точек) × 3
Регулировка фокусного расстояния	Ручная
Регулировка масштаба	**EB-972** 1 - 1,6 (оптическое масштабирование) **EB-118/EB-X49/EB-X51/EB-X06/EB-X500** 1 - 1,2 (оптическое масштабирование) **EB-E20/EB-E10/EB-E01/EB-E500** 1 - 1,35 (Цифровое масштабирование)
Лампа	**EB-972** Лампа UHE, 230 Вт, номер модели: ELPLP97 **EB-118/EB-X49/EB-E20/EB-X51/EB-E10/EB-X06/EB-E01/EB-X500/EB-E500** Лампа UHE, 210 Вт, номер модели: ELPLP97
Срок службы лампы	**EB-972** Высокий режим энергопотребления: до 6500 часов Средний режим энергопотребления: до 10 000 часов ЭКО-режим энергопотребления: до 17 000 часов **EB-118** Высокий режим энергопотребления: до 8000 часов Средний режим энергопотребления: до 10 000 часов ЭКО-режим энергопотребления: до 17 000 часов **EB-X49/EB-E20/EB-X51/EB-E10/EB-X06/EB-E01/EB-X500/EB-E500** Высокий режим энергопотребления: до 6000 часов ЭКО-режим энергопотребления: до 12 000 часов
Периодичность обслуживания воздушного фильтра	**EB-972** 10 000 часов **EB-118/EB-X49/EB-E20/EB-X51/EB-E10/EB-X06/EB-E01/EB-X500/EB-E500** 6000 часов
Макс. выходной аудио сигнал	**EB-972/EB-118** 16 W **EB-X49/EB-E20** 5 W **EB-X51/EB-E10/EB-X06/EB-E01/EB-X500/EB-E500** 2 W
Динамик	1
Источник питания	100-240 В пер. тока ±10% 50/60 Гц 3,5 - 1,6 А
Энергопотребление (от 100 до 120 В)	Рабочий режим: 345 W
Энергопотребление (от 220 до 240 В)	Рабочий режим: 327 W
Энергопотребление в режиме ожидания	Связь вкл.: 2,0 Вт Связь откл.: 0,3 Вт
Рабочая высота	Высота от 0 до 3048 м над уровнем моря

Рабочая температура *	Высота от 0 до 2286 м: от +5 до +40°C (без конденсации) Высота от 2287 до 3048 м: от +5 до +35°C (влажность от 20 до 80%, без конденсации)
Температура хранения	от -10 до +60 °C (влажность от 10 до 90 %, без конденсации)
Вес	**EB-972**: Приблиз. 3,1 кг **EB-118**: Прибл. 2,8 кг **EB-X49/EB-E20**: Прибл. 2,7 кг **EB-X51/EB-X06/EB-X500**: Прибл. 2,5 кг **EB-E10/EB-E01/EB-E500**: Прибл. 2,4 кг

* Яркость лампы автоматически уменьшается при сильном повышении температуры воздуха. (Приблизительно 35 °C на высоте от 0 до 2286 м и приблизительно 30 °C на высоте от 2287 до 3048 м; однако эти значения могут варьироваться в зависимости от окружающей среды).

EB-982W/EB-W49/EB-W52/EB-W51/EB-W06

Название устройства	EB-982W/EB-W49/EB-W52/EB-W51/EB-W06
Размеры	**EB-982W** 309 (Ш) × 90 (В) × 282 (Д) мм (приподнятая секция не учитывается) **EB-W49** 302 (Ш) × 87 (В) × 249 (Д) мм (приподнятая секция не учитывается) **EB-W52** 302 (Ш) × 87 (В) × 234 (Д) мм (приподнятая секция не учитывается) **EB-W51/EB-W06** 302 (Ш) × 77 (В) × 234 (Д) мм (приподнятая секция не учитывается)

Размер ЖК-панели	0,59"
Способ отображения	Активная матрица TFT из поликристаллического кремния
Разрешение	1 024 000 пикселей WXGA (1280 (Ш) × 800 (В) точек) × 3
Регулировка фокусного расстояния	Ручная
Регулировка масштаба	**EB-982W** 1 - 1,6 (оптическое масштабирование) **EB-W49/EB-W52/EB-W51/EB-W06** 1 - 1,2 (оптическое масштабирование)
Лампа	**EB-982W** Лампа UHE, 230 Вт, номер модели: ELPLP97 **EB-W49/EB-W52/EB-W51/EB-W06** Лампа UHE, 210 Вт, номер модели: ELPLP97
Срок службы лампы	**EB-982W** Высокий режим энергопотребления: до 6500 часов Средний режим энергопотребления: до 10 000 часов ЭКО-режим энергопотребления: до 17 000 часов **EB-W49** Высокий режим энергопотребления: до 8000 часов Средний режим энергопотребления: до 10 000 часов ЭКО-режим энергопотребления: до 17 000 часов **EB-W52/EB-W51/EB-W06** Высокий режим энергопотребления: до 6000 часов ЭКО-режим энергопотребления: до 12 000 часов
Периодичность обслуживания воздушного фильтра	**EB-982W** 10 000 часов **EB-W49/EB-W52/EB-W51/EB-W06** 6000 часов

Макс. выходной аудио сигнал	**EB-982W** 16 W **EB-W49** 5 W **EB-W52/EB-W51/EB-W06** 2 W
Динамик	1
Источник питания	100-240 В пер. тока ±10% 50/60 Гц 3,5 - 1,6 A
Энергопотребление (от 100 до 120 В)	Рабочий режим: 345 W
Энергопотребление (от 220 до 240 В)	Рабочий режим: 327 W
Энергопотребление в режиме ожидания	Связь вкл.: 2,0 Вт Связь откл.: 0,3 Вт
Рабочая высота	Высота от 0 до 3048 м над уровнем моря
Рабочая температура *	Высота от 0 до 2286 м: от +5 до +40°C (без конденсации) Высота от 2287 до 3048 м: от +5 до +35°C (влажность от 20 до 80%, без конденсации)
Температура хранения	от -10 до +60 °C (влажность от 10 до 90 %, без конденсации)
Вес	**EB-982W**: Приблиз. 3,1 кг **EB-W52**: Прибл. 2,6 кг **EB-W49**: Прибл. 2,7 кг **EB-W51/EB-W06**: Прибл. 2,5 кг

* Яркость лампы автоматически уменьшается при сильном повышении температуры воздуха. (Приблизительно 35 °C на высоте от 0 до 2286 м и приблизительно 30 °C на высоте от 2287 до 3048 м; однако эти значения могут варьироваться в зависимости от окружающей среды).

EB-992F/EB-FH52/EB-FH06

Название устройства	EB-992F/EB-FH52/EB-FH06
Размеры	**EB-992F/EB-FH52** 309 (Ш) × 90 (В) × 282 (Д) мм (приподнятая секция не учитывается) **EB-FH06** 302 (Ш) × 87 (В) × 249 (Д) мм (приподнятая секция не учитывается)
Размер ЖК-панели	0,61"
Способ отображения	Активная матрица TFT из поликристаллического кремния
Разрешение	2 073 600 пикселей Full HD (1920 (Ш) × 1080 (В) точек) × 3
Регулировка фокусного расстояния	Ручная
Регулировка масштаба	**EB-992F/EB-FH52** 1 - 1,6 (оптическое масштабирование) **EB-FH06** 1 - 1,2 (оптическое масштабирование)
Лампа	**EB-992F/EB-FH52** Лампа UHE, 230 Вт, номер модели: ELPLP97 **EB-FH06** Лампа UHE, 210 Вт, номер модели: ELPLP97

Срок службы лампы	**EB-992F** Высокий режим энергопотребления: до 6500 часов Средний режим энергопотребления: до 10 000 часов ЭКО-режим энергопотребления: до 17 000 часов **EB-FH52** Высокий режим энергопотребления: до 5500 часов ЭКО-режим энергопотребления: до 12 000 часов **EB-FH06** Высокий режим энергопотребления: до 6000 часов ЭКО-режим энергопотребления: до 12 000 часов
Периодичность обслуживания воздушного фильтра	**EB-992F/EB-FH52** 10 000 часов **EB-FH06** 6000 часов
Макс. выходной аудио сигнал	**EB-992F/EB-FH52** 16 W **EB-FH06** 2 W
Динамик	1
Источник питания	100-240 В пер. тока ±10% 50/60 Гц 3,5 - 1,6 A
Энергопотребление (от 100 до 120 В)	Рабочий режим: 345 W
Энергопотребление (от 220 до 240 В)	Рабочий режим: 327 W
Энергопотребление в режиме ожидания	Связь вкл.: 2,0 Вт Связь откл.: 0,3 Вт
Рабочая высота	Высота от 0 до 3048 м над уровнем моря
Рабочая температура *	Высота от 0 до 2286 м: от +5 до +40°C (без конденсации) Высота от 2287 до 3048 м: от +5 до +35°C (влажность от 20 до 80%, без конденсации)
Температура хранения	от -10 до +60 °C (влажность от 10 до 90 %, без конденсации)

Вес	**EB-992F/EB-FH52:** Приблиз. 3,1 кг **EB-FH06**: Прибл. 2,7 кг

* Яркость лампы автоматически уменьшается при сильном повышении температуры воздуха. (Приблизительно 35 °C на высоте от 0 до 2286 м и приблизительно 30 °C на высоте от 2287 до 3048 м; однако эти значения могут варьироваться в зависимости от окружающей среды).

Угол наклона

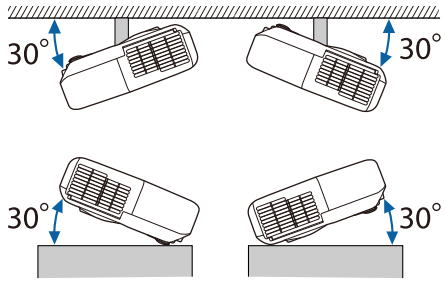

Использование проектора при наклоне более 30˚ может стать причиной его повреждения и несчастного случая.

Дополнительная информация

- "Спецификации соединителя" стр.208

Спецификации соединителя

Сведения о портах проектора представлены в списке функций.

Порт Computer	Mini D-Sub15 контактов (гнездо)
Порт Computer1	Mini D-Sub15 контактов (гнездо)
Порт Computer2	Mini D-Sub15 контактов (гнездо)

Порт Monitor Out	Mini D-Sub15 контактов (гнездо)
Порт Video	Штекер RCA
Порт Audio 1	Стереофонический мини-штекер
Порт Audio 2	Стереофонический мини-штекер
Порты L-Audio-R	Штекер RCA, 2 шт. (левый, правый)
Порт Mic	Стереофонический мини-штекер
Порт Audio Out	Стереофонический мини-штекер
Порт HDMI	HDMI (аудио поддерживается только импульсно-кодовой модуляцией)
Порт HDMI1	HDMI (аудио поддерживается только импульсно-кодовой модуляцией)
Порт HDMI2	HDMI (аудио поддерживается только импульсно-кодовой модуляцией)
Порт USB-A	Разъем USB (тип A)
Порт USB-B	Разъем USB (тип B)
Порт LAN	RJ-45
Порт RS-232C	9-контактный Mini D-Sub (штекер)

- Порт USB-A и USB-B поддерживает USB 2.0. Однако не гарантируется работа портов USB со всеми устройствами, которые поддерживают USB.
- Порт USB-B не поддерживает USB 1.1.

Дополнительная информация

- "Список функций" стр.11

EB-W51/EB-X51/EB-E10/EB-W06/EB-X06/EB-E01/EB-X500/EB-E500

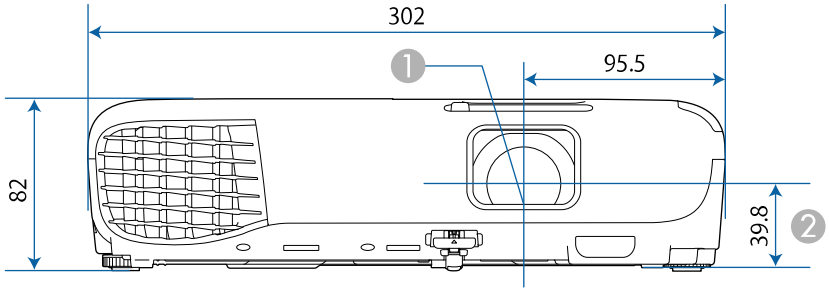

EB-118/EB-W49/EB-X49/EB-E20/EB-W52/EB-FH06

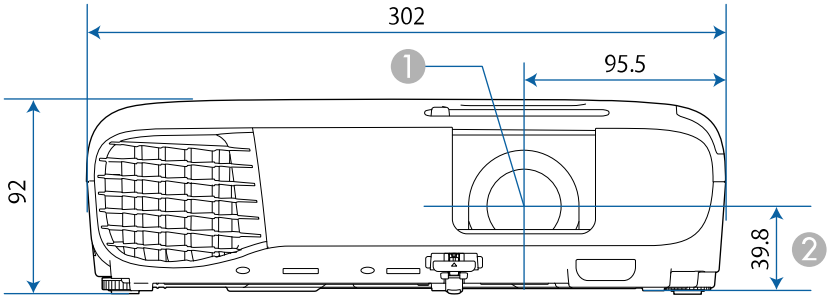

EB-992F/EB-982W/EB-972/EB-FH52

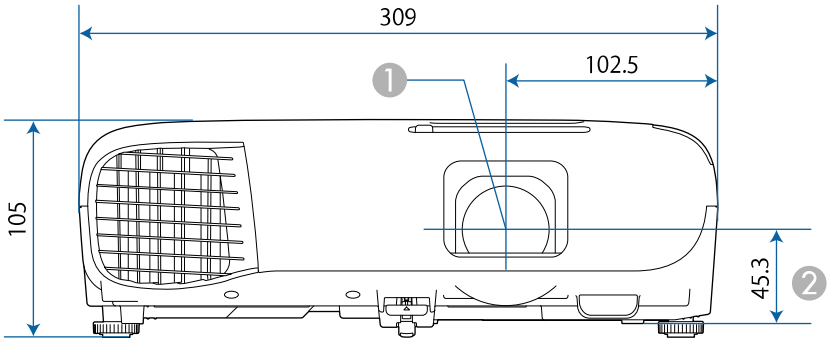

1. Центр объектива
2. Расстояние от центра объектива до точки крепления кронштейна подвески

EB-W51/EB-X51/EB-E10/EB-W06/EB-X06/EB-E01/EB-X500/EB-E500

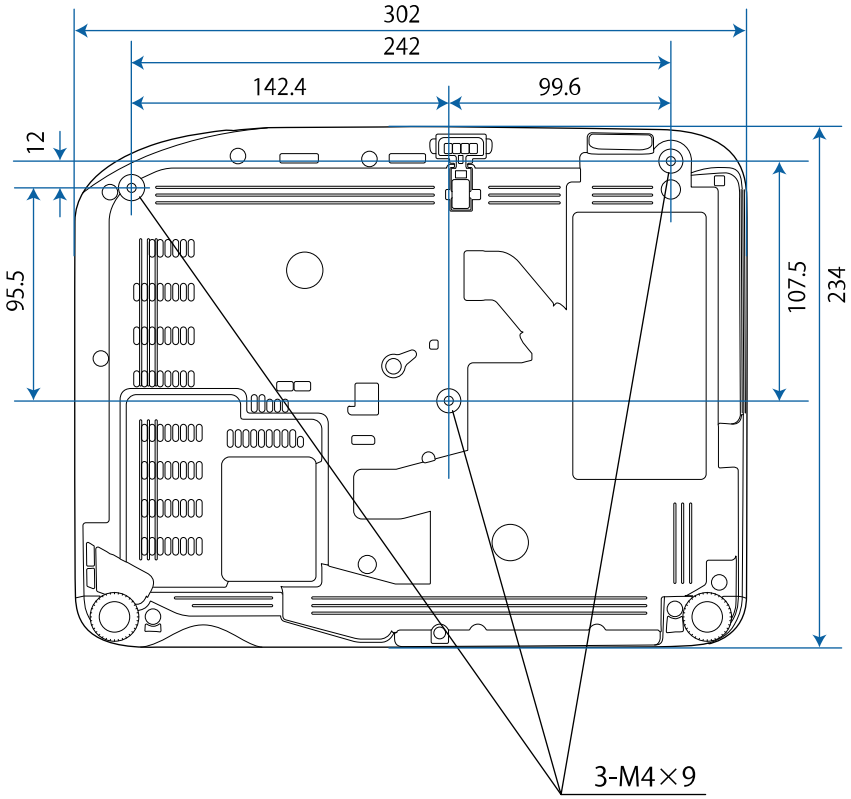

EB-W52

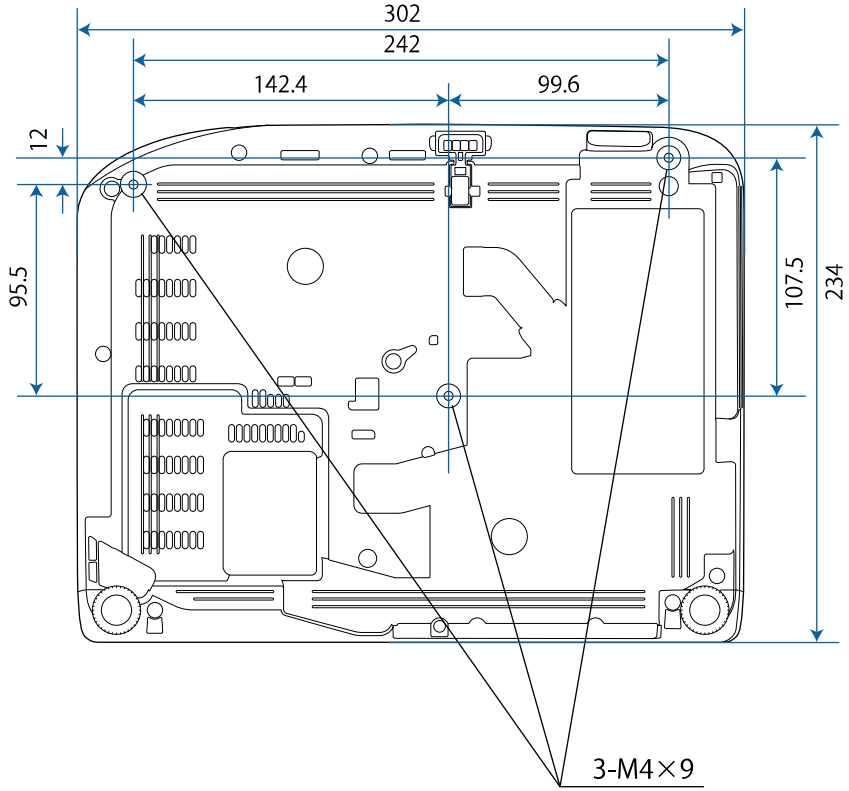

EB-FH06

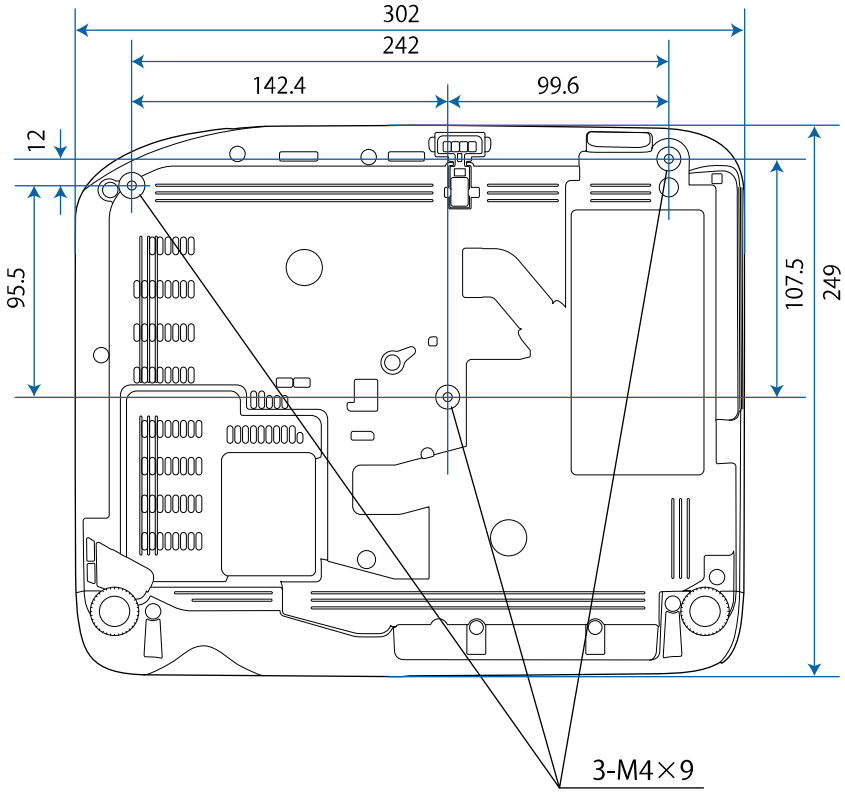

EB-W49/EB-X49/EB-E20

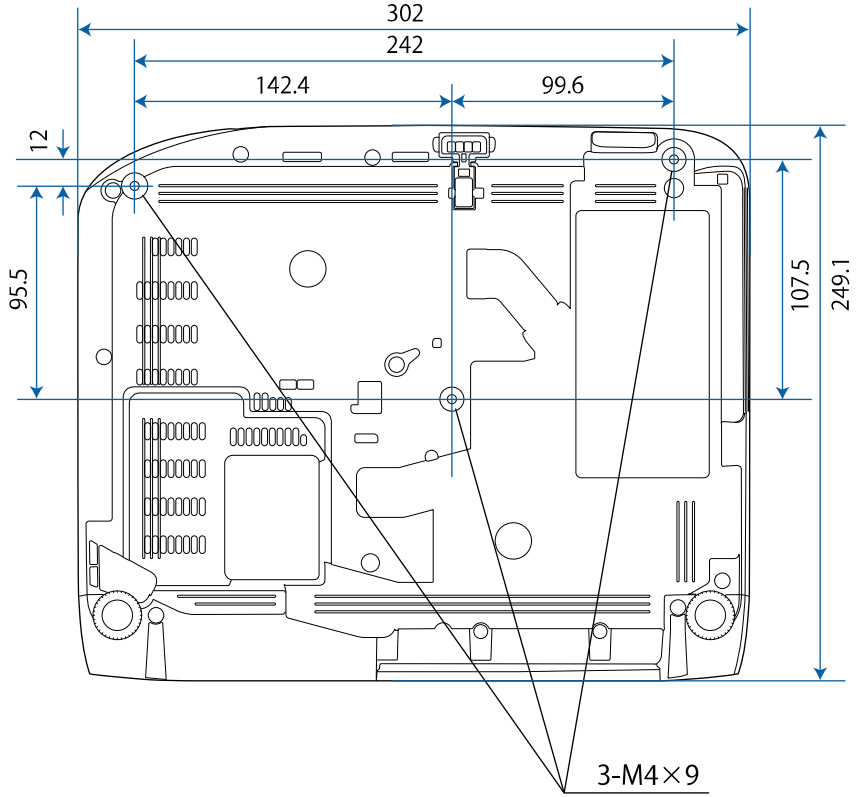

EB-118

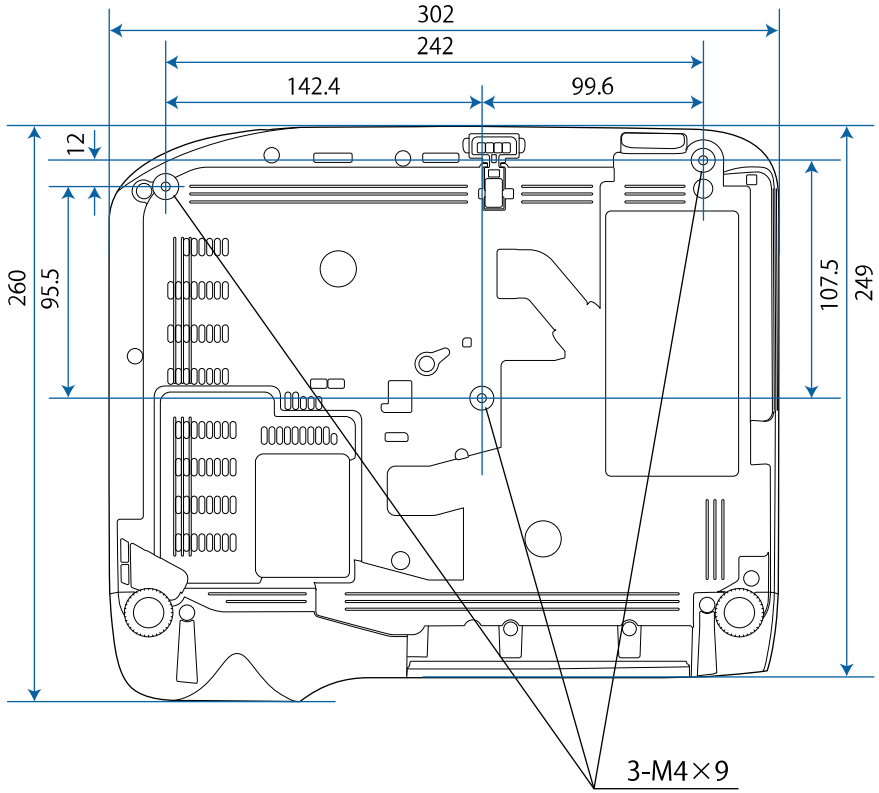

EB-992F/EB-982W/EB-972/EB-FH52

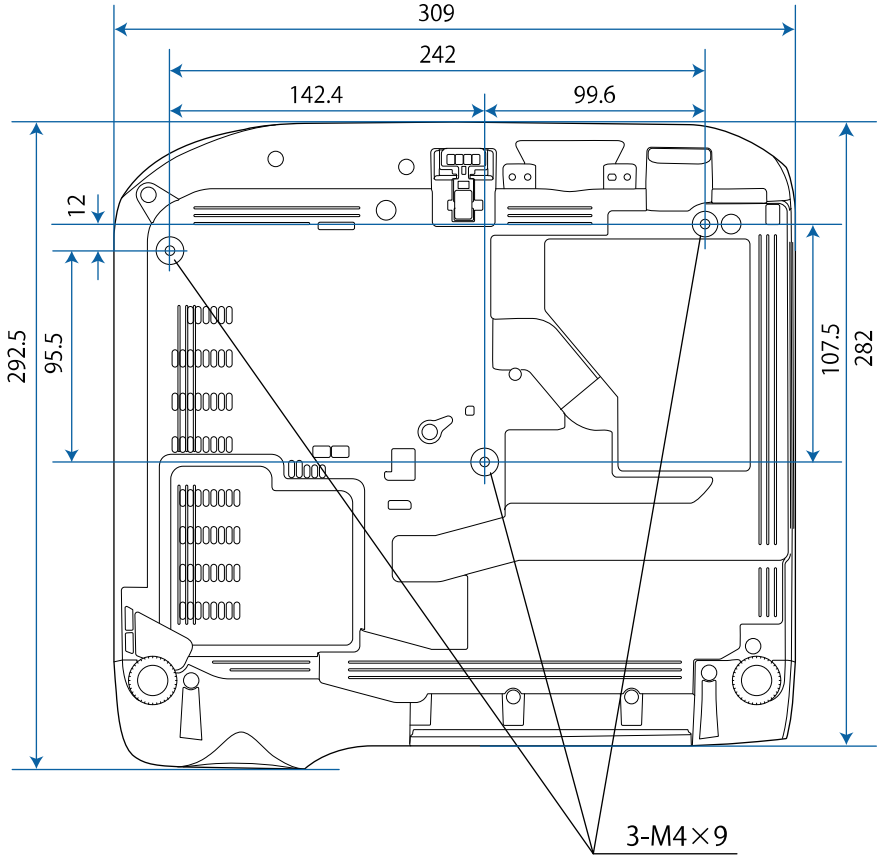

Размеры на рисунках приведены в мм.

Системные требования для функции USB Display

Для пользования программным обеспечением Epson USB Display компьютер должен соответствовать следующим системным требованиям.

Требование	Windows	Mac
Операционная система	Windows 7 • Ultimate (32- и 64-разрядная) • Enterprise (32-и 64-разрядная) • Professional (32-и 64-разрядная) • Home Premium (32- и 64-разрядная) • Home Basic (32-разрядная) • Starter (32-разрядная)	OS X • 10.8.x (64-разрядная) • 10.9.x (64-разрядная) • 10.10.x (64-разрядная) • 10.11.x (64-разрядная)
	Windows 8.1 • Windows 8.1 (32- и 64-разрядная) • Windows 8.1 Pro (32- и 64-разрядная) • Windows 8.1 Enterprise (32- и 64-разрядная)	macOS • 10.12.x (64-разрядная) • 10.13.x (64-разрядная) • 10.14.x (64-разрядная)
	Windows 10 • Windows 10 Home (32- и 64-разрядная) • Windows 10 Pro (32- и 64-разрядная) • Windows 10 Enterprise (32- и 64-разрядная)	
ЦПУ	Intel Core2Duo или выше (Рекомендуется Intel Core i3 и выше)	Intel Core2Duo или выше (Рекомендуется Intel Core i5 и выше)
Память	2 Гб или больше (рекомендуется 4 ГБ и более)	
Объем жесткого диска	20 МБ и более	

Требование	Windows	Mac
Дисплей	Разрешение от 640 × 480 до 1920 × 1200 Как минимум 16-битный цвет	

В таблице ниже приведены символы техники безопасности, устанавливаемые на оборудование.

№	Символ	Утвержденные стандарты	Описание
❶		IEC60417 No. 5007	ON (Вкл. - питание) Подключение к электросети установлено.
❷		IEC60417 No. 5008	OFF (Выкл. - питание) Оборудование отключено от электросети.
❸		IEC60417 No. 5009	Режим ожидания Указывает на переключатель или его положение, посредством которого часть оборудования переходит в режим ожидания.
❹		ISO7000 № 0434B, IEC3864-B3.1	Предостережение Указывает на общее предупреждение при использовании продукта.
❺		IEC60417 No. 5041	Внимание! Горячая поверхность Отмеченная этим символом деталь может нагреваться, прикасаться к ней следует с особой осторожностью.
❻		IEC60417 No. 6042 ISO3864-B3.6	Внимание! Опасность поражения электрическим током Оборудование может быть причиной поражения электрическим током.
❼		IEC60417 No. 5957	Использование только внутри помещений Электрооборудование изначально предназначено для использования внутри помещений.

№	Символ	Утвержденные стандарты	Описание
❽		IEC60417 No. 5926	Полярность разъема питания постоянного тока Указывается положительный и отрицательный проводник (полярность) на части оборудования, к которому может подключаться источник питания постоянного тока.
❾		—	То же, что и № 8.
❿		IEC60417 № 5001B	Общее состояние батареи Оборудование, питающееся от батареи. Указывает деталь, например крышку батарейного отсека или клеммы разъема.
⓫		IEC60417 No. 5002	Положение элемента Указывает на сам держатель батареи или на положение элементов внутри держателя батареи.
⓬		—	То же, что и № 11.
⓭		IEC60417 No. 5019	Защитное заземление Указывает на любую клемму, предназначенную для подключения к внешнему проводнику, защищающего от поражения электрическим током, или клемме электрода защитного заземления.
⓮		IEC60417 No. 5017	Земля Указывает на клемму заземления в корпусах, где явно не требуется символ No. 13.

№	Символ	Утвержденные стандарты	Описание
15		IEC60417 No. 5032	Переменный ток Указывается на табличке с техническими данными, что оборудование подходит для работы только с переменным током; а также на соответствующих клеммах.
16		IEC60417 No. 5031	Постоянный ток Указывается на табличке с техническими данными, что оборудование подходит для работы только с постоянным током; а также на соответствующих клеммах.
17		IEC60417 No. 5172	Оборудование класса II Указывает, что оборудование удовлетворяет требованиям безопасности для устройства класса II в соответствии со стандартом IEC 61140.
18		ISO 3864	Запрет (общий) Указывает на недопустимые действия или операции.
19		ISO 3864	Не прикасаться! Запрещается прикасаться к определенной детали оборудования, так как это может привести к получению травмы.
20		—	Если проектор включен, никогда не смотрите в его объектив.
21		—	Запрещается класть предметы на проектор.
22		ISO3864 IEC60825-1	Внимание! Лазерное излучение Оборудование может быть источником лазерного излучения.

№	Символ	Утвержденные стандарты	Описание
23		ISO 3864	Разбирать запрещается При разборке оборудования возникает опасность получения травмы или поражения электрическим током.
24		IEC60417 No. 5266	Режим ожидания, частичный режим ожидания Часть оборудования находится в состоянии готовности.
25		ISO3864 IEC60417 No. 5057	Предостережение, движущиеся детали Запрещается приближаться к движущимся деталям в соответствии со стандартами защиты.
26		IEC60417 No. 6056	Предостережение (движущиеся лопасти вентилятора) В соответствии с правилами техники безопасности держитесь на расстоянии от движущихся лопастей вентилятора.
27		IEC60417 No. 6043	Предостережение (острые углы) Предупреждение о том, что запрещается прикасаться к острым углам.
28		—	Предупреждение о том, что смотреть в объектив при проецировании запрещено.
29		ISO7010 № W027 ISO 3864	Предупреждение, оптическое излучение (например, УФ, видимое излучение, ИК) Соблюдайте осторожность вблизи оптического излучения, чтобы не допустить повреждения глаз и кожи.

№	Символ	Утвержденные стандарты	Описание
30		IEC60417 No. 5109	Не использовать в жилых районах. Для идентификации электрического оборудования, не подходящего для жилых районов.

В этом разделе даются толкования сложных терминов, смысл которых не раскрыт в тексте этого руководства. За более подробной информацией следует обратиться к имеющимся в продаже изданиям.

AMX Device Discovery	AMX Device Discovery — это разработанная компанией AMX технология для облегчения работы систем управления AMX с целевым оборудованием. Компания Epson реализовала технологию этого протокола и предусмотрела настройки, позволяющие разрешать (включать) функции этого протокола. Дополнительную информацию см. на веб-сайте компании AMX. URL http://www.amx.com/
Формат изображения	Отношение длины и высоты изображения. Экраны с соотношение горизонталь:вертикаль, равным 16:9 (например, экраны HDTV), называются широкими. SDTV и стандартные экраны компьютеров имеют формат 4:3.
Композитный видеосигнал	Способ, предусматривающий объединение компонента яркости и цветового компонента в видеосигнал для передачи по одному кабелю.
Контраст	Относительная яркость светлых и темных участков изображения может быть увеличена или уменьшена для обеспечения большей четкости текста и графики или для придания им более мягких очертаний. Регулировка этого свойства изображения называется регулировкой контрастности.
DHCP	Аббревиатура от английского термина Dynamic Host Configuration Protocol (протокол динамического конфигурирования узла). В соответствии с этим протоколом происходит автоматическое назначение адреса IP для подключенного к сети оборудования.
Full HD	Стандартный размер экрана с разрешением 1280 (по горизонтали) × 1080 (по вертикали) точек.
Адрес шлюза	Это сервер (маршрутизатор) для обмена данными в сети (подсети), разделенный в соответствии с масками подсети.

HDCP	HDCP является аббревиатурой от английского термина High-bandwidth Digital Content Protection (защита цифрового контента в сети с высокой пропускной способностью). Она используется для предотвращения незаконного копирования и защиты авторских прав путем шифрования цифровых сигналов, посылаемых через порты DVI и HDMI. Поскольку входной порт HDMI этого проектора поддерживает HDCP, то он позволяет проецировать изображения, защищенные по этой технологии. Однако, возможно, проектор не сможет проецировать изображения, защищенные обновленными или исправленными версиями шифрования HDCP.
HDMI™	Аббревиатура от английского термина High Definition Multimedia Interface (интерфейс для мультимедиа высокой четкости). HDMI™ — это стандарт, ориентированный на цифровую бытовую электронику и компьютеры. Это стандарт цифровой передачи HD-изображений и многоканальных аудиосигналов. Поскольку цифровой сигнал не сжимается, изображение может передаваться с максимально возможным качеством. Также предоставляется функция шифрования цифрового сигнала.
HDTV	Сокращение для выражения High-Definition Television (телевидение с высоким разрешением), относящегося к системам с высоким разрешением, удовлетворяющим следующим условиям: • Разрешение по вертикали 720p или 1080i либо выше (p = Прогрессивная, i = Чересстрочная) • Формат экрана 16:9
Чересстрочная	Передача информации, необходимой для представления экрана, путем отправки строк через одну, сверху донизу изображения. Изображения могут мигать, поскольку строки в кадре выводятся через одну.
Адрес IP	Номер для идентификации компьютера, подключенного к сети.

Прогрессивная	Информация проецируется по одному экрану, выводится изображение одного кадра. Хотя число строк при этом не изменяется, изображение меньше мерцает. Поскольку объем информации вдвое превышает объем при использовании чересстрочной развертки.
Част. обновления	Светоизлучающий элемент дисплея сохраняет постоянную яркость и цвет в течение чрезвычайно короткого периода времени. Вследствие этого изображение необходимо выполнять большое число сканирований в секунду, чтобы обновлять состояние светоизлучающего элемента. Число операций обновления в секунду называется Refresh rate (Частота кадров) и выражается в герцах (Гц).
SDTV	Аббревиатура от английского термина Standard Definition Television (телевидение со стандартным разрешением), относящегося к системам со стандартным разрешением, которые не удовлетворяют требованиям, предъявляемым к HDTV High-Definition Television.
SNMP	Аббревиатура от английского термина Simple Network Management Protocol (простой протокол управления сетью), представляющего собой протокол контроля и управления такими устройствами, как маршрутизаторы и компьютеры, подключенные к сети TCP/IP.
sRGB	Международный стандарт для цветовых интервалов, который был разработан для того, чтобы цвета, воспроизводимые видеоаппаратурой, легко обрабатывались компьютерными операционными системами (ОС) и в сети Интернет. Если у подключенного источника есть режим sRGB, то и проектор, и подключенный источник сигнала следует настроить на режим sRGB.
SSID	SSID - это идентификационные данные для присоединения другого устройства к беспроводной локальной сети. Беспроводная связь возможна между устройствами с одинаковым SSID.
Маска подсети	Это числовое значение, которое определяет количество битов, использующихся для адреса сети в разделенной сети (подсети) адресов IP.

SVGA	Стандартный размер экрана с разрешением 800 (по горизонтали) x 600 (по вертикали) точек.
SXGA	Стандартный размер экрана с разрешением 1280 (по горизонтали) x 1024 (по вертикали) точек.
Синхронизация	Сигналы на выходе компьютера имеют определенную частоту. Если частота проектора не совпадает с этой частотой, получаются изображения невысокого качества. Процесс согласования этих сигналов по фазе (относительное положение гребней и провалов в сигнале) называется Синхронизация. Если сигналы не синхронизованы, возникают мигание, размытость и горизонтальные помехи.
Трекинг	Сигналы на выходе компьютера имеют определенную частоту. Если частота проектора не совпадает с этой частотой, получаются изображения невысокого качества. Процесс согласования этих сигналов по частоте (число гребней и провалов в сигнале) называется трекингом. При неправильном выполнении трекинга в сигнале появляются вертикальные полосы.
IP-ад. ловушки	Это адрес IP компьютера назначения, используемого для уведомления об ошибке по протоколу SNMP.
VGA	Стандартный размер экрана с разрешением 640 (по горизонтали) × 480 (по вертикали) точек.
XGA	Стандартный размер экрана с разрешением 1024 (по горизонтали) × 768 (по вертикали) точек.
WXGA	Стандартный размер экрана с разрешением 1280 (по горизонтали) × 800 (по вертикали) точек.
WUXGA	Стандартный размер экрана с разрешением 1920 (по горизонтали) × 1200 (по вертикали) точек.

В этих разделах приведены важные примечания, касающиеся проектора.

Дополнительная информация

- "Indication of the manufacturer and the importer in accordance with requirements of EU directive" стр.220
- "Ограниченное применение" стр.220
- "Рекомендации по операционной системе" стр.220
- "Торговые марки" стр.221
- "Уведомление об авторских правах" стр.221
- "Определение авторского права" стр.222

Indication of the manufacturer and the importer in accordance with requirements of EU directive

Manufacturer: SEIKO EPSON CORPORATION
Address: 3-5, Owa 3-chome, Suwa-shi, Nagano-ken 392-8502 Japan
Telephone: 81-266-52-3131
http://www.epson.com/

Importer: EPSON EUROPE B.V.
Address: Atlas Arena, Asia Building, Hoogoorddreef 5,1101 BA Amsterdam Zuidoost
The Netherlands
Telephone: 31-20-314-5000
http://www.epson.eu/

Ограниченное применение

Если эта продукция используется в условиях, требующих обеспечения высокого уровня надежности и (или) безопасности — например, в сочетании с авиационными, железнодорожными, судовыми, автомобильными и прочими транспортными средствами, аварийными устройствами оповещения, различными предохранительными устройствами или функциональными устройствами, выполняющими прецизионные операции — применение этой продукции рекомендуется только с учетом необходимых средств обеспечения отказоустойчивости и резервирования, поддерживающих достаточно высокий уровень безопасности и надежности всей проектируемой системы. В связи с тем, что эта продукция не предназначена для использования в условиях, требующих обеспечения очень высокого уровня надежности и (или) безопасности — например, в сочетании с авиационно-космическим оборудованием, важнейшим телекоммуникационным оборудованием, оборудованием систем управления атомными электростанциями или медицинским оборудованием, непосредственно используемым в процессе медицинского обслуживания — пожалуйста, не забывайте о том, что вы несете ответственность за всестороннюю оценку соответствия этой продукции конкретным условиям эксплуатации и за ее применение в этих условиях.

Рекомендации по операционной системе

- Операционная система Microsoft® Windows Vista®
- Операционная система Microsoft® Windows® 7
- Операционная система Microsoft® Windows® 8
- Операционная система Microsoft® Windows® 8.1
- Операционная система Microsoft® Windows® 10

В данном руководстве перечисленные выше операционные системы упоминаются как Windows Vista, Windows 7, Windows 8, Windows 8.1 и Windows 10. Кроме того, для их обозначения используется собирательный термин Windows.

- OS X 10.7.x
- OS X 10.8.x
- OS X 10.9.x
- OS X 10.10.x
- OS X 10.11.x
- macOS 10.12.x
- macOS 10.13.x

- macOS 10.14.x

В данном руководстве эти операционные системы именуются OS X 10.7.x, OS X 10.8.x, OS X 10.9.x, OS X 10.10.x, OS X 10.11.x, macOS 10.12.x, macOS 10.13.x и macOS 10.14.x. Кроме того, для их обозначения используется собирательный термин "Mac".

Торговые марки

EPSON - зарегистрированный товарный знак, EXCEED YOUR VISION, ELPLP и их логотипы – зарегистрированные товарные знаки или товарные знаки Seiko Epson Corporation.

Mac, OS X и macOS являются товарными знаками корпорации Apple Inc.

Microsoft, Windows, Windows Vista и логотип Windows являются товарными знаками или зарегистрированными товарными знаками корпорации Microsoft в США и (или) других странах.

Wi-Fi™, WPA2™, WPA3™ и Miracast™ являются товарными знаками Wi-Fi Alliance®.

App Store является сервисной маркой корпорации Apple Inc.

Chrome, Chromebook и Google Play являются товарными знаками Google LLC.

HDMI, логотип HDMI и High-Definition Multimedia Interface являются товарными знаками или охраняемыми товарными знаками HDMI Licensing Administrator, Inc.

QR-код является зарегистрированной торговой маркой корпорации DENSO WAVE INCORPORATED.

Товарный знак PJLink ожидает регистрации или уже зарегистрирован в Японии, Соединенных Штатах Америки и других странах и регионах.

Crestron®, Crestron Connected®, Crestron Fusion®, Crestron Control® и Crestron RoomView® являются зарегистрированными товарными знаками корпорации Crestron Electronics, Inc.

Intel® является зарегистрированной торговой маркой корпорации Intel в США и/или других странах.

Используемые в данном документе названия других изделий также приводятся исключительно в целях идентификации и могут являться товарными знаками, принадлежащими соответствующим владельцам. Компания Epson отказывается от всех и любых притязаний и прав на эти фирменные марки.

Уведомление об авторских правах

Все права защищены. Воспроизведение, сохранение в информационно-поисковой системе или передача в любой форме или любыми средствами, электронными, механическими, фотокопировальными, записывающими или иными любого из положений настоящей публикации без предварительного письменного разрешения компании Seiko Epson Corporation запрещено. Компания не принимает на себя никакой патентной ответственности в связи с использованием содержащейся здесь информации. Также компания не принимает на себя никакой ответственности за любого рода ущерб, возникший в связи с использованием содержащейся здесь информации.

Ни компания Seiko Epson Corporation, ни ее дочерние предприятия не несут ответственности перед покупателем данного изделия или перед третьими лицами за ущерб, убытки, издержки или расходы, понесенные покупателем или третьими лицами в результате несчастного случая, непредусмотренного или неправильного применения данного изделия или несанкционированных переделок, ремонтов или изменений данного изделия, либо (исключая США) несоблюдения всех требований инструкций по эксплуатации и техническому обслуживанию, предоставленных компанией Seiko Epson Corporation.

Компания Seiko Epson Corporation не несет ответственности за ущерб или затруднения любого рода, явившиеся результатом применения любых дополнительных принадлежностей или расходных материалов, не указанных компанией Seiko Epson Corporation в качестве оригинальной продукции Epson (Original Epson Products) или одобренной продукции Epson (Epson Approved Products).

Содержание этого руководства может быть изменено или обновлено без уведомления.

Приведенные в данном руководстве иллюстрации могут отличаться от фактического вида проектора.

Определение авторского права

Эта информация может изменяться без предварительного уведомления.

© 2020 Seiko Epson Corporation

2020.1 413904400RU